СОДЕРЖАНИЕ

4 БЫТОВЫЕ СПЛИТ-СИСТЕМЫ 2012

6-29 Особенности бытовых кондиционеров
30-31 Модельный ряд бытовых кондиционеров
32-51 Технические характеристики бытовых кондиционеров
52-53 Сводная таблица функций

54 МУЛЬТИ СПЛИТ-СИСТЕМЫ 2012

56-57 Модельный ряд мульти сплит-систем
58-64 Особенности мульти сплит-систем
65-73 Наружные блоки мульти сплит-систем
74-83 Внутренние блоки мульти сплит-систем
84-85 Принадлежности
86-111 Таблицы комбинаций

112 ПОЛУПРОМЫШЛЕННЫЕ СПЛИТ-СИСТЕМЫ 2012

114-115 Модельный ряд полупромышленных сплит-систем
116-119 Особенности полупромышленных сплит-систем
120-129 Блоки кассетного типа
130-133 Блоки канального типа
134-139 Блоки напольно-потолочного и потолочного типа
140-143 Блоки колонного типа
144-149 Габаритные размеры внутренних блоков
150-156 Габаритные размеры наружных блоков

157 КОНТРОЛЬ КАЧЕСТВА

158 ИСТОРИЯ РАЗВИТИЯ ПОДРАЗДЕЛЕНИЯ

Гарантия комфорта

Компания LG Electronics понимает всю важность для покупателей такого показателя своей продукции, как надежность. Особенно, если это изделие используется каждый день. Поэтому LG выпускает удобные для пользователя, и в то же время высокоэффективные изделия, в которых применены самые передовые технологии. Иными словами, все инновационные разработки LG основаны на потребностях потребителей.

Эта философия использована компанией LG Electronics и при создании систем кондиционирования, которые имеют выдающиеся показатели энергоэффективности, что приводит к снижению электропотребления и соответственно к уменьшению затрат пользователя на оплату счетов за электричество. Эти положительные с точки зрения экологии и экономики преимущества бытовых систем кондиционирования не являются единственными, а совместно с другими технологическими инновациями, такими как форсированные режимы работы с минимальным уровнем шума, создают в жилище максимальную степень комфорта, что особенно важно в ночное время.

Более того, системы кондиционирования LG Electronics отражают постоянную заботу компании о создании для пользователей здоровой атмосферы в помещении независимо от погодных условий. Применяемые при создании систем кондиционирования технологии направлены на формирование наивысшего качества атмосферы в помещении, свидетельством чего являются поддержание в помещении постоянной влажности, а также наличие системы очистки воздуха с антиаллергенным фильтром, сводящим к минимуму влияние на организм человека действия пыльцы растений во время их цветения.

Известно, что потребители предпочитают изделия, которые тем или иным образом увеличивают качество их жизни, при этом обладая минимальным негативным воздействием на окружающую среду. Именно эти критерии легли в основу философии компании LG Electronics, воплотившей их в своих системах кондиционирования, которые имеют выдающиеся эксплуатационные и функциональные показатели, и помогают создавать в помещении атмосферу чистоты, тишины и комфорта.

Бытовые сплит-системы
Inverter V

Серия
Prestige

В дополнение к стильному внешнему виду сплит-системы LG серии Prestige обладают всеми функциями, которые обычно применяются для создания комфорта.

Практически бесшумные

Благодаря уникальной технологии Skew Fan и приводу вентилятора типа BLDC, сплит системы LG работают с наименьшим уровнем шума.

Выдающаяся энергоэффективность

Применение инверторных технологий регулирования производительности, наличие модифицированного теплообменника, и повышенной эффективности компрессора обеспечивают наименьшее потребление электроэнергии.

Забота о здоровье

Применяемая в серии LG Prestige уникальная система всеобъемлющей очистки Plasmaster, удаляет из воздуха различные загрязнения и насыщает его ионами, максимально защищая здоровье пользователя.

Внешний вид

Наивысшая энергетическая эффективность | Привод BLDC | Практически бесшумный | Ионизатор Plasmaster | Фильтр с ячеистой структурой | Фильтр Plasmaster Cyclotron HAF | Технологичный монтаж | Стильный внешний вид

Уникальные свойства

Практически бесшумные

Применяемые LG Electronics технология Skew Fan, а также компрессор с минимальным уровнем вибрации, создают максимальный комфорт для пользователя.

Внутренний блок

Благодаря усовершенствованной технологии Skew Fan, вентилятор внутреннего блока имеет площадь лопаток на 20% больше, чем в предыдущей модификации. Данное решение позволило снизить уровень шума до 17 дБ, что ниже порога слышимости человеческого уха. **1**

Наружный блок

Конструкция компрессора, расположенного в наружном блоке, была специально разработана для снижения уровня шума при его работе. **2**

Выдающаяся энерго-эффективность

Модифицированный теплообменник наружного блока, компрессор с инверторным управлением привода, обеспечивают наивысшие показатели энергетической эффективности.

Внутренний блок

Специально разработанный трехрядный теплообменник и решетка вентилятора наружного блока позволяют максимально эффективно использовать электричекую энергию для охлаждения помещения. **3**

Наружный блок

Инверторные технологии регулирования производительности компрессора дают возможность пользователю существенно экономить затраты на электроэенергию. **4**

Забота о здоровье

Комплекс воздушных фильтров, а также ионизатор Plasmaster защищает пользователя от опасных загрязнителей воздуха, таких как бактерии, аллергены и различные неприятные запахи.

Ионизатор Plasmaster

Свыше 2 миллионов ионов, генерируемых ионизатором Plasmaster, полностью стерилизуют воздух, создавая здоровую и комфортную атмосферу в помещении. **5**

Фильтр с ячеистой структурой

Быстросъемный фильтрующий элемент с ячеистой структурой позволяет эффективно очищать загрязненный воздух. **6**

Фильтр Plasmaster Cyclotron HAF

Новая система очистки воздуха Plasmaster Cyclotron HAF надежно очищает воздух от частиц пыли и бактерий, а также от неприятных запахов, в том числе от запаха гари. **7**

Технологичный монтаж

Разработанная компанией LG Electronics конструкция сплит-системы делает ее монтаж высокотехнологичным.

Технологичный монтаж

Плотное прилегание блока к стене / Увеличенный объем внутренней полости для трубопроводов / Модифицированная монтажная пластина / Съемная нижняя крышка / Удобное расположение запорных вентилей / Технологическая опора. **8**

Стильный дизайн

Сплит-системы LG не только функциональны при использовании, но и имеют стильный внешний вид.

Стильный внешний вид

Съемная передняя панель / Доступность фильтрующих элементов / Уникальная форма корпуса / Современный дизайн / Защитное покрытие. **9**

Особенности

Практически бесшумные

Практически бесшумный

Применяемые LG технология Skew Fan , а также компрессор с минимальным уровнем вибрации, создают максимальный комфорт для пользователя.

Уровень шума 17 дБ

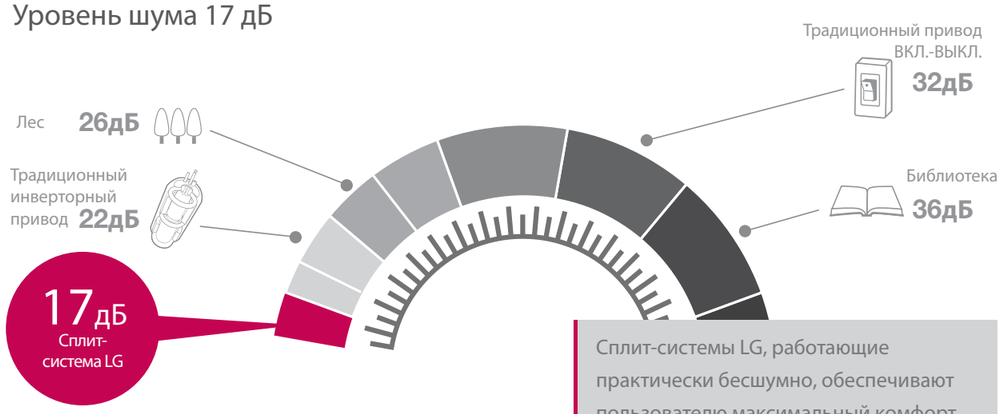

Сплит-системы LG, работающие практически бесшумно, обеспечивают пользователю максимальный комфорт.

Prestige
INVERTER V

1 Уникальная технология LG Skew Fan

Традиционный вентилятор Вентилятор типа Skew

Лопатки колеса вентилятора, расположенные под углом к оси вращения, имеют минимальное сопротивление при движении воздуха и тем самым значительно снижают уровень шума.

2 Привод вентилятора BLDC

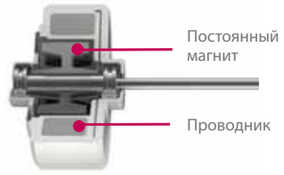

Ротор с использованием постоянного неодимового магнита обеспечивает повышенный крутящий момент, что позволяет вентилятору иметь высокие напорно-расходные характеристики.
Алгоритм управления частотой вращения привода обеспечивает до 13 ступеней регулировки, что позволяет изменять частоту вращения вентилятора очень плавно.
При этом значительно расширен диапазон рабочих частот вентилятора: от самых минимальных, с наименишим значением уровня шума, вплоть до максимальной частоты, при которой осуществляется форсированный режим работы.

3 Компрессор с низким уровнем вибрации

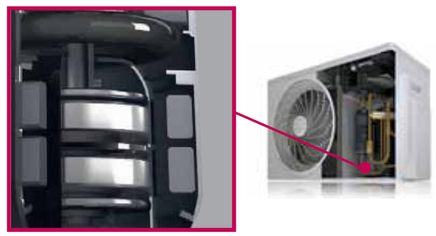

Полностью упавновешенная конструкция двухроторного компрессора позволяет добиваться минимального уровня вибрации и шума. При этом циклические изменения его крутящего момента снижены на 40% по сравнению с однороторным компрессором.

Сравнение однороторного и двухроторного компрессоров

Полностью уравновешенный механизм двухроторного компрессора генерирует минимум вибраций.

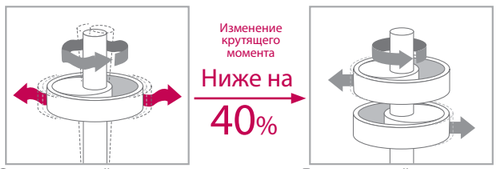

Однороторный компрессор Двухроторный компрессор

Выдающаяся энерго-эффективность

Наивысшая энергетическая эффективность

Самая передовая технология управления инверторным приводом компрессора позволяет снизить затраты электроэнергии на 74%.

Режим нагрева

Система была испытана при :

Заданная температура : 23°C
Темп-ра наружного воздуха : 7°C
Измерялось: количество электроэнергии потребленной для достижения заданной температуры

Результаты испытаний для двух сплит-систем

	Модель	Электро-потребление (кВтч)	Эко-номия
ВКЛ.-ВЫКЛ.	LS-H126F2L0	1,2	74%
ИНВ.	H12MW	0,31	

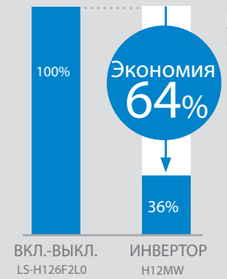

Режим охлаждения

Потребление электричества за месяц (по KSC 9306)

ВКЛ.-ВЫКЛ. : Потреб.эл-во x К-т использования x Время работы x Кол-во дней

Inverter : Метод расчета по SEER

Результаты испытания для двух сплит- систем

	Модель	Произв-ть (кВт)	Электро-энергия/мес. (кВтч)	Эко-номия
ВКЛ.-ВЫКЛ.	LS-H126F2L0	3,5	280,8	64%
ИНВ.	H12MW	3,5	100,6	

1 Трехрядный комбинированный теплообменник

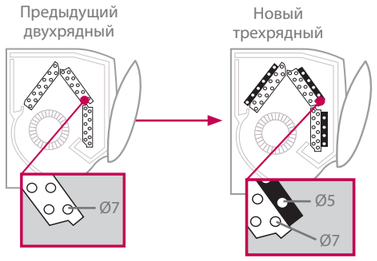

Применение комбинированного трехрядного теплообменника позволяет значительно повысить энергетическую эффективность системы

- Эффективность теплообменника была значительно повышена путем изменения его конструкции с двухрядного на трехрядный, что увеличило поверхность теплообмена при тех же габаритных размерах.
- Тепловые потери были снижены путем применения трубок различных диаметров.

2 Модифицированный вентилятор Skew

Модификация поверхности подающего диффузора, в результате которой снизилось сопротивление потоку воздуха, а также увеличение диаметра рабочего колеса вентилятора позволили увеличить подачу воздуха с 720 до 930 м³/ч

Модифицированная поверхность диффузора

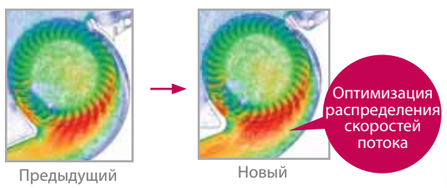

Увеличенный диаметр колеса вентилятора

3 Высокоэффективный двухроторный компрессор

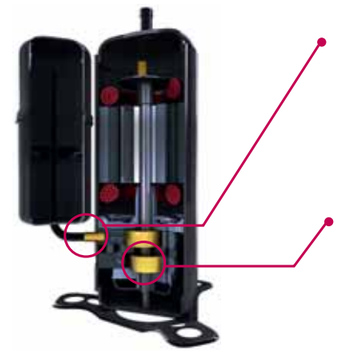

Общий всасывающий коллектор

Количество всасывающих коллекторов было уменьшено с двух до одного. Тем самым повышена эффективность процесса сжатия хладагента при низких частотах вращения ротора, при неполной нагрузке на систему.

Эффективность привода

Разработанный LG Electronics привод постоянного тока характеризуется выдающейся эффективностью работы.

4 Увеличенная эффективность инверторного привода

Благодаря минимальным энергетическим потерям модифицированный инверторный привод компрессора имеет к.п.д. 95%.

Принцип действия

Инверторный привод компрессора имеет минимальные потери энергии, возникающие в процессе преобразования переменного тока в постоянный.

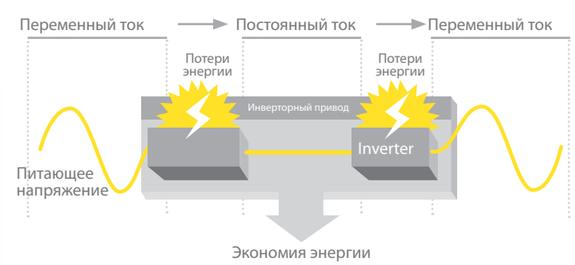

Особенности

Забота о здоровье

Plasmaster™

1 Plasmaster™ Фильтр Cyclotron HAF

Надежная в работе и технологичная в обслуживании высокоэффективная система осчистки воздуха, созданная на основе эффекта плазмы, которой оснащены сплит-системы LG, защищает пользователя от неприятных запахов и вредных веществ, содержащихся в воздухе.

2 Plasmaster™ Ионизатор

Свыше двух миллионов ионов, генерируемых ионизатором Plasmaster, полностью стерилизуют воздух, создавая здоровую и комфортную атмосферу в помещении.

3 Plasmaster™ Автоматическая очистка

Функция автоматической очистки Plasmaster предотвращает образование плесени и размножение бактерий в полостях теплообменника внутреннего блока, обеспечивая стабильность его рабочих параметров.

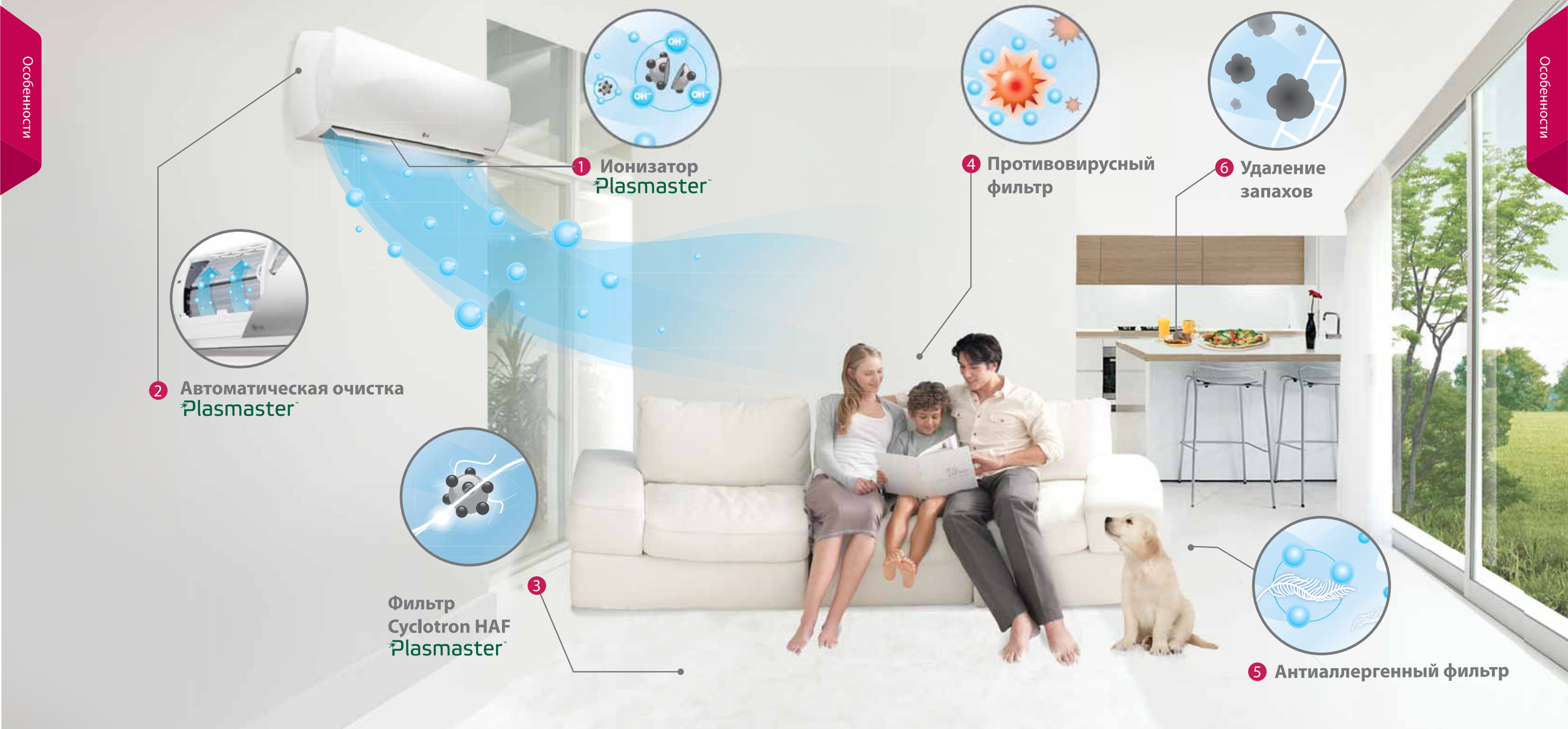

Особенности

Забота о здоровье

Фильтрующий элемент с ячеистой структурой

Фильтрующие элементы, применяемые в сплит-системах LG Electronics уникальны по своей конструкции, а их эффективность подтверждена многими авторитетными институтами. Они как невидимые помощники, чья деятельность позволяет пользователю наслаждаться чистым воздухом.

Тест фильтра конструкции LG Electronics на эффективность уничтожения вируса гриппа AH1N1, проведенный Исследовательским центром KITASATO в Японии

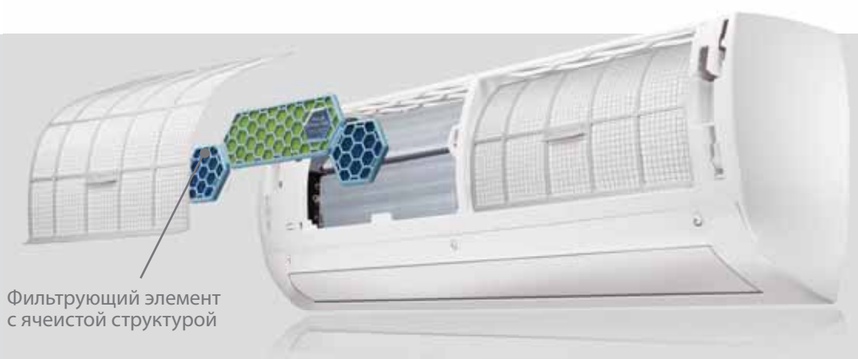

Фильтрующий элемент с ячеистой структурой

Ячеистая структура, повторяющая строение пчелиных сот, является наиболее компактной и, в то же время, прочной конструкцией с максимальной площадью рабочей поверхности, активно взаимодействующей с воздушным потоком.

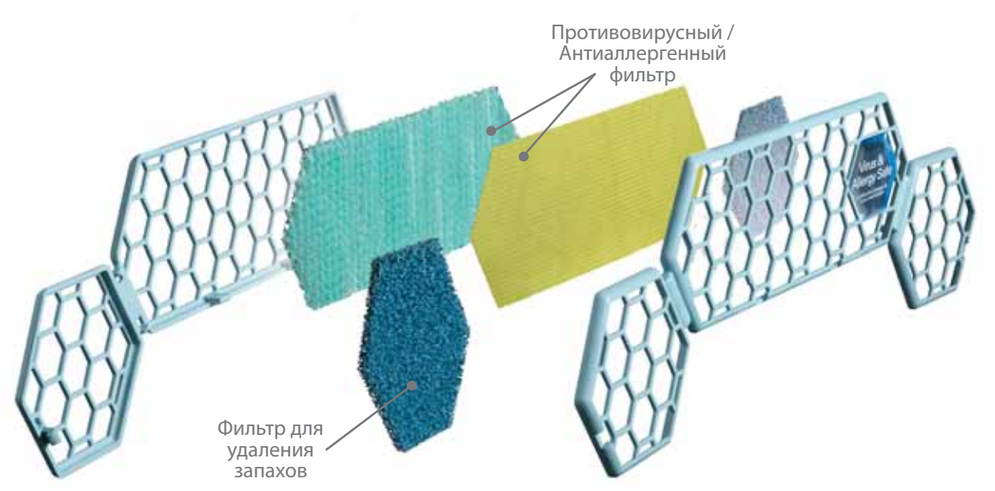

Фильтр для удаления запахов

Данный фильтр удаляет летучие вещества и запахи, вызывающие головную боль и хроническую усталость.

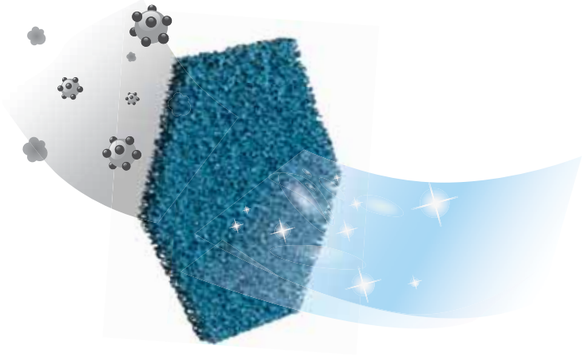

Prestige INVERTER V

Противовирусный / Антиаллергенный фильтр

Противовирусный / Антиаллергенный фильтр: проведенные авторитетными институтами испытания подтвеждают, что противовирусный/ антиаллергенный фильтрующий элемент системы очистки воздуха деактивируют опасные вирусы, в том числе и вирус гриппа AH1N1.

Деактивация вирусных протеинов	Противовирусный фильтр блокирует нейраминидазы и гемаглютинин, которые активируются, когда вирус отделяется от материнской клетки при размножении

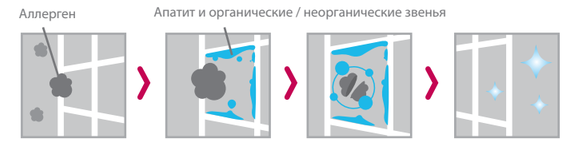

Шаг 1
Аллерген блокируется фильтром

Шаг 2
Апатит и органические / неорганические звенья контактируют с захваченными аллергенами

Шаг 3
Очищенный воздух

Сертифицирован BAF (British Allergy Foundation) в 2009 г.

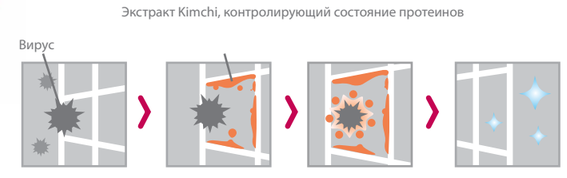

Шаг 1
Вирус блокируется фильтром

Шаг 2
Оболочка вируса разрушается веществом, выделенным из экстракта kimchi

Шаг 3
Очищенный воздух

Сертифицирован Институтом Kitasato, Япония

Prestige INVERTER V | Artcool INVERTER V | Deluxe INVERTER V | Artcool | Deluxe

Забота о здоровье

Ионизатор Plasmaster™

Ионизатор Plasmaster

Свыше 2 миллионов ионов, генерируемых ионизатором Plasmaster полностью стерилизуют воздух, делая его чистым и свежим.

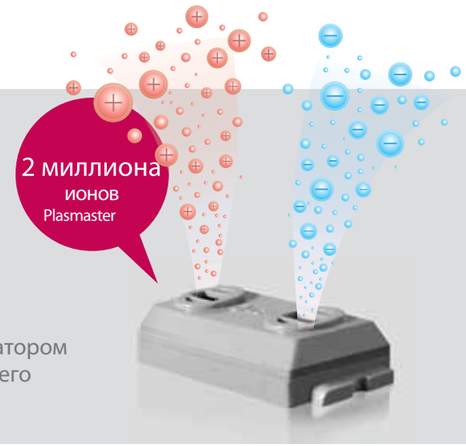

Plasmaster™ Автоматическая очистка

Автоматическая очистка Plasmaster

Функция автоматической очистки предотвращает образование плесени и размножение бактерий в полостях теплообменника внутреннего блока кондиционера.

Plasmaster™ Ионизатор

Ионы, генерируемые ионизатором Plasmaster, стерилизуют воздух в помещении от бактерий и других загрязнителей.

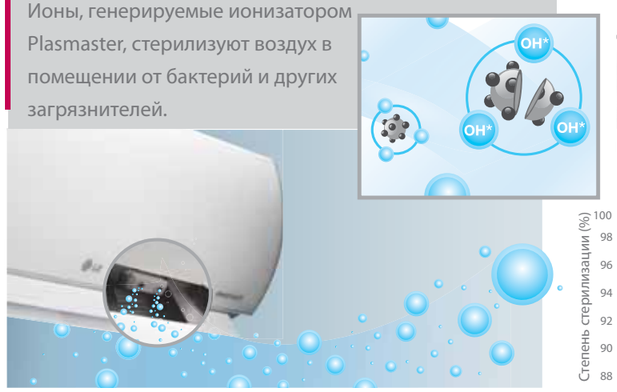

- Свыше 2 миллионов ионов, генерируемых ионизатором Plasmaster, более чем на 99% стерилизуют воздух, создавая здоровую и комфортную атмосферу в помещении.

Оценка эффективности стерилизации

Деактивация бактерий

Процесс изменеия протоплазмы клеточной оболочки под электронным микроскопом.
(Национальный Университет Сеула, 2010.10)

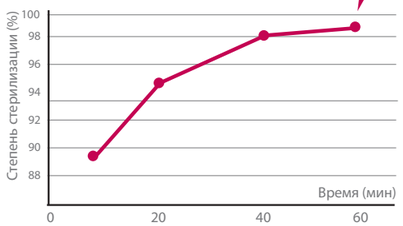

Параметры тестирования
Ипытательная камера: 52м³ / Бактерии: Кишечная палочка
Частота вращения вентилятора : Высокая

Принцип работы

Шаг1
(+)(-) ионные кластеры генерируются на основе полярных связей молекул H_2O, содержащихся в воздухе

Шаг 2
Ионы окружают находящиеся в воздухе микробы, бактерии и вирусы

Шаг 3
В результате химической реакции производятся радикалы OH

Шаг 4
OH радикалы вступают в реакцию с загрязнителями

Шаг 5
В результате реакции загрязнители трансфомируются в молекулы H_2O, что приводит к очистке воздуха в помещении

Prestige INVERTER V

Plasmaster™ Автоматическая очистка

Внутренние полости блока поддерживаются в чистоте после удаления остаточной влаги из теплообменника. Одновременно с этим происходит процесс стерилизации воздуха под воздействием ионов наноплазменного покрытия оребрения теплообменника

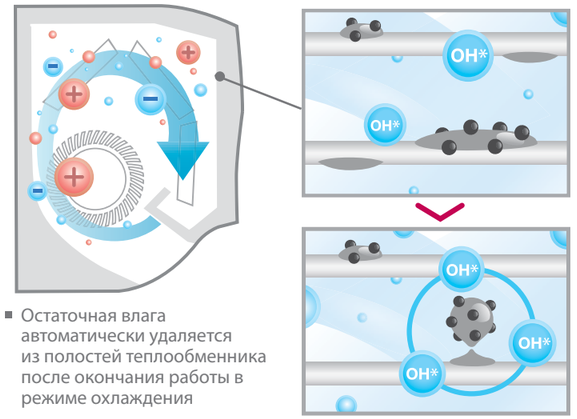

- Остаточная влага автоматически удаляется из полостей теплообменника после окончания работы в режиме охлаждения
- Функция ионной стерилизации удаляет микробы и плесень

Сертификат испытаний

Инновационные функции LG Plasmaster были протестированы и сертифицированы всемирно известными организациями.

Тип бактерии	Кишечная палочка	100%	KFDA Корейская продовольственная и лекарственная организация (2010)	Тип бактерии	Стафилококк	99,8%	Корейский строительный институт
	Стафилококк	99,8%			Сальмонелла	97,97%	Университет Аубум,США
	Синегнойная палочка	99,9%			Кампилобактерия	81,2%	
	Пневмония	98,7%		Аллерген	Алеерген	96,09%	
	Сальмонелла	99,5%		Защита	Острая ингалляционная токсичность	Интокси-кация	KCL Корейская лаборатория соответствия (2010)
	MP3C	99%	Национальный университет Кореи (Сеул 2011)				
	Менингоэнцефалит	95%					
	H1N1	96%					
	Аденовирус	96%					

Prestige INVERTER V

Сравнение стандартного кондиционера и кондиционера с автоматической очисткой

Стандартный кондиционер

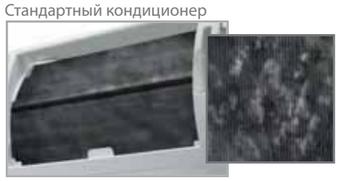

Основными причинами неприятного запаха внутри кондиционера являются плесень и бактерии, активно размножающиеся во влажной среде.

Кондиционер с автоматической очисткой

Функция автоматической очистки позволяет удалить остаточную влагу из внутренних полостей теплообменника, предотвращая размножение бактерий. Это создает дополнительное удобство для пользователя, поскольку увеличивается необходимый промежуток времени между регулярными чистками фильтра.

Особенности

Забота о здоровье

Plasmaster™

Фильтр Cyclotron HAF

Фильтр Cyclotron Plasma

Простая в обслуживании, мощная система очистки воздуха, разработанная компанией LG Electronics, надежно защищает пользователя от неприятных запахов и загрязняющих веществ и бактерий, находящихся в воздухе.

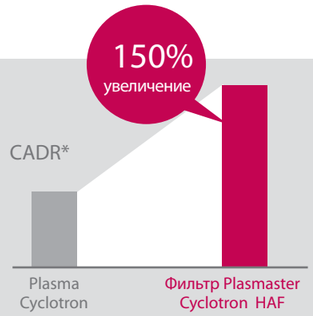

CADR - Clean Air Delivery Rate
Коэффициент, показывающий степень очистки воздушного потока после обработки в фильтре Plasmaster Cyclotron HAF

Plasmaster™ Фильтр Cyclotron HAF

Инновационный фильтр Plasmaster Cyclotron HAF очищает воздух от дыма, неприятных запахов и вредных бактерий.

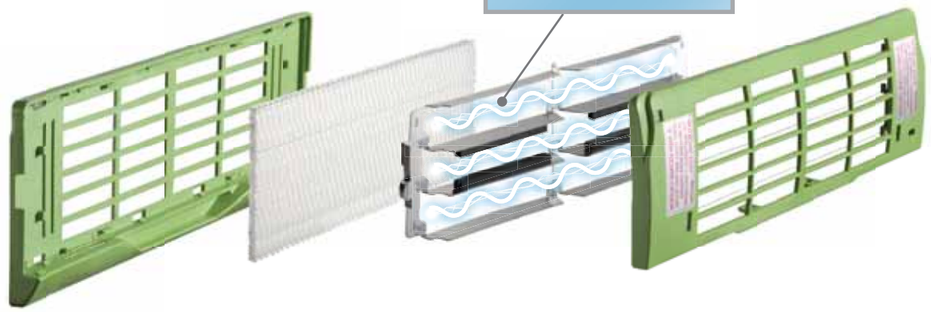

- Эффективная очистка воздуха от неприятных запахов и вредных бактерий.
  При использовании фильтра Cyclotron HAF снижается выраженность симптомов астмы и аллергии.

Как это работает?

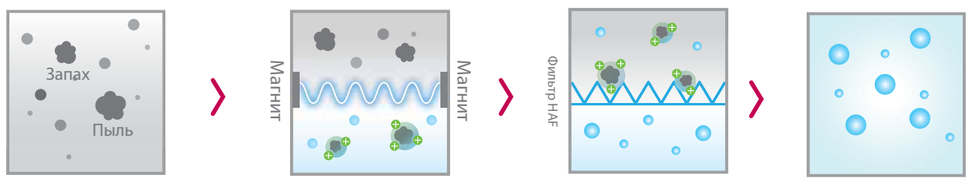

Загрязненный воздух

Ионизация

Заряд частиц пыли (+)
Удаление запахов

Очистка

С помощью электрического поля происходит "захват" заряженных частиц пыли

Очищенный воздух

Сравнение фильтров Plasma и Plasmaster Cyclotron

Путем создания дополнительного вихревого поля в фильтре Plasmaster Cyclotron удаляется большее количество пыли и загрязняющих веществ.

Plasma

Plasmaster Cyclotron

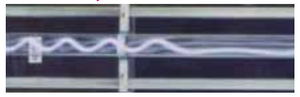

По сравнению с фильтром предыдущего поколения Plasma эффективность очистки воздуха возросла на 30%.

Испытания фильтра при удалениии дыма

Фильтр Plasmaster Cyclotron HAF значительно быстрее очищает воздух, загрязненный продуктами горения различных веществ, по сравнению с другими воздушными фильтрами. (Ассоциация производителей Бытовой Техники, США (AHAM, USA))

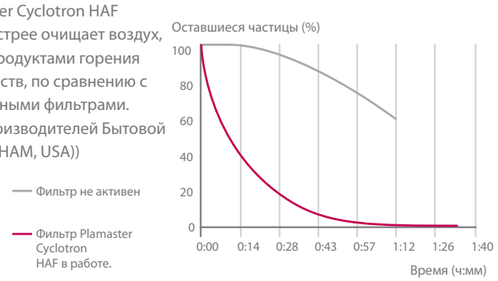

Фильтр HAF

Фильтрующий элемент HAF увеличивает эффективность комплексной системы очистки воздуха Cyclotron Plasma.

Особенности	Принцип действия	Преимущества
Прямоточная структура	Низкое гидравлическое сопротивление	Обеспечивает низкий уровень шума при работе вентилятора
Микропористая поверхность	Развитая поверхность взаимодействия с потоком воздуха	Обеспечивает более эффективное улавливание респерабельных частиц загрязнителей (дым, запах)
Электростатический заряд	Наличие электростатического заряда увеличивает эффективность очистки воздуха	Обеспечивает более эффективную очистку воздуха, в особенности улавливание мелких респерабельных частиц загрязнителей

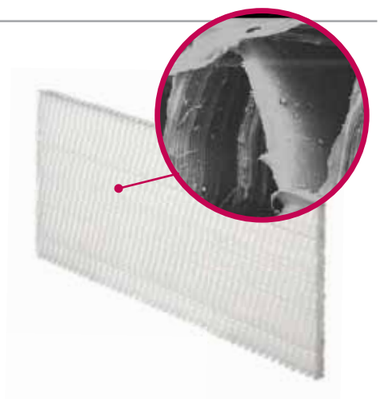

Особенности

Стильный дизайн

Стильный внешний вид

Внутренние блоки кондиционеров LG Electronics не только функциональны и эффективны в работе, но и имеют неповторимый дизайн, способный украсить любой интерьер.

ARTCOOL

Хромированная отделка

Тонкий и изящный, но в то же время очень прочный элемент, который гарантирует повышенную долговечность конструкции.

Закаленное стекло

Сохраняет глянец и блеск на протяжении длительного периода времени, не тускнея и не обесцвечиваясь.

Мягкая подсветка клавиш управления

Элегантная светодиодная подсветка клавиш управления на корпусе внутреннего блока.

Плавность линий

Плавные обводы корпуса внутреннего блока.

Prestige

Стильная фактура

Рельефная фактура выдвижной передней панели внутреннего блока.

Светодиодная подсветка дисплея

Четкое отображение информации.

Deluxe

Стильный дизайн

Элегантный, классический внешний вид.

Обтекаемая форма

Комбинация стильной фактуры и плавных линий.

Оптимизированный воздушный поток

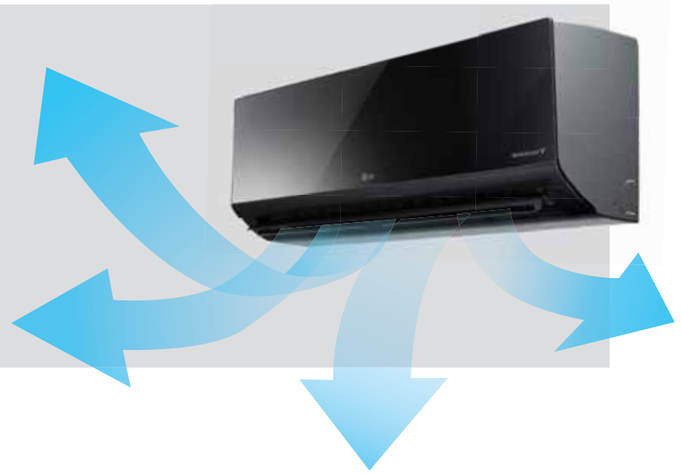

Jet Cool

Мощный воздушный поток, полученный путем модифицикации вентилятора внутреннего блока, позволяет понижать температуру в помещении на 5 °C всего за 3 минуты.

Технология Jet Cool

Технология Jet Cool позволяет равномерно и на высокой скорости распределять воздушный поток по помещению, тем самым создавая максимальный комфорт всего за 3 минуты.

Мощный воздушный поток

Внутренний блок подает воздух на расстояние до 12 метров. Тем самым распределение воздуха осуществляется равномерно по всей площади помещения.

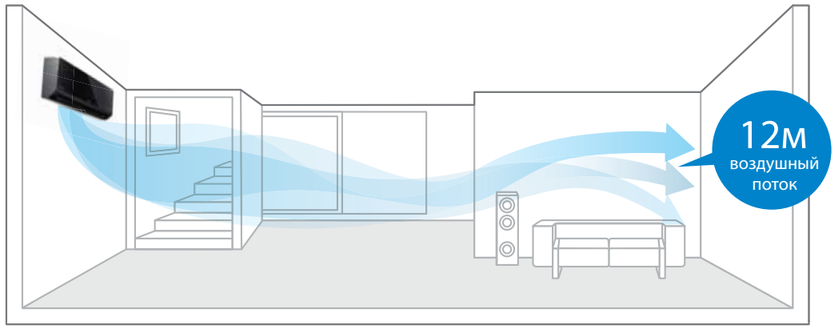

- Улучшенные характеристики вентилятора и усовершенствованная конструкция воздухораспределяющих жалюзи позволяют достигнуть мощного воздушного потока длиной в 12 м.
- Охлаждение помещения происходит значительно быстрее, чем у предыдущих модификаций сплит-систем.

Сравнение производительности кондиционеров различных производителей

- Скорость распространения охлажденного воздуха является одной из самых высоких среди бытовых кондиционеров.
- Локальный дискомфорт может появляться вследствие концентрации зон с низкой температурой.

	Режим олаждения (высота от пола 1,1 м) 5 мин	10 мин	15 мин	20 мин	Скорость охлаждения (на 5° C)	Градиент температур (°C)	Относительная скорость распределения воздуха (%)	Потребленная электроэнергия (кВтч)
LG					5′ 40″	0,7	79	1,108 (100%)
Компания A					10′ 30"	1,1	22	0,813 (73%)
Компания B			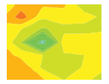		11′ 00″	0,8	63	0,818 (74%)
Компания C			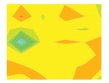		12′ 50″	0,7	27	0,754 (68%)

Условия проведения испытаний: Параметры воздушного потока: Высокая частота вращения вентилятора; Температура в помещении 26°C, отн.вл. 60±5%; Температура наружного воздуха 35°C, отн.вл. 60±5% Продолжительность 2 часа.

Особенности

Режим нагрева

Высокая эффективность

Выдающаяся энергоэффективность

Благодаря использованию инверторной технологии, сплит-системы LG Electronics в режиме нагрева обеспечивают высокий комфорт пользователю при минимальных затратах электроэнергии

Эффективный нагрев помещения

В режиме нагрева сплит-системы LG Electronics потребляют до 80% меньше электроэнергии чем электрические нагреватели.

- Для получения 4 кВт тепловой энергии необходима одновременная работа четырёх электрических нагревателей мощностью около 1,0 Квт или одной сплит-системы LG Electronics с потребляемой мощностью 0,8 кВт.

Электрические нагреватели

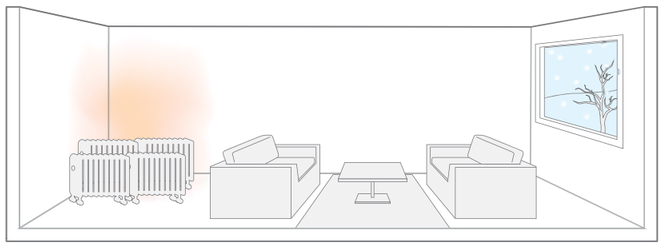

4,0 кВт тепловой энергии

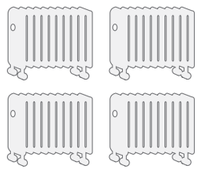

Энергопотребление 4,0 кВт

Сплит-система LG Electronics в режиме нагрева

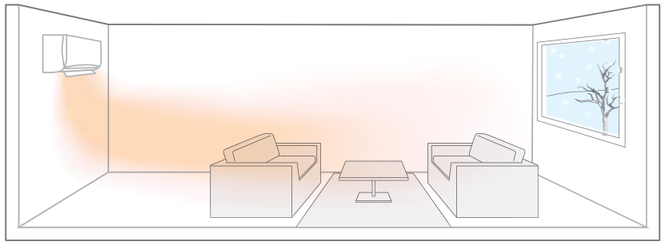

4,0 кВт тепловой энергии

Энергопотребление 0,8 кВт

Модель с инверторным приводом компрессора : Теплопроизводительность 4,0 кВт
Параметры испытаний - Температура наружного воздуха : 7°C

Инверторная технология

Сплит-системы с инверторным управлением приводом компрессора в последнее время привлекают к себе много внимания вследствие их высокого энергосберегающего эффекта. Фактически эти системы имеют более высокую энергоэффективность по сравнению со стандартными моделями. В результате сплит-системы LG Electronics с инверторным управлением приводом компрессора помогут Вам съэкономить до 74% электроэнергии в режиме нагрева.

Энергосбережение в режиме нагрева

Модель с инверторным приводом : H12MW
Стандартная модель : LS-H126F2L0
Отслеживается потребление электроэнергии для достижения установленной температуры
Условия тестирования - Температура окружающего воздуха : 7°C / Установленная температура : 23°C

Особенности

Режим нагрева

Интенсивный нагрев

Power Heating

Интенсивный нагрев

Кондиционеры LG Electronics способны нагревать воздух в больших помещениях за короткий промежуток времени, создавая уютную и комфортную атмосферу.

Моментальный комфорт

Достижение заданной температуры в помещении осуществляется за максимально короткий промежуток времени.

Быстрый нагрев

Достижение заданной температуры происходит в 6,3 раза быстрее чем у стандартных моделей

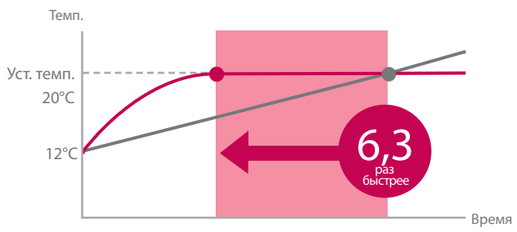

Инверторная модель
Холодопроизводительность 12 Квт
Стандартная модель

Условия испытания

Наружная температура: 7°C
Температура в помещении: 12°C
Установленная температаьтура: 20°C
Частота вращения вентилятора: Высокая

Широкий диапазон рабочих температур в режиме нагрева

Обладая широким диапазоном рабочих температур наружного воздуха в режиме нагрева, инверторные сплит-системы LG Electronics будут нагревать Ваше помещение даже при экстремальных параметрах окружающей среды.

Оптимизированный воздушный поток

Интенсивность воздушного потока 12м

Использование в сплит-системах LGElectronics модифицированных вентиляторов внутренних блоков позволяет осуществлять подачу кондиционированного воздуха на расстояние до 12м, обеспечивая более быстрый и комфортный нагрев помещения (Для моделей серии Deluxe Iverter V).

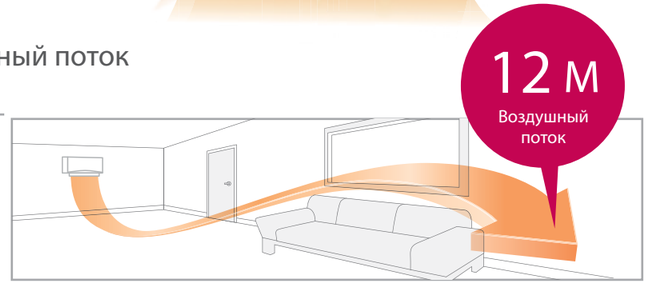

6 вертикальных и 5 горизонтальных положений воздушных жалюзи

6 вертикальных положений/
Регулирование интенсивности подачи воздуха
5 горизонтальных положений/
сбалансированное распределение воздуха по помещению.

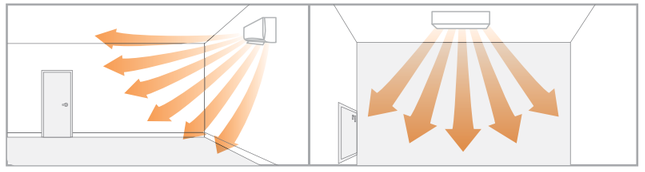

Управление воздушным потоком

Сплит-системы LG Electronics способны автоматически подавать нагретый воздух в четырех направлениях.

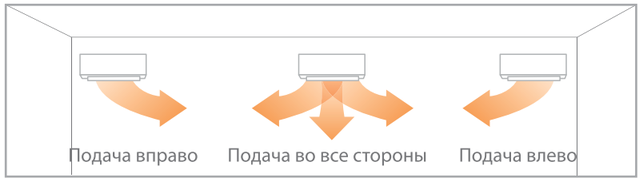

Направление воздушного потока выбирается в зависимости от места размещения внутреннего блока.

Вертикальный воздушный поток

В режиме нагрева жалюзи внутреннего блока направляют воздушный поток максимально перпендикулярно полу для обеспечения комфортной и сбалансированной комнатной температуры.

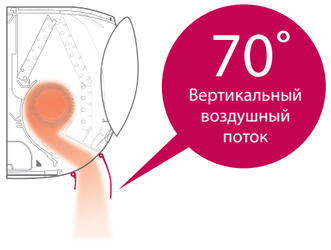

Особенности

Технологичный монтаж

Технологичный монтаж

Кондиционеры LG Electronics отличаются технологичностью монтажа.

Плотное прилегание блока к стене

Благодаря плотному прилеганию внутреннего блока к стене обеспечивается его элегантный внешний вид.

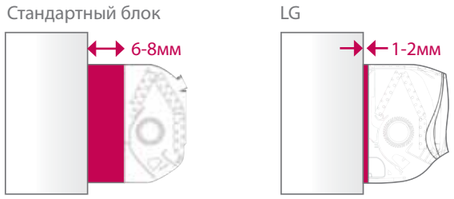

- Увеличенный объем внутренней полости для трубопроводов и дренажного шланга.
- Съемная нижняя крышка.

Модифицированная монтажная пластина

Модифицированная монтажная пластина LG значительно сокращает время монтажа.

- Технологическая карта процесса монтажа отображена непосредственно на поверхности пластины, что позволяет сэкономить время на изучение инструкции.

Увеличенный объем внутренней полости для трубопроводов

Увеличенный объем внутренней полости для трубопроводов обеспичивает более технологичный монтаж.

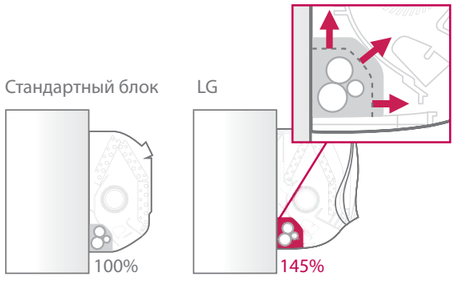

- Увеличенный на 45% объем внутренней полости для трубопроводов по сравнению с блоками обычных кондиционеров.

Съемная нижняя крышка

Съемная нижняя крышка обеспечивает более технологичный монтаж.

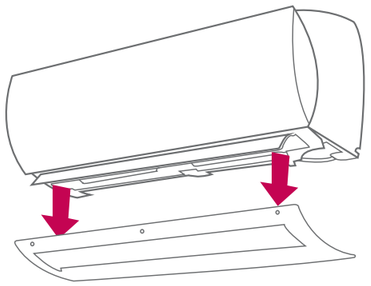

- Отпадает необходимость снятия корпуса блока при монтаже трубопроводов и кабелей.
- Благодаря запатентованной технологической опоре LG, монтаж внутреннего блока может быть произведен одним специалистом.

Удобное расположение запорных вентилей

Удобное расположение запорных вентелей обеспечивает легкий доступ к ним при монтаже под оконным проемом.

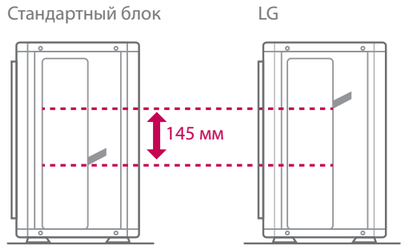

Технологическая опора

Технологическая опора обеспечивает зазор между внутренним блоком и стеной для удобства подсоединения трубопроводов.

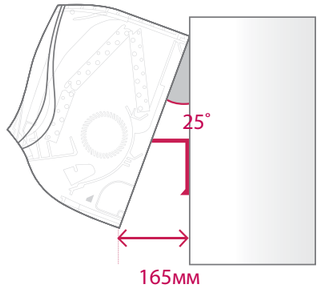

Особенности

Модельный ряд

Особенности

Выдающаяся энергоэффективность. Инверторные технологии регулирования производительности компрессора дают возможность пользователю существенно экономить затраты на электроэнергию.

Привод вентилятора BLDC. Ротор с использованием постоянного неодимового магнита обеспечивает повышенный крутящий момент, что позволяет вентилятору иметь высокие напорно-расходные характеристики.

Технология Skew Fan. Лопатки колеса вентилятора, расположенные под углом к оси вращения, обеспечивают минимальное сопротивление при движении воздуха и тем самым значительно снижают звуковое давление.

Практически бесшумный. Примененная LG технология Skew Fan, а также компрессор с минимальным уровнем вибрации, позволили максимально снизить уровень шума работающей системы.

Функция автоматической очистки Plasmaster. Предотвращает образование плесени и развитие бактерий в полостях теплообменника внутреннего блока.

Ионизатор Plasmaster. свыше 2 миллионов ионов, генерируемые ионизатором Plasmaster, полностью стерилизуют воздух, создавая здоровую и комфортную атмосферу для пользователя.

Ячеистая структура. Быстросъемный фильтрующий элемент с ячеистой структурой очищает воздух от неприятных запахов и вредных органических соединений.

Фильтр Plasmaster Cyclotron HAF. Новый фильтр надежно очищает воздух от запаха гари, частиц пыли и бактерий, а также бытовых клещей, предотвращая тем самым аллергические заболевания и приступы астмы

Противовирусный / Антиаллергенный фильтр. Проведенные авторитетными институтами испытания подтвеждают, Противовирусный / антиаллергенный фильтрующий элемент системы очистки воздуха деактивируют опасные вирусы, в том числе и вирус гриппа A(H1N1).

Режим Jet Cool. Режим форсированного охлаждения воздуха позволяет снизить температуру в помещении на 5 градусов в течение 3 минут.

Функция 4-Way Swing. С помощью 4-х сторонней подачи воздуха сплит-система LG обеспечивает быстрое и равномерное распределение охлажденного воздуха по всему помещению.

Стильный дизайн. Выдвижная или съемная передняя панель/ Доступность фильтрующих элементов / Уникальная форма корпуса / Стильная фактура.

Технологичный монтаж. Плотное прилегание блока к стене / Увеличенный объем внутренней полости для трубопроводов / Модифицированная монтажная пластина / Съемная нижняя крышка / Удобное расположение запорных вентилей / Технологическая опора.

Тройной фильтр. Удаляет из воздуха различные химические вещества и неприятные запахи, в частности запах табачного дыма, формальдегидные соединения и т.д.

Покрытие Gold Fin. Специальное защитное покрытие оребрения теплообменника наружного блока защищает его от коррозии, возникающей вследствие воздействия на него окружающей среды, что особенно актуально в условиях больших городов.

Prestige INVERTER V

H09MW
H12MW

Наивысшая энергетическая эффективность | Привод BLDC | Вентилятор Skew Fan | Практически бесшумный | Автоматическая очистка Plasmaster | Фильтр Plasmaster Cyclotron HAF | Ионизатор Plasmaster | Фильтр с ячеистой структурой | Jet Cool | 4-Way Swing | Технологичный монтаж | Стильный внешний вид | Gold Fin

ARTCOOL INVERTER V

CA09AWR
CA12AWR

Наивысшая энергетическая эффективность | Привод BLDC | Вентилятор Skew Fan | Практически бесшумный | Фильтр Plasmaster Cyclotron HAF | Антиаллергенный и антивирусный фильтр | Тройной фильтр | Автоматическая очистка | Jet Cool | 4-Way Swing | Технологичный монтаж | Стильный внешний вид | Gold Fin

ARTCOOL Gallery INVERTER V

A09AW1
A12AW1

Экономия электроэнергии | Привод BLDC | Фильтр Plasmaster | Автоматическая очистка | Jet Cool | 2-Way Swing | Стильный внешний вид | Gold Fin

Deluxe INVERTER V

CS09AQ
CS12AQ

Наивысшая энергетическая эффективность | Привод BLDC | Вентилятор Skew Fan | Практически бесшумный | Фильтр Plasmaster Cyclotron HAF | Антиаллергенный и антивирусный фильтр | Тройной фильтр | Автоматическая очистка | Jet Cool | 4-Way Swing | Технологичный монтаж | Стильный внешний вид | Gold Fin

Econo INVERTER V

S09MH
S12MH

Экономия электроэнергии | Привод BLDC | Вентилятор Skew Fan | Практически бесшумный | Автоматическая очистка | Jet Cool | 2-Way Swing | Технологичный монтаж | Стильный внешний вид | Gold Fin

ARTCOOL

C09AHR
C12AHR

Вентилятор Skew Fan | Фильтр Plasmaster Cyclotron HAF | Автоматическая очистка | Антиаллергенный и антивирусный фильтр | Jet Cool | 4-Way Swing | Технологичный монтаж | Стильный внешний вид | Gold Fin

ARTCOOL Panel

A09LKR / A12LKR
A09LKH / A12LKH

Фильтр Plasmaster | Автоматическая очистка | 2-Way Swing | Jet Cool | Стильный внешний вид | Gold Fin

Deluxe

S07AHQ S30PK
S09AHQ S36PK
S12AHQ
S18AHQ
S24AHQ

Вентилятор Skew Fan | Фильтр Plasmaster Cyclotron HAF | Автоматическая очистка | Антиаллергенный и антивирусный фильтр | Jet Cool | 4-Way Swing | Технологичный монтаж | Стильный внешний вид | Gold Fin

Standard

G07AHT
G09AHT
G12AHT
G18AHT
G24AHT

Вентилятор Skew Fan | Jet Cool | 2-Way Swing | Технологичный монтаж | Gold Fin

Модельный ряд

Prestige
INVERTER V

H09MW / H12MW

H09MW
H12MW

Сделано в Корее

Охлаждение A
Нагрев A

Наивысшая энергетическая эффективность | Привод BLDC | Вентилятор Skew Fan | Практически бесшумный | Автоматическая очистка Plasmaster | Фильтр Plasmaster Cyclotron HAF | Ионизатор Plasmaster | Фильтр с ячеистой структурой | Jet Cool | 4-Way Swing | Технологичный монтаж | Стильный внешний вид | Gold Fin

Модель			H09MW	H12MW
Холодопроизводительность	Мин. / Ном. / Макс.	Вт	300 / 2 520 / 3 800	300 / 3 500 / 4 040
Теплопроизводительность	Мин./ Ном. / Макс.	Вт	300 / 3 200 / 6 500	300 / 4 000 / 6 500
Потребляемая мощность	Охлаждение / Нагрев	Вт	450 / 570	760 / 800
Рабочий ток	Охлаждение / Нагрев	А	2,3 / 2,9	4,0 / 4,3
EER		Вт/Вт	5,6	4,6
COP		Вт/Вт	5,6	5,0
Электропитание		Ф / В / Гц	1 / 220-240 / 50	1/ 220-240 / 50
Расход воздуха	Внутр. блок/ Макс.	м³/мин	14,5	14,5
	Нар. блок/Макс.	м³/мин	33	33
Уровень шума	Внутр., Выс. / Средн. / Низк./Сон	дБ(А)±3	41 / 36 / 25 /17	42 / 36 / 25 / 17
(Звуковое давл., 1 м)	Наружный, Макс	дБ(А)±3	45	45
Заправка хладагента	Тип / г		R410A, 1 150	R410A, 1 150
Дозаправка хладагента (при длине трубопроводов > 7,5м)		г/м	20	20
Кабель электропитания (с заземлением)		кол-во жил * мм²	3 * 1,0	3 * 1,0
Межблочный кабель (с заземлением)		кол-во жил * мм²	4 * 1,0	4 * 1,0
Диаметр трубопроводов	Жидкость	мм (")	6,35 (1/4)	6,35 (1/4)
	Газ	мм (")	9,52 (3/8)	9,52 (3/8)
Габаритные размеры (без упаковки)	Внутренний (Ш*В*Г)	мм	875 * 295 * 235	875 * 295 * 235
	Наружный (Ш*В*Г)	мм	770 * 545 * 288	770 * 545 * 288
Вес нетто	Внутренний	кг	13	13
	Наружный	кг	35	35
Диапазон рабочих темп-р	Охлаждение (Наружн.)	°C	-10 ~ 48	-10 ~ 48
	Нагрев (Наружн.)	°C	-15 ~ 24	-15 ~ 24
Макс. длина трубопроводов		м	20	20
Макс. расстояние по вертикали		м	10	10

Примечания.

1. Производительности указаны для следующих условий:
   Охлаждение : Температура воздуха в помещении 27°C $_{ст}$/ 19°C $_{вт}$ / Температура наружного воздуха 35°C $_{ст}$ / 24°C $_{вт}$
   Нагрев : Температура воздуха в помещении 20°C $_{ст}$ / 15°C $_{вт}$ / Температура наружного воздуха 7°C $_{ст}$ / 6°C $_{вт}$
2. Годовое потребление энергии принято для времени наработки системой 500 часов в год при номинальных параметрах

* Технические характеристики, особенности конструкции, содержащиеся в данном каталоге, могут быть изменены без предварительного уведомления.

H09MW / H12MW

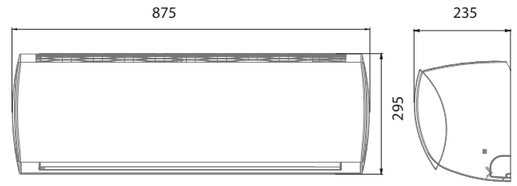

H09MW / H12MW

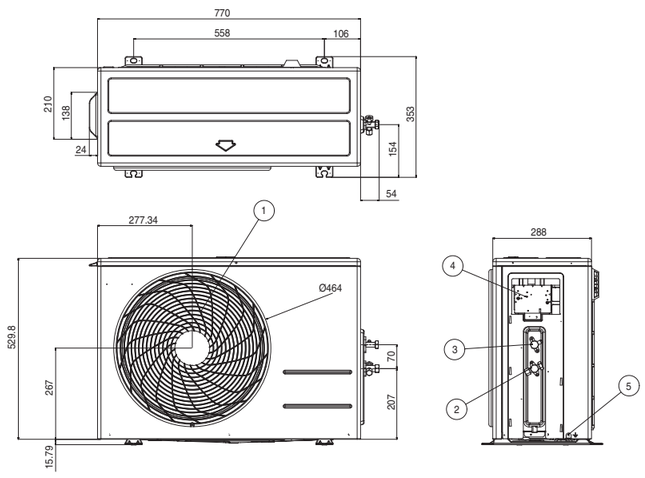

(Размеры в мм)

Поз.	Наименование
1	Решетка вентилятора
2	Подсоединение газового трубопровода
3	Подсоединение жидкостного трубопровода
4	Подключение кабелей электропитания и управления
5	Винт кабеля заземления
6	Защитная крышка запорных вентилей

ARTCOOL
INVERTER V

CA09AWR / CA12AWR

E09SQU
E12SQU

Сделано в Корее

Охлаждение A
Нагрев A

International Forum Design

GOOD DESIGN AWARD

Наивысшая энергетическая эффективность | Привод BLDC | Вентилятор Skew Fan | Практически бесшумный | Фильтр Plasmaster Cyclotron HAF | Антиаллергенный и антивирусный фильтр | Тройной фильтр | Автоматическая очистка | Jet Cool | 4-Way Swing | Технологичный монтаж | Стильный внешний вид | Gold Fin

Модель			CA09AWR	CA12AWR
Холодопроизводительность	Мин. / Ном. / Макс.	Вт	890 / 2 500 / 3 700	890 / 3 500 / 4 040
Теплопроизводительность	Мин./ Ном. / Макс.	Вт	890 / 3 200 / 4 100	890 / 4 000 / 5 100
Потребляемая мощность	Охлаждение / Нагрев	Вт	600 / 770	1 010 / 1 050
Рабочий ток	Охлаждение / Нагрев	А	2,66 / 3,40	4,60 / 4,65
EER		Вт/Вт	4,17	3,47
COP		Вт/Вт	4,16	3,81
Электропитание		Ф / В / Гц	1 / 220-240 / 50	1/ 220-240 / 50
Расход воздуха	Внутр. блок/ Макс.	$м^3$/мин	12,0	12,0
	Нар. блок/Макс.	$м^3$/мин	27	27
Дегидратация		л/ч	1,1	1,3
Уровень шума	Внутр., Выс. / Средн. / Низк/Сон	дБ(А)±3	38 / 33 / 23 /19	39 / 33 / 23 /19
(Звуковое давл., 1 м)	Наружный, Макс	дБ(А)±3	47	47
Заправка хладагента	Тип / г		R410A, 900	R410A, 900
Дозаправка хладагента (при длине трубопроводов > 7,5м)		г/м	20	20
Кабель электропитания (с заземлением)		кол-во жил * $мм^2$	3 * 1,0	3 * 1,0
Межблочный кабель (с заземлением)		кол-во жил * $мм^2$	4 * 1,0	4 * 1,0
Диаметр трубопроводов	Жидкость	мм (")	6,35 (1/4)	6,35 (1/4)
	Газ	мм (")	9,52 (3/8)	9,52 (3/8)
Габаритные размеры (без упаковки)	Внутренний (Ш*В*Г)	мм	885 * 285 * 205	885 * 285 * 205
	Наружный (Ш*В*Г)	мм	717 * 483 * 230	717 * 483 * 230
Вес нетто	Внутренний	кг	11	11
	Наружный	кг	28	28
Диапазон рабочих темп-р	Охлаждение (Наружн.)	°C	-5 ~ 48	-5 ~ 48
	Нагрев (Наружн.)	°C	-15 ~ 24	-15 ~ 24
Макс. длина трубопроводов		м	15	15
Макс. расстояние по вертикали		м	7	7

Примечания.

1. Производительности указаны для следующих условий:

Охлаждение : Температура воздуха в помещении 27°C $_{ст}$/ 19°C $_{вт}$ / Температура наружного воздуха 35°C $_{ст}$ / 24°C $_{вт}$

Нагрев : Температура воздуха в помещении 20°C $_{ст}$ / 15°C $_{вт}$ / Температура наружного воздуха 7°C $_{ст}$ / 6°C $_{вт}$

2. Годовое потребление энергии принято для времени наработки системой 500 часов в год при номинальных параметрах

* Технические характеристики, особенности конструкции, содержащиеся в данном каталоге, могут быть изменены без предварительного уведомления.

CA09AWR / CA12AWR

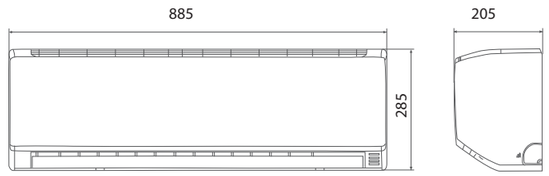

E09SQU / E12SQU

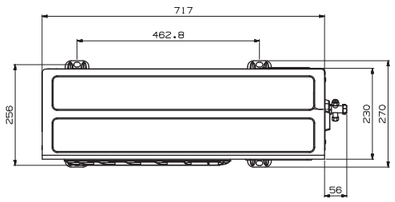

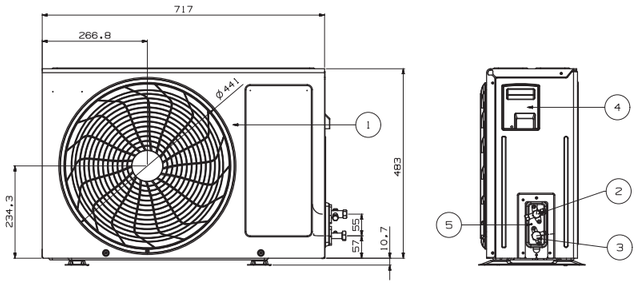

(Размеры в мм)

Поз.	Наименование
1	Решетка вентилятора
2	Подсоединение газового трубопровода
3	Подсоединение жидкостного трубопровода
4	Подключение кабелей электропитания и управления
5	Винт кабеля заземления
6	Защитная крышка запорных вентилей

ARTCOOL Gallery
INVERTER V

A09AW1 / A12AW1

A09AWU
A12AWU

Сделано в Корее

Охлаждение A
Нагрев A

International Forum Design

GOOD DESIGN AWARD

Экономия электроэнергии | Привод BLDC | Фильтр Plasmaster | Автоматическая очистка | Jet Cool | 2-Way Swing | Стильный внешний вид | Gold Fin

Модель			A09AW1	A12AW1
Холодопроизводительность	Мин. / Ном. / Макс.	Вт	1 300 / 2 700 / 3 500	1 300 / 3 500 / 4 000
Теплопроизводительность	Мин./ Ном. / Макс.	Вт	1 300 / 3 500 / 4 200	1 300 / 4 200 / 5 000
Потребляемая мощность	Охлаждение / Нагрев	Вт	830 / 960	1090 / 1160
Рабочий ток	Охлаждение / Нагрев	А	3,8 / 4,4	4,9 / 5,2
EER		Вт/Вт	3,25	3,21
COP		Вт/Вт	3,65	3,62
Электропитание		Ф / В / Гц	1 / 220-240 / 50	1 / 220-240 / 50
Расход воздуха	Внутр. блок/ Макс.	$м^3$/мин	8	10,5
	Нар. блок/Макс.	$м^3$/мин	26	34
Дегидратация		л/ч	1,2	1,5
Уровень шума	Внутр., Выс. / Средн. / Низк./Сон	дБ(А)±3	42 / 36 / 23 / -	42 / 36 / 25 / -
(Звуковое давл., 1 м)	Наружный, Макс	дБ(А)±3	48	48
Заправка хладагента	Тип / г		R410A, 1 000	R410A, 1 000
Дозаправка хладагента (при длине трубопроводов > 7,5м)		г/м	20	20
Кабель электропитания (с заземлением)		кол-во жил * $мм^2$	3 * 1,0	3 * 1,0
Межблочный кабель (с заземлением)		кол-во жил * $мм^2$	4 * 1,5	4 * 1,5
Диаметр трубопроводов	Жидкость	мм (“)	6,35 (1/4)	6,35 (1/4)
	Газ	мм (“)	9,52 (3/8)	9,52 (3/8)
Габаритные размеры (без упаковки)	Внутренний (Ш*В*Г)	мм	600 * 600 * 146	600 * 600 * 146
	Наружный (Ш*В*Г)	мм	770 * 545 * 245	770 * 545 * 245
Вес нетто	Внутренний	кг	15	15
	Наружный	кг	32	32
Диапазон рабочих темп-р	Охлаждение (Наружн.)	°C	-5 ~ 48	-5 ~ 48
	Нагрев (Наружн.)	°C	-10 ~ 24	-10 ~ 24
Макс. длина трубопроводов		м	15	15
Макс. расстояние по вертикали		м	7	7

Примечания.
1. Производительности указаны для следующих условий:
Охлаждение : Температура воздуха в помещении 27°C $_{ст}$/ 19°C $_{вт}$ / Температура наружного воздуха 35°C $_{ст}$ / 24°C $_{вт}$
Нагрев : Температура воздуха в помещении 20°C $_{ст}$ / 15°C $_{вт}$ / Температура наружного воздуха 7°C $_{ст}$ / 6°C $_{вт}$
2. Годовое потребление энергии принято для времени наработки системой 500 часов в год при номинальных параметрах
* Технические характеристики, особенности конструкции, содержащиеся в данном каталоге, могут быть изменены без предварительного уведомления.

A09AW1 / A12AW1

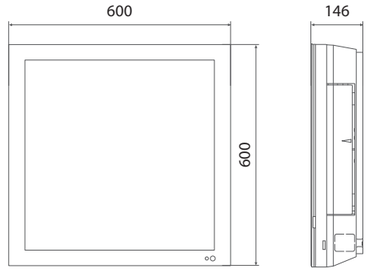

A09AWU / A12AWU

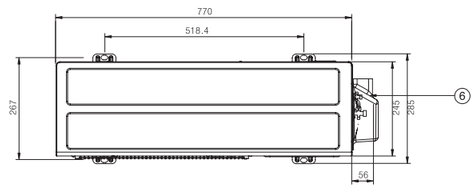

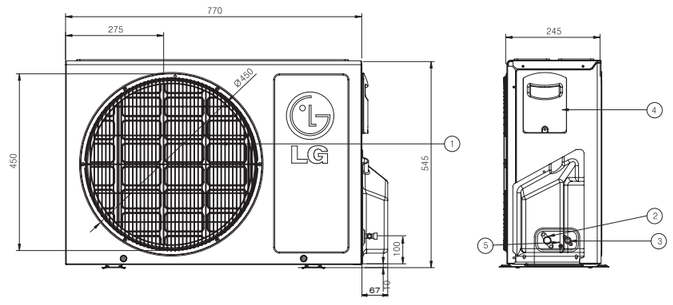

(Размеры в мм)

Поз.	Наименование
1	Решетка вентилятора
2	Подсоединение газового трубопровода
3	Подсоединение жидкостного трубопровода
4	Подключение кабелей электропитания и управления
5	Винт кабеля заземления
6	Защитная крышка запорных вентилей

Технические характеристики

Deluxe
INVERTER V

CS09AQ / CS12AQ

S09AQU
S12AQU

Сделано в Корее

Охлаждение A
Нагрев A

Наивысшая энергетическая эффективность | Привод BLDC | Вентилятор Skew Fan | Практически бесшумный | Фильтр Plasmaster Cyclotron HAF | Антиаллергенный и антивирусный фильтр | Тройной фильтр | Автоматическая очистка | Jet Cool | 4-Way Swing | Технологичный монтаж | Стильный внешний вид | Gold Fin

Модель			CS09AQ	CS12AQ
Холодопроизводительность	Мин. / Ном. / Макс.	Вт	890 / 2 500 / 3 700	890 / 3 500 / 4 040
Теплопроизводительность	Мин./ Ном. / Макс.	Вт	890 / 3 200 / 4 100	890 / 4 000 / 5 100
Потребляемая мощность	Охлаждение / Нагрев	Вт	600 / 770	1 010 / 1 050
Рабочий ток	Охлаждение / Нагрев	А	2,66 / 3,40	4,60 / 4,65
EER		Вт/Вт	4,17	3,47
COP		Вт/Вт	4,16	3,81
Электропитание		Ф / В / Гц	1 / 220-240 / 50	1 / 220-240 / 50
Расход воздуха	Внутр. блок/ Макс.	$м^3$/мин	12,0	12,0
	Нар. блок/Макс.	$м^3$/мин	27	27
Дегидратация		л/ч	1,1	1,3
Уровень шума	Внутр., Выс. / Средн. / Низк./Сон	дБ(А)±3	38 / 33 / 23 / 19	39 / 33 / 23 /19
(Звуковое давл., 1 м)	Наружный, Макс	дБ(А)±3	47	47
Заправка хладагента	Тип / г		R410A, 900	R410A, 900
Дозаправка хладагента (при длине трубопроводов > 7,5м)		г/м	20	20
Кабель электропитания (с заземлением)		кол-во жил * $мм^2$	3 * 1,0	3 * 1,0
Межблочный кабель (с заземлением)		кол-во жил * $мм^2$	4 * 1,0	4 * 1,0
Диаметр трубопроводов	Жидкость	мм (")	6,35 (1/4)	6,35 (1/4)
	Газ	мм (")	9,52 (3/8)	9,52 (3/8)
Габаритные размеры (без упаковки)	Внутренний (Ш*В*Г)	мм	885 * 285 * 205	885 * 285 * 205
	Наружный (Ш*В*Г)	мм	717 * 483 * 230	717 * 483 * 230
Вес нетто	Внутренний	кг	11	11
	Наружный	кг	28	28
Диапазон рабочих темп-р	Охлаждение (Наружн.)	°C	-5 ~ 48	-5 ~ 48
	Нагрев (Наружн.)	°C	-15 ~ 24	-15 ~ 24
Макс. длина трубопроводов		м	15	15
Макс. расстояние по вертикали		м	7	7

Примечания.
1. Производительности указаны для следующих условий:
Охлаждение : Температура воздуха в помещении 27°C $_{ст}$/ 19°C $_{вт}$ / Температура наружного воздуха 35°C $_{ст}$ / 24°C $_{вт}$
Нагрев : Температура воздуха в помещении 20°C $_{ст}$ / 15°C $_{вт}$ / Температура наружного воздуха 7°C $_{ст}$ / 6°C $_{вт}$
2. Годовое потребление энергии принято для времени наработки системой 500 часов в год при номинальных параметрах
* Технические характеристики, особенности конструкции, содержащиеся в данном каталоге, могут быть изменены без предварительного уведомления.

CS09AQ / CS12AQ

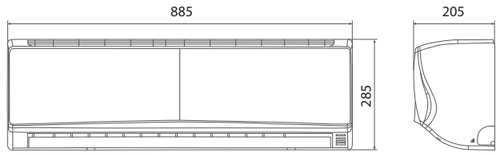

S09AQU / S12AQU

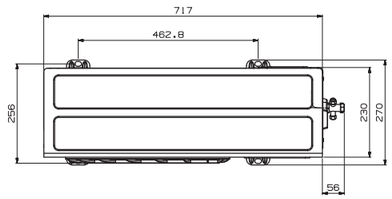

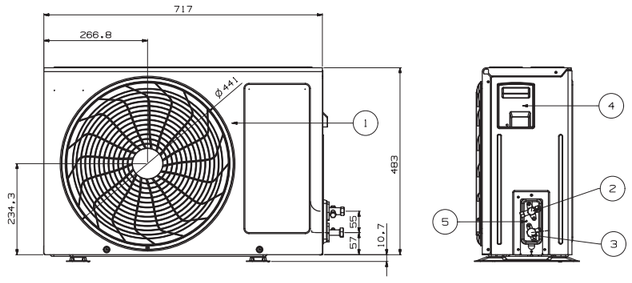

(Размеры в мм)

Поз.	Наименование
1	Решетка вентилятора
2	Подсоединение газового трубопровода
3	Подсоединение жидкостного трубопровода
4	Подключение кабелей электропитания и управления
5	Винт кабеля заземления
6	Защитная крышка запорных вентилей

Технические характеристики

Econo
INVERTER V

S09MH / S12MH

S09MH
S12MH

Охлаждение A
Нагрев A

Сделано в Корее

Экономия электроэнергии | Привод BLDC | Вентилятор Skew Fan | Практически бесшумный | Автоматическая очистка | Jet Cool | 2-Way Swing | Технологичный монтаж | Стильный внешний вид | Gold Fin

Модель			S09MH	S12MH
Холодопроизводительность	Мин. / Ном. / Макс.	Вт	890 / 2 500 / 2 800	890 / 3 500 / 3 800
Теплопроизводительность	Мин. / Ном. / Макс.	Вт	890 / 2 800 / 3 000	890 / 3 800 / 4 200
Потребляемая мощность	Охлаждение / Нагрев	Вт	780 / 700	1 090 / 1 050
Рабочий ток	Охлаждение / Нагрев	А	3,6 / 3,5	5,0 / 4,8
EER		Вт/Вт	3,21	3,21
COP		Вт/Вт	3,64	3,62
Электропитание		Ф / В / Гц	1 / 220-240 / 50	1/ 220-240 / 50
Расход воздуха	Внутр. блок/ Макс.	$м^3$/мин	9	12
	Нар. блок/Макс.	$м^3$/мин	27	27
Уровень шума	Внутр., Выс. / Средн. / Низк/Сон	дБ(А)±3	39 / 33 / 25 / 19	39 / 33 / 25 / 19
(Звуковое давл., 1 м)	Наружный, Макс	дБ(А)±3	47	47
Заправка хладагента	Тип / г		R410A, 750	R410A, 930
Дозаправка хладагента (при длине трубопроводов > 7,5м)		г/м	20	20
Кабель электропитания (с заземлением)		кол-во жил * $мм^2$	3 * 1,0	3 * 1,0
Межблочный кабель (с заземлением)		кол-во жил * $мм^2$	4 * 1,0	4 * 1,0
Диаметр трубопроводов	Жидкость	мм (″)	6,35 (1/4)	6,35 (1/4)
	Газ	мм (″)	9,52 (3/8)	9,52 (3/8)
Габаритные размеры (без упаковки)	Внутренний (Ш*В*Г)	мм	875 * 295 * 235	875 * 295 * 235
	Наружный (Ш*В*Г)	мм	717 * 483 * 230	717 * 483 * 230
Вес нетто	Внутренний	кг	13	13
	Наружный	кг	23,2	26
Диапазон рабочих темп-р	Охлаждение (Наружн.)	°C	18 ~ 48	18 ~ 48
	Нагрев (Наружн.)	°C	-5 ~ 24	-5 ~ 24
Макс. длина трубопроводов		м	15	15
Макс. расстояние по вертикали		м	7	7

Примечания.

1. Производительности указаны для следующих условий:
   Охлаждение : Температура воздуха в помещении 27°C $_{ст}$/ 19°C $_{вт}$ / Температура наружного воздуха 35°C $_{ст}$ / 24°C $_{вт}$
   Нагрев : Температура воздуха в помещении 20°C $_{ст}$ / 15°C $_{вт}$ / Температура наружного воздуха 7°C $_{ст}$ / 6°C $_{вт}$
2. Годовое потребление энергии принято для времени наработки системой 500 часов в год при номинальных параметрах

* Технические характеристики, особенности конструкции, содержащиеся в данном каталоге, могут быть изменены без предварительного уведомления.

S09MH / S12MH

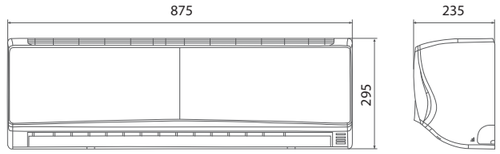

S09MH / S12MH

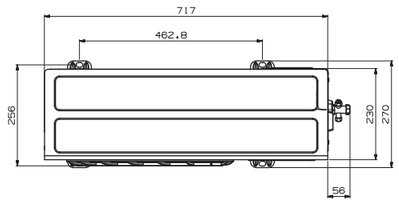

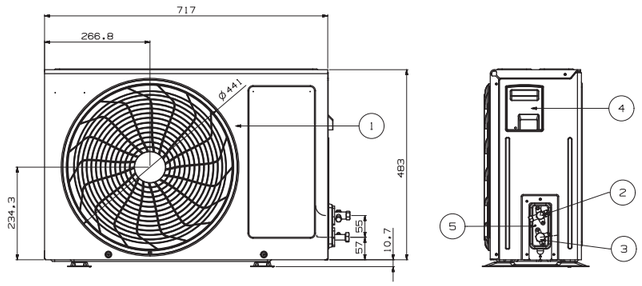

(Размеры в мм)

Поз.	Наименование
1	Решетка вентилятора
2	Подсоединение газового трубопровода
3	Подсоединение жидкостного трубопровода
4	Подключение кабелей электропитания и управления
5	Винт кабеля заземления
6	Защитная крышка запорных вентилей

Технические характеристики

ARTCOOL

C09AHR / C12AHR

C09AHU

C12AHU

Сделано в Корее

International Forum Design

GOOD DESIGN AWARD

Вентилятор Skew Fan | Фильтр Plasmaster Cyclotron HAF | Автоматическая очистка | Антиаллергенный и антивирусный фильтр | Jet Cool | 4-Way Swing | Технологичный монтаж | Стильный внешний вид | Gold Fin

Модель			C09AHR	C12AHR
Холодопроизводительность		Вт	2 650	3 370
Теплопроизводительность		Вт	2 650	3 520
Потребляемая мощность	Охлаждение / Нагрев	Вт	870 / 800	1 120 / 1 090
Рабочий ток	Охлаждение / Нагрев	А	3,90 / 3,50	5,00 / 4,90
EER		Вт/Вт	3,05	3,01
COP		Вт/Вт	3,31	3,23
Электропитание		Ф / В / Гц	1 / 220-240 / 50	1 / 220-240 / 50
Расход воздуха	Внутр. блок/ Макс.	$м^3$/мин	8	9
	Нар. блок/Макс.	$м^3$/мин	22	26
Дегидратация		л/ч	1,0	1,3
Уровень шума	Внутр., Выс. / Средн. / Низк./Сон	дБ(А)±3	35 / 31 / 27 / -	39 / 33 / 29 / -
(Звуковое давл., 1 м)	Наружный, Макс	дБ(А)±3	48	49
Заправка хладагента	Тип / г		R410A, 640	R410A, 800
Дозаправка хладагента (при длине трубопроводов > 7,5м)		г/м	20	20
Кабель электропитания (с заземлением)		кол-во жил * $мм^2$	3 * 1,0	3 * 1,0
Межблочный кабель (с заземлением)		кол-во жил * $мм^2$	3 * 1,0 + 2 * 0,75	3 * 1,0 + 2 * 0,75
Диаметр трубопроводов	Жидкость	мм (")	6,35 (1/4)	6,35 (1/4)
	Газ	мм (")	9,52 (3/8)	12,7 (1/2)
Габаритные размеры (без упаковки)	Внутренний (Ш*В*Г)	мм	890 * 290 * 210	890 * 290 * 210
	Наружный (Ш*В*Г)	мм	717 * 498 * 229	770 * 541 * 245
Вес нетто	Внутренний	кг	11	11
	Наружный	кг	29	32
Диапазон рабочих темп-р	Охлаждение (Наружн.)	°C	21 ~ 48	21 ~ 48
	Нагрев (Наружн.)	°C	1 ~ 24	1 ~ 24
Макс. длина трубопроводов		м	15	15
Макс. расстояние по вертикали		м	7	7

Примечания.

1. Производительности указаны для следующих условий:

Охлаждение : Температура воздуха в помещении 27°C $_{СТ}$/ 19°C $_{ВТ}$ / Температура наружного воздуха 35°C $_{СТ}$ / 24°C $_{ВТ}$

Нагрев : Температура воздуха в помещении 20°C $_{СТ}$ / 15°C $_{ВТ}$ / Температура наружного воздуха 7°C $_{СТ}$ / 6°C $_{ВТ}$

2. Годовое потребление энергии принято для времени наработки системой 500 часов в год при номинальных параметрах

* Технические характеристики, особенности конструкции, содержащиеся в данном каталоге, могут быть изменены без предварительного уведомления.

C09AHR / C12AHR

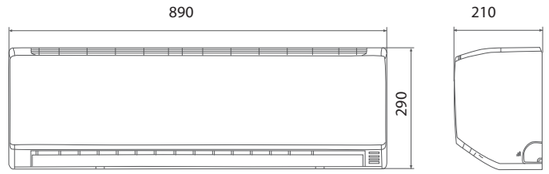

C09AHU

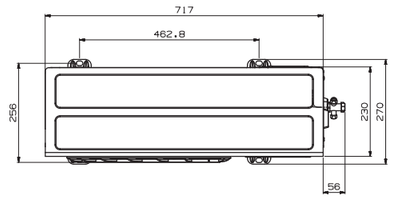

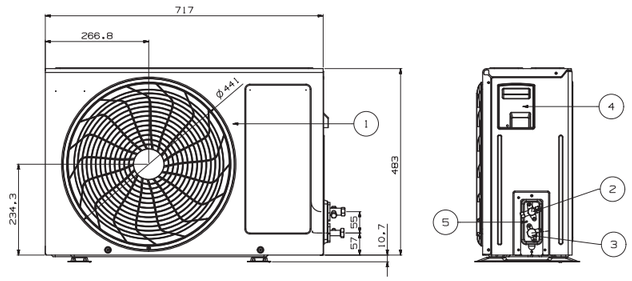

C12AHU

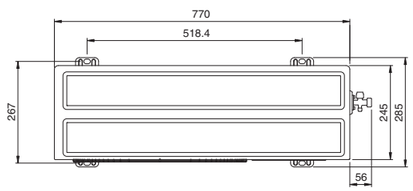

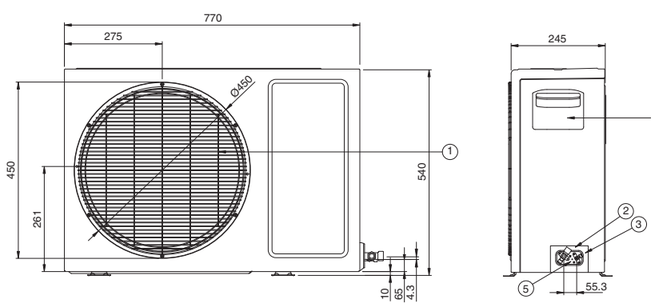

(Размеры в мм)

Поз.	Наименование
1	Решетка вентилятора
2	Подсоединение газового трубопровода
3	Подсоединение жидкостного трубопровода
4	Подключение кабелей электропитания и управления
5	Винт кабеля заземления
6	Защитная крышка запорных вентилей

ARTCOOL Panel

A09LKR / A12LKR
A09LKH / A12LKH

Зеркальный

Белый крем

Сделано в Корее

International Forum Design

Good Design Mark

Фильтр Plasmaster

Автоматическая очистка

2-Way Swing

Jet Cool

Стильный внешний вид

Gold Fin

A09LKU
A12LKU

A09LK* / A12LK*

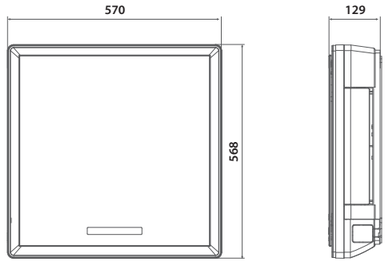

A09LKU / A12LKU

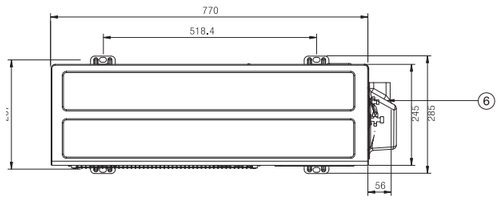

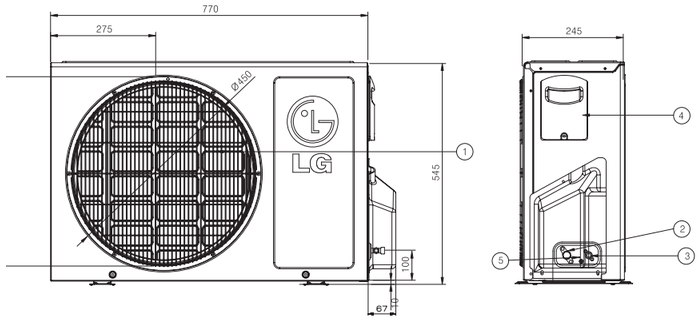

(Размеры в мм)

Поз.	Наименование
1	Решетка вентилятора
2	Подсоединение газового трубопровода
3	Подсоединение жидкостного трубопровода
4	Подключение кабелей электропитания и управления
5	Винт кабеля заземления
6	Защитная крышка запорных вентилей

Технические характеристики

Модель			A09LK*	A12LK*
Холодопроизводительность		Вт	2 460	3 460
Теплопроизводительность		Вт	2 460	3 580
Потребляемая мощность	Охлаждение / Нагрев	Вт	860 / 910	1 150 / 1 200
Рабочий ток	Охлаждение / Нагрев	А	3,90 / 4,10	5,10 / 5,30
EER		Вт/Вт	2,64	2,58
COP		Вт/Вт	2,90	2,98
Электропитание		Ф / В / Гц	1 / 220-240 / 50	1 / 220-240 / 50
Расход воздуха	Внутр. блок/ Макс.	$м^3$/мин	7,5	9
	Нар. блок/Макс.	$м^3$/мин	26	26
Дегидратация		л/ч	1,2	1,5
Уровень шума	Внутр., Выс. / Средн. / Низк./Сон	дБ(А)±3	35 / 30 / 26 / -	42 / 34 / 28 / -
(Звуковое давл., 1 м)	Наружный, Макс	дБ(А)±3	46	46
Заправка хладагента	Тип / г		R410A, 870	R410A, 880
Дозаправка хладагента (при длине трубопроводов > 7,5м)		г/м	20	20
Кабель электропитания (с заземлением)		кол-во жил * $мм^2$	3 * 1,0	3 * 1,0
Межблочный кабель (с заземлением)		кол-во жил * $мм^2$	3 * 1,0 + 2 * 0,75	3 * 1,0 + 2 * 0,75
Диаметр трубопроводов	Жидкость	мм (")	6,35 (1/4)	6,35 (1/4)
	Газ	мм (")	9,52 (3/8)	12,7 (1/2)
Габаритные размеры (без упаковки)	Внутренний (Ш*В*Г)	мм	570 * 568 * 129	570 * 568 * 129
	Наружный (Ш*В*Г)	мм	770 * 540 * 245	770 * 540 * 245
Вес нетто	Внутренний	кг	9,5	9,5
	Наружный	кг	31	31
Диапазон рабочих темп-р	Охлаждение (Наружн.)	°C	21 ~ 43	21 ~ 43
	Нагрев (Наружн.)	°C	1 ~ 24	1 ~ 24
Макс. длина трубопроводов		м	15	15
Макс. расстояние по вертикали		м	7	7

Примечания.

1. Производительности указаны для следующих условий:

Охлаждение : Температура воздуха в помещении 27°C $_{СТ}$ / 19°C $_{ВТ}$ / Температура наружного воздуха 35°C $_{СТ}$ / 24°C $_{ВТ}$

Нагрев : Температура воздуха в помещении 20°C $_{СТ}$ / 15°C $_{ВТ}$ / Температура наружного воздуха 7°C $_{СТ}$ / 6°C $_{ВТ}$

2. Годовое потребление энергии принято для времени наработки системой 500 часов в год при номинальных параметрах

* Технические характеристики, особенности конструкции, содержащиеся в данном каталоге, могут быть изменены без предварительного уведомления.

Deluxe

S07AHQ / S09AHQ / S12AHQ / S18AHQ / S24AHQ

Сделано в Корее

S07AHQ
S09AHQ

S12AHQ

S18AHQ
S24AHQ

Вентилятор Skew Fan | Фильтр Plasmaster Cyclotron HAF | Автоматическая очистка | Антиаллергенный и антивирусный фильтр | Jet Cool | 4-Way Swing | Технологичный монтаж | Стильный внешний вид | Gold Fin

Модель			S07AHQ	S09AHQ	S12AHQ	S18AHQ	S24AHQ
Холодопроизводительность		Вт	2 290	2 520	3 370	5 280	6 740
Теплопроизводительность		Вт	2 290	2 640	3 520	5 570	7 040
Потребляемая мощность	Охлаждение / Нагрев	Вт	760 / 710	835 / 820	1 120 / 1 090	1 740 / 1 730	2 360 / 2 450
Рабочий ток	Охлаждение / Нагрев	А	3,4 / 3,2	3,9 / 3,8	5,0 / 4,9	7,9 / 7,8	10,7 / 11,1
EER		Вт/Вт	3,01	3,02	3,01	3,03	2,86
COP		Вт/Вт	3,23	3,22	3,23	3,22	2,87
Электропитание		Ф / В / Гц	1 / 220-240 / 50	1 / 220-240 / 50	1 / 220-240 / 50	1 / 220-240 / 50	1 / 220-240 / 50
Расход воздуха	Внутр. блок/ Макс.	$м^3$/мин	6	7	8,5	14	19
	Нар. блок/Макс.	$м^3$/мин	22	22	26	48	48
Дегидратация		л/ч	0,8	1,0	1,3	2,0	2,8
Уровень шума	Внутр., Выс. / Средн. / Низк/Сон	дБ(А)±3	34 / 30 / 26 / -	35 / 31 / 27 / -	39 / 33 / 29 / -	41 / 37 / 34 / -	44 / 40 / 35 / -
(Звуковое давл., 1 м)	Наружный, Макс	дБ(А)±3	47	48	49	54	55
Заправка хладагента	Тип / г		R410A, 650	R410A, 580	R410A, 800	R410A, 1 120	R410A, 1 800
Дозаправка хладагента (при длине трубопроводов > 7,5м)		г/м	20	20	20	20	40
Кабель электропитания (с заземлением)		кол-во жил * $мм^2$	3 * 1,0	3 * 1,0	3 * 1,0	3 * 1,5	3 *2,5
Межблочный кабель (с заземлением)		кол-во жил * $мм^2$	3 * 1,0 + 2 * 0,75	3 * 1,0 + 2 * 0,75	3 * 1,0 + 2 * 0,75	3 * 1,5 + 2 * 0,75	3 * 2,5 + 2 * 0,75
Диаметр трубопроводов	Жидкость	мм (")	6,35 (1/4)	6,35 (1/4)	6,35 (1/4)	6,35 (1/4)	9,52 (3/8)
	Газ	мм (")	9,52 (3/8)	12,7 (1/2)	12,7 (1/2)	12,7 (1/2)	15,88 (5/8)
Габаритные размеры (без упаковки)	Внутренний (Ш*В*Г)	мм	756 * 265 * 184	756 * 265 * 184	890 * 290 * 210	1 030 * 325 * 250	1 030 * 320 * 245
	Наружный (Ш*В*Г)	мм	717 * 498 * 229	717 * 498 * 229	770 * 450 * 245	870 * 655 * 320	870 * 655 * 320
Вес нетто	Внутренний	кг	8,5	8,5	10	17	17
	Наружный	кг	29	29	32	53,5	58
Диапазон рабочих темп-р	Охлаждение (Наружн.)	°C	21 ~ 48	21 ~ 48	21 ~ 48	21 ~ 48	21 ~ 48
	Нагрев (Наружн.)	°C	1 ~ 24	1 ~ 24	1 ~ 24	1 ~ 24	1 ~ 24
Макс. длина трубопроводов		м	15	15	15	20	20
Макс. расстояние по вертикали		м	7	7	7	15	15

Примечания.

1. Производительности указаны для следующих условий:

Охлаждение : Температура воздуха в помещении 27°C_{CT}/ 19°C_{BT} / Температура наружного воздуха 35°C_{CT} / 24°C_{BT}

Нагрев : Температура воздуха в помещении 20°C_{CT} / 15°C_{BT} / Температура наружного воздуха 7°C_{CT} / 6°C_{BT}

2. Годовое потребление энергии принято для времени наработки системой 500 часов в год при номинальных параметрах

* Технические характеристики, особенности конструкции, содержащиеся в данном каталоге, могут быть изменены без предварительного уведомления.

S07AHQ / S09AHQ

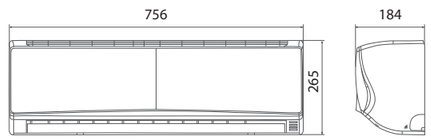

S12AHQ

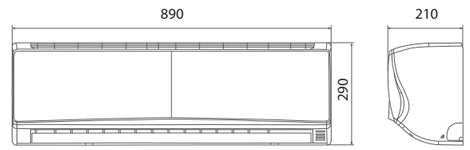

S18AHQ

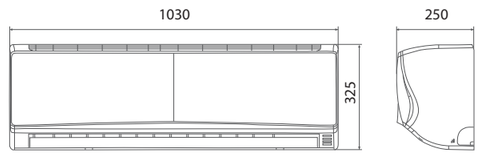

S24AHQ

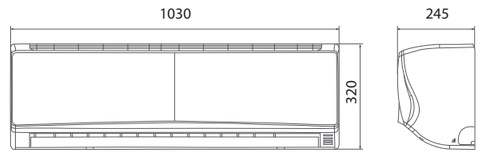

S07AHQ / S09AHQ

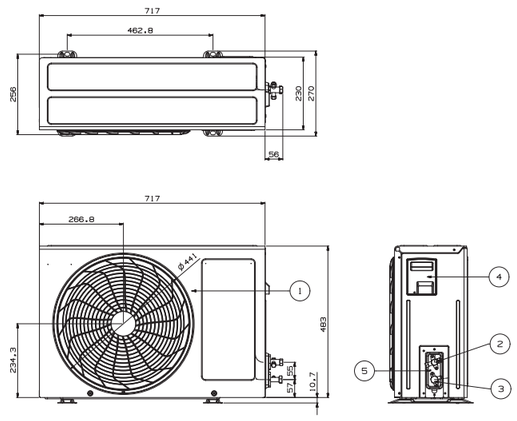

S12AHQ

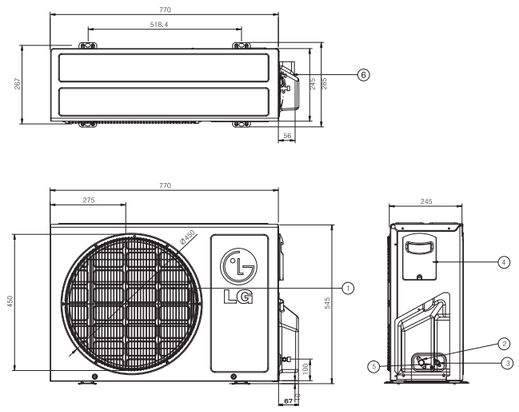

S18AHQ / S24AHQ

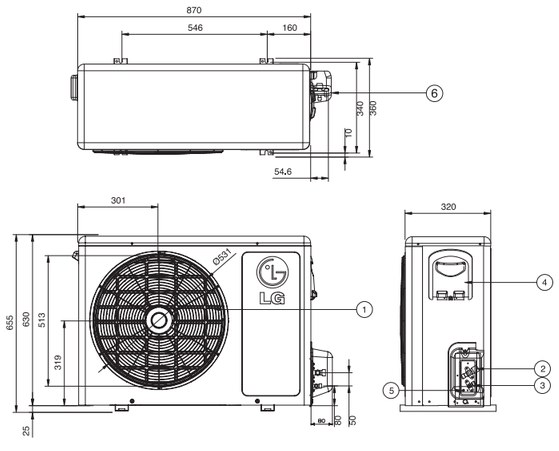

(Размеры в мм)

Поз.	Наименование
1	Решетка вентилятора
2	Подсоединение газового трубопровода
3	Подсоединение жидкостного трубопровода
4	Подключение кабелей электропитания и управления
5	Винт кабеля заземления
6	Защитная крышка запорных вентилей

Deluxe

S30PK / S36PK

S30PK

S36PK

Сделано в Корее

Вентилятор Skew Fan | Фильтр Plasmaster Cyclotron HAF | Автоматическая очистка | Антиаллергенный и антивирусный фильтр | Jet Cool | 4-Way Swing | Технологичный монтаж | Стильный внешний вид | Gold Fin

Модель			S30PK	S36PK
Холодопроизводительность		Вт	8 500	9 250
Теплопроизводительность		Вт	9 080	10 150
Потребляемая мощность	Охлаждение / Нагрев	Вт	3 260 / 3 470	3 680 / 3 700
Рабочий ток	Охлаждение / Нагрев	А	14,70 / 15,20	16,20 / 16,20
EER		Вт/Вт	2,61	2,51
COP		Вт/Вт	2,62	2,74
Электропитание		Ф / В / Гц	1 / 220-240 / 50	1 / 220-240 / 50
Расход воздуха	Внутр. блок/ Макс.	$м^3$/мин	21,0	25,0
	Нар. блок/Макс.	$м^3$/мин	48,0	58,0
Дегидратация		л/ч	3,8	4,2
Уровень шума	Внутр., Выс. / Средн. / Низк/Сон	дБ(А)±3	48 / 45 / 41 / -	51 / 48 / 43 / -
(Звуковое давл., 1 м)	Наружный, Макс	дБ(А)±3	58	60
Заправка хладагента	Тип / г		R410A, 2 450	R410A, 2 600
Дозаправка хладагента (при длине трубопроводов > 7,5м)		г/м	40	40
Кабель электропитания (с заземлением)		кол-во жил * $мм^2$	3 * 2,5	3 * 5,5
Межблочный кабель (с заземлением)		кол-во жил * $мм^2$	3 * 0,75 + 3 * 0,75	3 * 0,75 + 3 * 0,75
Диаметр трубопроводов	Жидкость	мм (")	6,35 (1/4)	9,52 (3/8)
	Газ	мм (")	15,88 (5/8)	19,05 (3/4)
Габаритные размеры (без упаковки)	Внутренний (Ш*В*Г)	мм	1209 * 346 * 205	1209 * 346 * 205
	Наружный (Ш*В*Г)	мм	870 * 800 * 320	870 * 1038 * 320
Вес нетто	Внутренний	кг	18	18
	Наружный	кг	75	89
Диапазон рабочих темп-р	Охлаждение (Наружн.)	°C	21 ~ 48	21 ~ 48
	Нагрев (Наружн.)	°C	1 ~ 24	1 ~ 24
Макс. длина трубопроводов		м	30	30
Макс. расстояние по вертикали		м	15	15

Примечания.

1. Производительности указаны для следующих условий:

Охлаждение : Температура воздуха в помещении 27°$C_{ст}$ / 19°$C_{вт}$ / Температура наружного воздуха 35°$C_{ст}$ / 24°$C_{вт}$

Нагрев : Температура воздуха в помещении 20°$C_{ст}$ / 15°$C_{вт}$ / Температура наружного воздуха 7°$C_{ст}$ / 6°$C_{вт}$

2. Годовое потребление энергии принято для времени наработки системой 500 часов в год при номинальных параметрах

* Технические характеристики, особенности конструкции, содержащиеся в данном каталоге, могут быть изменены без предварительного уведомления.

S30PK / S36PK

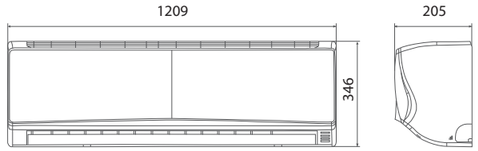

S30PK

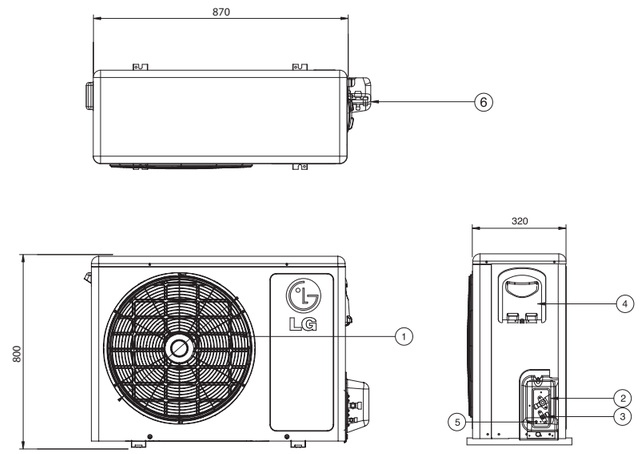

S36PK

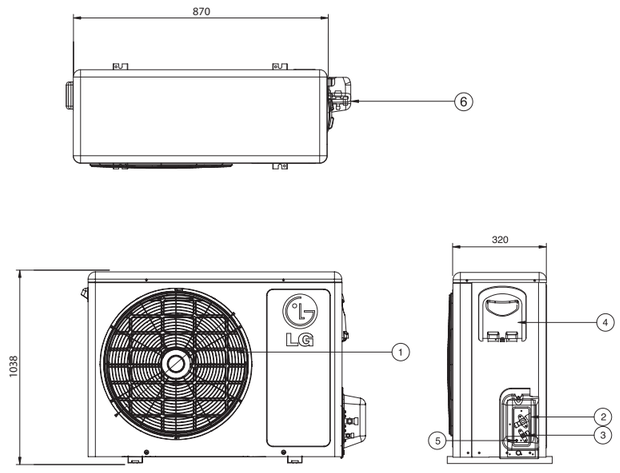

(Размеры в мм)

Поз.	Наименование
1	Решетка вентилятора
2	Подсоединение газового трубопровода
3	Подсоединение жидкостного трубопровода
4	Подключение кабелей электропитания и управления
5	Винт кабеля заземления
6	Защитная крышка запорных вентилей

Standard

G07AHT / G09AHT / G12AHT / G18AHT / G24AHT

G07AHT
G09AHT

G12AHT

G18AHT
G24AHT

Вентилятор Skew Fan | Jet Cool | 2-Way Swing | Технологичный монтаж | Gold Fin

Модель			G07AHT	G09AHT	G12AHT	G18AHT	G24AHT
Холодопроизводительность		Вт	2 170	2 580	3 370	5 420	6 740
Теплопроизводительность		Вт	2 260	2 730	3 520	5 860	6 830
Потребляемая мощность	Охлаждение / Нагрев	Вт	720 / 660	900 / 840	1 050 / 975	1 780 / 1 820	2 400 / 2 250
Рабочий ток	Охлаждение / Нагрев	А	3,3 / 3,0	4,1 / 3,8	4,9 / 4,6	8,3 / 8,9	10,9 / 10,5
EER		Вт/Вт	3,01	2,87	3,21	3,05	2,81
		Бте/ч*Вт	10,28	9,78	11,0	10,4	9,58
COP		Вт/Вт	3,42	3,25	3,61	3,22	3,04
Электропитание		Ф / В / Гц	1 / 220-240 / 50	1 / 220-240 / 50	1 / 220-240 / 50	1 / 220-240 / 50	1 / 220-240 / 50
Расход воздуха	Внутр. блок/ Макс.	$м^3$/мин	6,4	6,6	8	15	19
	Нар. блок/Макс.	$м^3$/мин	22	22	25	44	44
Дегидратация		л/ч	1,0	1,2	1,5	2,2	2,8
Уровень шума	Внутр., Выс. / Средн. / Низк./Сон	дБ(А)±3	34 / 31 / 26 / -	35 / 32 / 28 / -	38 / 33 / 29 / -	41 / 38 / 34 / -	43 / 40 / 35 / -
(Звуковое давл., 1 м)	Наружный, Макс	дБ(А)±3	45	46	48	54	55
Заправка хладагента	Тип / г		R410A, 550	R410A, 660	R410A, 760	R410A, 1 110	R410A, 1 350
Дозаправка хладагента (при длине трубопроводов > 7,5м)		г/м	20	20	20	30	30
Кабель электропитания (с заземлением)		кол-во жил * $мм^2$	3 * 1,0	3 * 1,0	3*1,0	3 * 1,5	3*2,5
Межблочный кабель (с заземлением)		кол-во жил * $мм^2$	3 * 1,0 + 2 * 0,75	3 * 1,0 + 2 * 0,75	3*1,0 + 2*0,75	3 * 1,5 + 2* 0,75	3*2,5 + 2*0,75
Диаметр трубопроводов	Жидкость	мм (")	6,35 (1/4)	6,35 (1/4)	6,35 (1/4)	6,35 (1/4)	9,52 (3/8)
	Газ	мм (")	9,52 (3/8)	9,52 (3/8)	12,7 (1/2)	12,7 (1/2)	15,88 (5/8)
Габаритные размеры (без упаковки)	Внутренний (Ш*В*Г)	мм	756 * 265 * 184	756 * 265 * 184	890 * 290 * 210	1 030 * 320 * 245	1 030 * 320 * 245
	Наружный (Ш*В*Г)	мм	575 * 540 * 262	575 * 540 * 262	770 * 540 * 245	870 * 655 * 320	870 * 655 * 320
Вес нетто	Внутренний	кг	7,2	7,2	11	14,4	14,7
	Наружный	кг	23	26	30,2	45,2	55,2
Диапазон рабочих темп-р	Охлаждение (Наружн.)	°C	21 ~ 48	21 ~ 48	21 ~ 48	21 ~ 48	21 ~ 48
	Нагрев (Наружн.)	°C	1 ~ 24	1 ~ 24	1 ~ 24	1 ~ 24	1 ~24
Макс. длина трубопроводов		м	15	15	15	30	30
Макс. расстояние по вертикали		м	7	7	7	15	15

Примечания.

1. Производительности указаны для следующих условий:

Охлаждение : Температура воздуха в помещении 27°$C_{СТ}$/ 19°$C_{ВТ}$ / Температура наружного воздуха 35°$C_{СТ}$ / 24°$C_{ВТ}$

Нагрев : Температура воздуха в помещении 20°$C_{СТ}$ / 15°$C_{ВТ}$ / Температура наружного воздуха 7°$C_{СТ}$ / 6°$C_{ВТ}$

2. Годовое потребление энергии принято для времени наработки системой 500 часов в год при номинальных параметрах

* Технические характеристики, особенности конструкции, содержащиеся в данном каталоге, могут быть изменены без предварительного уведомления.

G07AHT / G09AHT

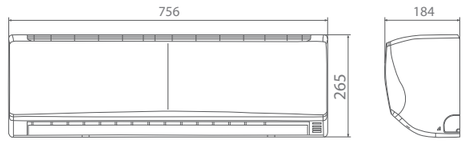

G12AHT

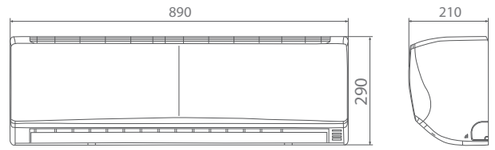

G07AHT / G09AHT

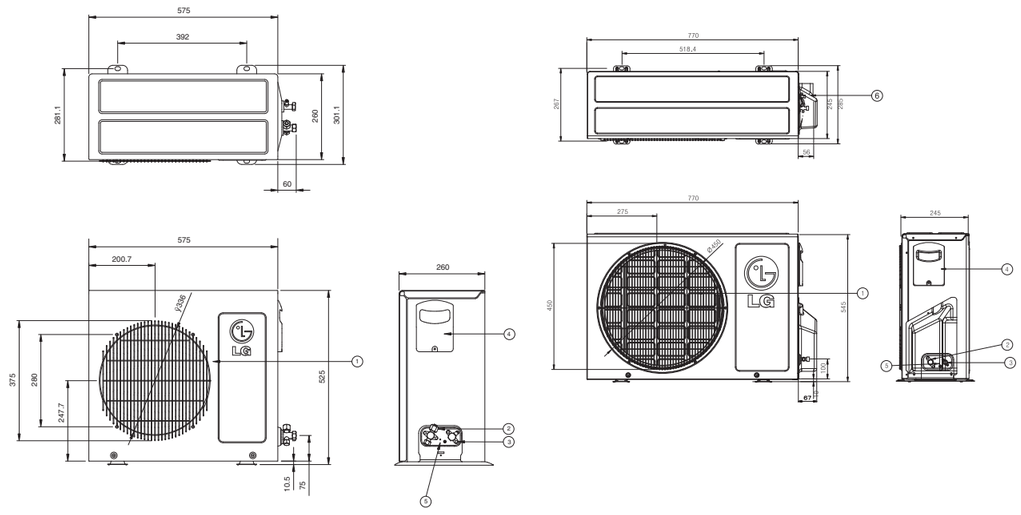

G12AHT

G18AHT / G24AHT

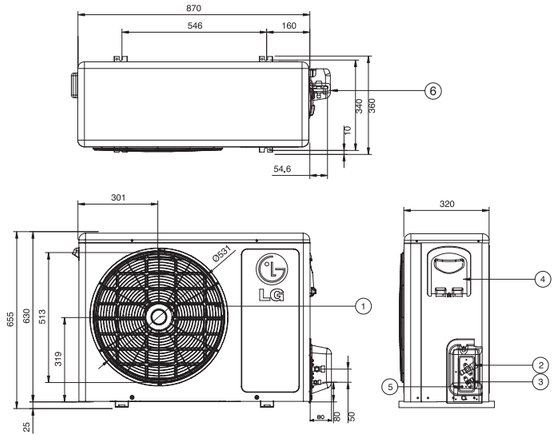

(Размеры в мм)

Поз.	Наименование
1	Решетка вентилятора
2	Подсоединение газового трубопровода
3	Подсоединение жидкостного трубопровода
4	Подключение кабелей электропитания и управления
5	Винт кабеля заземления
6	Защитная крышка запорных вентилей

Сводная таблица функций

		Prestige INVERTER V	ARTCOOL INVERTER V	ARTCOOL Gallery INVERTER V	Deluxe INVERTER V	Econo INVERTER V	ARTCOOL	ARTCOOL Panel	Deluxe	Standard
Практически бесшумные	17дБ	●	—	—	—	—	—	—	—	—
	19дБ	—	●	—	●	●	—	—	—	—
	Вентилятор Skew Fan	●	●	—	●	●	●	—	●	●
Экономия электроэнергии	Inverter V	●	●	●	●	●	—	—	—	—
	Привод BLDC	●	●	●	●	●	—	—	—	—
Забота о здоровье	Фильтр с ячеистой структурой	●	—	—	—	—	—	—	—	—
	Ионизатор Plasmaster	●	—	—	—	—	—	—	—	—
	Фильтр Plasmaster Cyclotron HAF	●	●	—	●	—	●	—	●	—
	Фильтр Plasmaster	—	—	●	—	—	—	●	—	—
	Plasmaster Автоматическая осчистка	●	—	—	—	—	—	—	—	—
	Автоматическая очистка	—	●	●	●	●	●	●	●	—
	Тройной фильтр	—	●	—	●	—	—	—	—	—
	Противовирусный и антиаллергенный фильтр	—	●	—	●	—	●	—	●	—
Комфортное воздухо-распределение	2-Way Swing	—	—	●	—	●	—	●	—	●
	4-Way Swing	●	●	—	●	—	●	—	●	—
	Jet Cool	●	●	●	●	●	●	●	●	●
	Gold Fin	●	●	●	●	●	●	●	●	●

МУЛЬТИ СПЛИТ-СИСТЕМЫ LG

LG Fresh Air – Чистый воздух в Вашем доме!

Мульти сплит-системы
Модельный ряд 2012

Наружные блоки

Система LG Multi включает в себя различные внутренние блоки, а также наружные блоки производительностью до 17,9 кВт.
С помощью 15 наружных и 41 внутренних блоков можно составить более 2000 различных комбинаций.

кВт (Охл./ Нагрев) / Тип	Multi F	Макс. кол-во внутр. бл.	Электро-питание
4,1 / 4,7	MU2M15 UL2R0	2	1ø
4,7 / 5,3	MU2M17 UL2R0	2	1ø
5,3 / 6,3	MU3M19 UE2R0	3	1ø
6,2 / 7,0	MU3M21 UE2R0	3	1ø
7,0 / 8,4	MU4M25 U42R0	4	1ø
7,9 / 9,1	MU4M27 U42R0	4	1ø
8,8 / 10,1	MU5M30 U42R0	5	1ø
9,7 / 11,1	MU5M40 UH0R0	5	1ø

Пример комбинации

кВт (Охл./ Нагрев) / Тип	Multi FDX	Макс. кол-во внутр. бл.	Электро-питание
11,7 / 13,5	FM40AH UH5R0	7	1ø
13,5 / 14,1	FM41AH U33R0	7	3ø
15,5 / 16,4	FM48AH U33R0 FM49AH U33R0	8	1ø 3ø
16,7 / 17,9	FM56AH U33R0 FM57AH U33R0	9	1ø 3ø

Пример комбинации

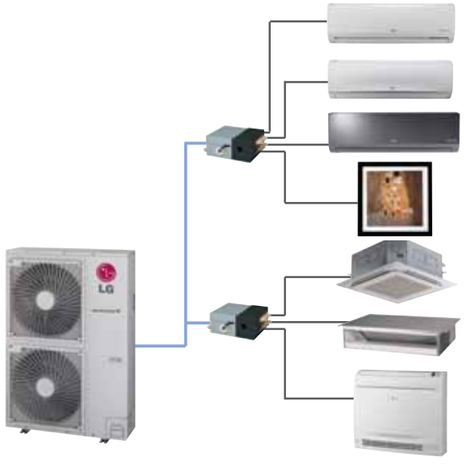

Внутренние блоки

Возможность комбинирования с различными типами внутренних блоков

ART COOL Inverter Примечание. * обозначает цвет передней панели: *Зеркальный (R) / *Серебристый (V) / *Белый (W)
ART COOL Panel Примечание. * обозначает цвет передней панели: *Серебристый (V) / *Красный (E) / *Золотой (G) / *Светло-серебристый (H)

кВт (Охл./ Нагрев) / Тип	Настенный тип				
	Deluxe	Standard	ART COOL Inverter	ART COOL Gallery	ART COOL Panel
1,5 / 1,6		MS05SQ NW0R0 •			
2,1 / 2,3	MS07AQ NB0R0 •	MS07SQ NW0R0 •	MS07AW* NB0R0 •		
2,6 / 2,9	MS09AQ NB0R0 •	MS09SQ NB0R0 •	MS09AW* NB0R0 •	MA09AH1 NF1R0 •	MA09AH* NF1R0 •
3,5 / 3,9	MS12AQ NB0R0 •	MS12SQ NB0R0 •	MS12AW* NB0R0 •	MA12AH1 NF1R0 •	MA12AH* NF1R0 •
5,3 / 5,8	MS18AQ NC0R0 •	MS18SQ NC0R0 •	MS18AW* NC0R0 •		
6,7 / 7,5	MS24AQ NC0R0 •	MS24SQ NC0R0 •	MS24AW* NC0R0 •		

• Примечание: модели совместимы только с мульти сплит-системами

кВт (Охл./ Нагрев) / Тип	Коммерческая серия					
	Кассетный тип		Канальный тип		Консольный тип	Напольно-потолочный тип
	1-поточные	4-поточные	Низконапорные	Высоконапорные		
1,5/1,6		MT06AH NR0R0 •				
2,1 / 2,3		MT08AH NR0R0 •				
2,6 / 2,9	MT09AH NU1R0 •	CT09 NR2R0 *	MB09AHL N12R0 •		CQ09 NA0R0 *	CV09 NE2R0 *
3,5 / 3,9	MT11AH NU1R0 •	CT12 NR2R0 *	MB12AHL N12R0 •		CQ12 NA0R0 *	CV12 NE2R0 *
5,3 / 5,8		CT18 NQ2R0 *	MB18AHL N22R0 •	CB18 NH2R0 *	CQ18 NA0R0 *	CV18 NJ2R0 *
7,0 / 7,5		CT24 NP2R0 *	MB24AHL N22R0 •	CB24 NH2R0 *		CV24 NJ2R0 *

* Примечание: модели совместимы с инверторными наружными блоками коммерческой серии
• Примечание: модели несовместимы с инверторными наружными блоками коммерческой серии

ОСОБЕННОСТИ МУЛЬТИ СПЛИТ-СИСТЕМ

Высокая энергоэффективность (COP)

В 2012 году LG BLDC компрессор установлен во всех моделях мульти сплит-систем с инверторным приводом и высокоэффективными теплообменниками.

Эффект от использования инвертора переменного тока сопоставим с посадкой **138** сосновых деревьев.

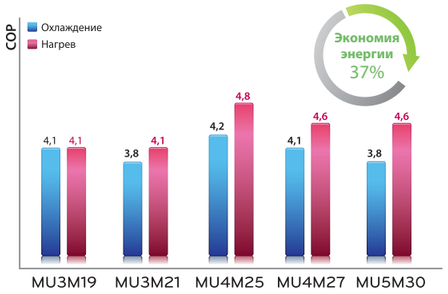

1) По данным KFRI(Корейский научно-исследовательский институт лесного хозяйства), рассчитанным на основе годового показателя энергосбережения. (Исходные данные: применение технологии 4 часа в сутки, 365 дней)
2) Показатель энергосбережения 37% по сравнению с кондиционерами LG без инверторной технологии

Мощный компрессор с бесщеточным двигателем постоянного тока (BLDC)

Коммерческие системы кондиционирования LG Electronics оснащены компрессором с бесщеточным двигателем постоянного тока, в котором используется мощный неодимовый магнит, значительно повышающий энергоэффективность компрессора.
Компрессор такого типа обладает высокой производительностью по сравнению с компрессором с инверторным приводом переменного тока.

1. Минимальный унос масла
2. Высокоэффективный привод
3. Высокий КПД
4. Оптимизация вибрации и шума
5. Высокая надежность

Распределенная обмотка привода

Нераспределенная обмотка привода

*Нераспределенная обмотка привода: только для наружных блоков Multi F 4,7-8,8кВт

Инверторная технология

Развитие инверторных технологий позволяет создавать более производительные системы кондиционирования с высоким уровнем энергосбережения и низким уровнем шума. В сплит-системах LG Electronics применяется технология коррекции коэффициента мощности (PFC*), а также технология управления с помощью синусоидального сигнала.

Сравнение традиционного инвертора и инвертора с технологиями PFC и Синусоидальный сигнал
(*PFC : Power Factor Correction)

Коррекция коэффициента мощности (PFC)

Частичное переключение
Полное переключение

Управление с помощью синусоидального сигнала

Сигнал прямоугольной формы
Сигнал синусоидальной формы

*V: Входное напряжение *I: Входной ток

Питающее напряжение возрастает с 280В до 380В. Это означает, что при высоких нагрузках значительно уменьшаются потери тока от источника питания, что повышает энергетическую эффективность системы и позволяет экономить электроэнергию.

Управление с помощью синусоидального сигнала позволяет выравнивать формирующееся напряжение и добиваться высоких значений энергоэффективности.

Вентилятор с бесщеточным двигателем постоянного тока (BLDC)

Вентилятор с приводом типа BLDC обеспечивает дополнительное энергосбережение. По сравнению с двигателями переменного тока применение привода типа BLDC сокращает энергопотребление при максимальной частоте вращения вентилятора на 35%.

Вентилятор с двигателем типа BLDC

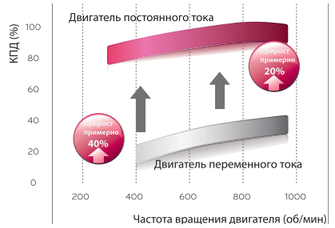

Пониженный уровень шума

Модифицированная решетка

Модифицированная решетка наружного блока увеличивает эффективность теплообмена и снижает уровень шума.

Улучшенная конструкция осевого вентилятора

Увеличенная толщина кромки и наличие насечки на задней кромке лопасти крыльчатки обеспечивает более эффективную работу вентилятора.

Новый внешний вид

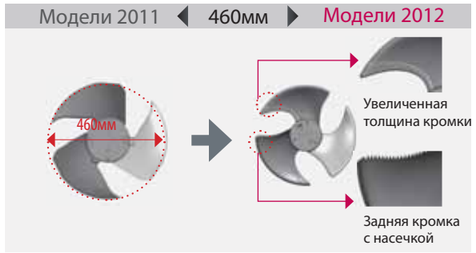

Звукоизоляция компрессора

Компрессор наружного блока покрыт специальным звукоизоляционным материалом, выполненным из резины и войлока. Данный вид звукоизоляции значительно понижает уровень шума.

Теплообменник с высокой плотностью оребрения

- Повышение коэффициента теплопередачи теплообменника на 28%
- Антикоррозионное покрытие Gold Fin

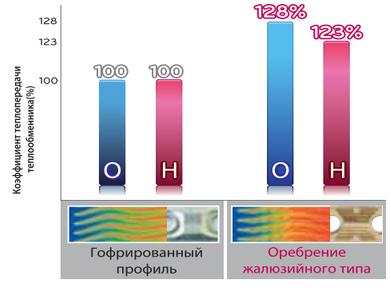

ОСОБЕННОСТИ МУЛЬТИ СПЛИТ-СИСТЕМ

Множество различных комбинаций

Применение мульти сплит-систем

Ресторан

Офис

Квартира

Дом

Минимальная мощность 1,5 кВт

Эффективные решения для помещений с малой площадь.

Широкий диапазон рабочих температур

Благодаря применению вентилятора с двигателем типа BLDC, а также BLDC компрессора, стало возможным расширить диапазон рабочих температур до -15°C в режиме нагрева и до 46°C в режиме охлаждения.

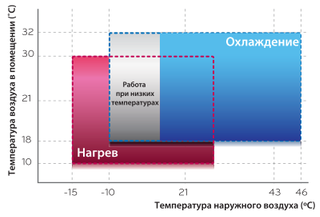

Контроль давления хладагента

В наружном блоке имеется датчик давления, с помощью которого происходит измерение и оптимизация значений рабочих давлений хладагента, что значительно сокращает время выхода системы на заданный режим работы. Кроме того это дает возможность расширить диапазон рабочих температур наружного воздуха до -10°C в режиме охлаждения.

• Снижено время для достижения заданной температуры • Стабильное поддержание заданной температуры

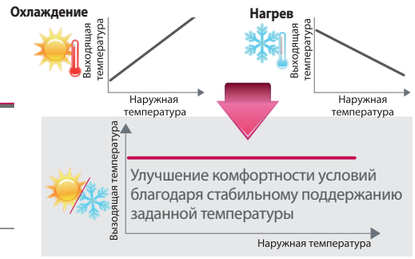

В коммерческих системах кондиционирования LG Electronics применен вентилятор типа Skew, имеющий направляющие лопатки, расположенные под некоторым углом к оси вентилятора. Данная конструкция позволяет значительно уменьшить сопротивление воздуха, проходящего через теплообменник, снижая при этом уровень шума при работе внутреннего блока.

При вращении вентилятора лопасти вентилятора находятся параллельно диффузору (контактируя с диффузором по поверхности лопасти), при этом мгновенный перепад давлений имеет высокое значение.

При вращении вентилятора лопасти вентилятор находится под углом к диффузору (контактируя с диффузором в точке), при этом мгновенный перепад давлений имеет низкое значение.

Ночной (бесшумный) режим работы

Ночной (бесшумный) режим работы устанавливается посредством настройки платы управления наружного блока.

	День	Ночной режим работы
MU2M15	49	44
MU2M17	49	44
MU3M19	50	45
MU3M21	51	46
MU4M25	51	46
MU4M27	51	46
MU5M30	51	46

Уровень шума (дБа)

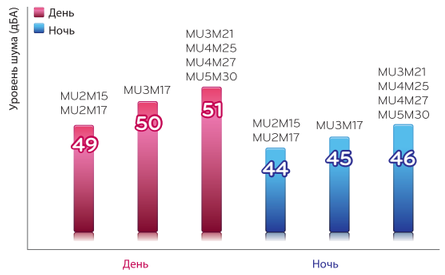

ОСОБЕННОСТИ МУЛЬТИ СПЛИТ-СИСТЕМ

Увеличенная длина трубопроводов

В особенности наружный блок FM56AH имеет максимальную длину трубопроводов до 145м и перепад высот до 30м, что обеспечивает расширенные возможности для монтажа.

*Ограничения длины трубопроводов системы Multi F

Длина трубопроводов (м)	MU2M15 MU2M17	MU3M19 MU3M21	MU4M25 MU4M27	MU5M30	MU5M40
Суммарная длина	30	50	70	75	85
Максимальная длина	20	25	25	25	25
Макс. перепад высот					
Внутренний-Наружный	15	15	15	15	15
Внутренний-Внутренний	7.5	7.5	7.5	7.5	7.5

*Ограничения длины трубопроводов системы Multi F Dx

Длина трубопроводов (м)	FM40AH	FM48AH	FM56AH
Суммарная длина (A+L1+L2+L3)	100	135	145
Длина от наружного блока до блока-распределителя (A)	50	55	55
Суммарная длина ответвлений (L1+L2+L3)	50	80	90
Длина от блока-распределителя (A) до внутреннего блока	15	15	15
Максимальный перепад высот			
Внутренний-Наружный (B)	30	30	30
Внутренний-Внутренний (C)	15	15	15

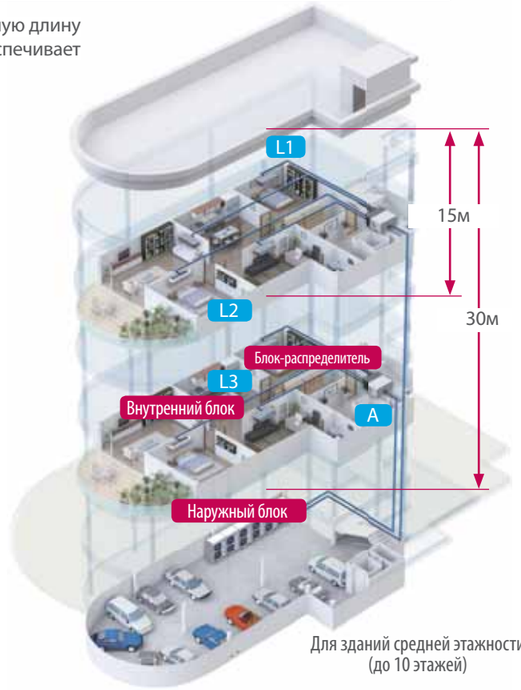

Для зданий средней этажности (до 10 этажей)

Система диагностики LG MV

- Упрощает процесс пуско-наладки и диагностики системы
- Мониторинг основных компонентов системы: компрессоров, вентиляторов, вентилей и т.п.

Возможности централизованного и удаленного управления и мониторинга

Функция проверки межблочных соединений

Благодаря финкции проверки межблочных соединений, при монтаже оборудования существует возможность проверки корректности подключения электрических соединений посредством платы управления наружного блока.

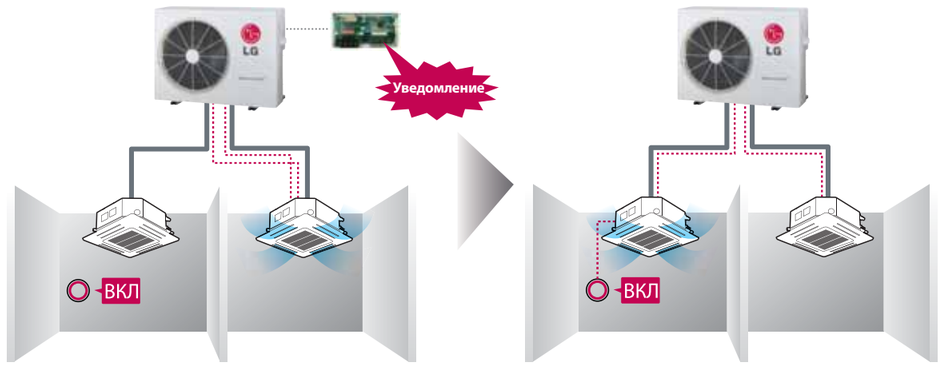

Функция доступна только для наружных блоков Multi F 4,7-8,8кВт
Более подробная информация см. инструкцию по монтажу или технический каталог.

Компактное расположение штуцеров для подключения трубопроводов

Компактное расположение штуцеров для подключения трубопроводов (MU3M19, MU3M21), технологичный монтаж и обслуживание, экономия пространства для монтажа

Управление пиковым значением тока

Функция управления пиковым значением тока поддерживает заданное значение, обеспечивая максимальную производительность и энергоэффективность.

Отключение электропитания платы наружного блока

Функция отключения электропитания платы наружного блока в режиме ожидания (Stand By) обеспечивает экономию электроэнергии до 90% (только для моделей наружных блоков Multi F 4,1~8,8 кВт).

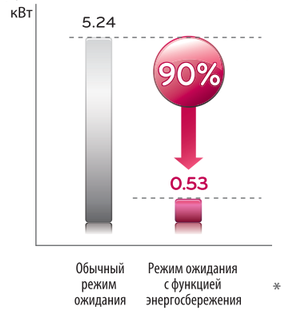

* На основе MU3M19

ОСОБЕННОСТИ МУЛЬТИ СПЛИТ-СИСТЕМ

Режим принудительного охлаждения

При включении режима принудительного охлаждения с помощью установки микропереключателей платы наружного блока появляеся возможность производить заправку или сбор хладагента в наружный блок. Данная функция необходима при демонтаже оборудования или устранения неисправностей.

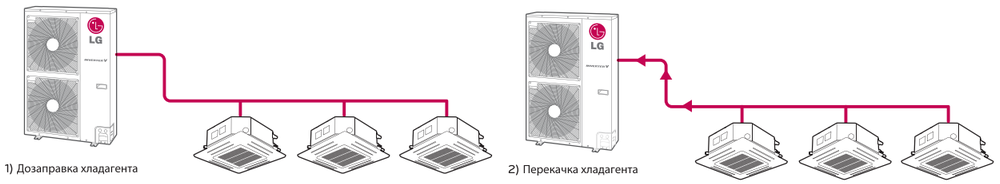

Универсальность блоков

Внутренние блоки кассетного, канального и напольно-потолочного совместимы как с коммерческими инверторными сплит-системами, так и с мульти сплит-системами

Кассетного типа
: CT12, CT18, CT24

Канального типа
: CB18, CB24

Напольно-потолочного типа
: CV12, CV18, CV24

Консольного типа
: CQ12, CQ18

Блокировка режима работы

Посредством установки настроек микропереключателя возможна блокировка режима работы системы (охлаждение/нагрев).

Технологичность конструкции

Технологичная конструкция наружного блока позволяет существенно экономить время и затраты на проведения монтажа.

1. Подсоединение трубопроводов

- Возможность подсоединения трубопроводов с одной из 4 сторон
- Опрятный внешний вид

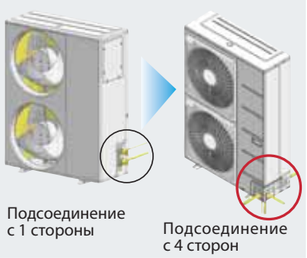

2. Транспортировка

- Специальные рукоятки для переноски

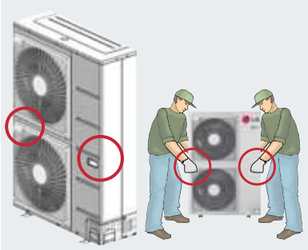

3. Техническое обслуживание

- Для технического обслуживания достаточно удалить 3 фиксатора

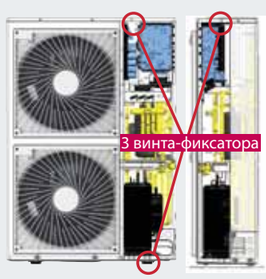

ВЫСОКАЯ ЭФФЕКТИВНОСТЬ И НАДЕЖНОСТЬ

НАРУЖНЫЕ БЛОКИ

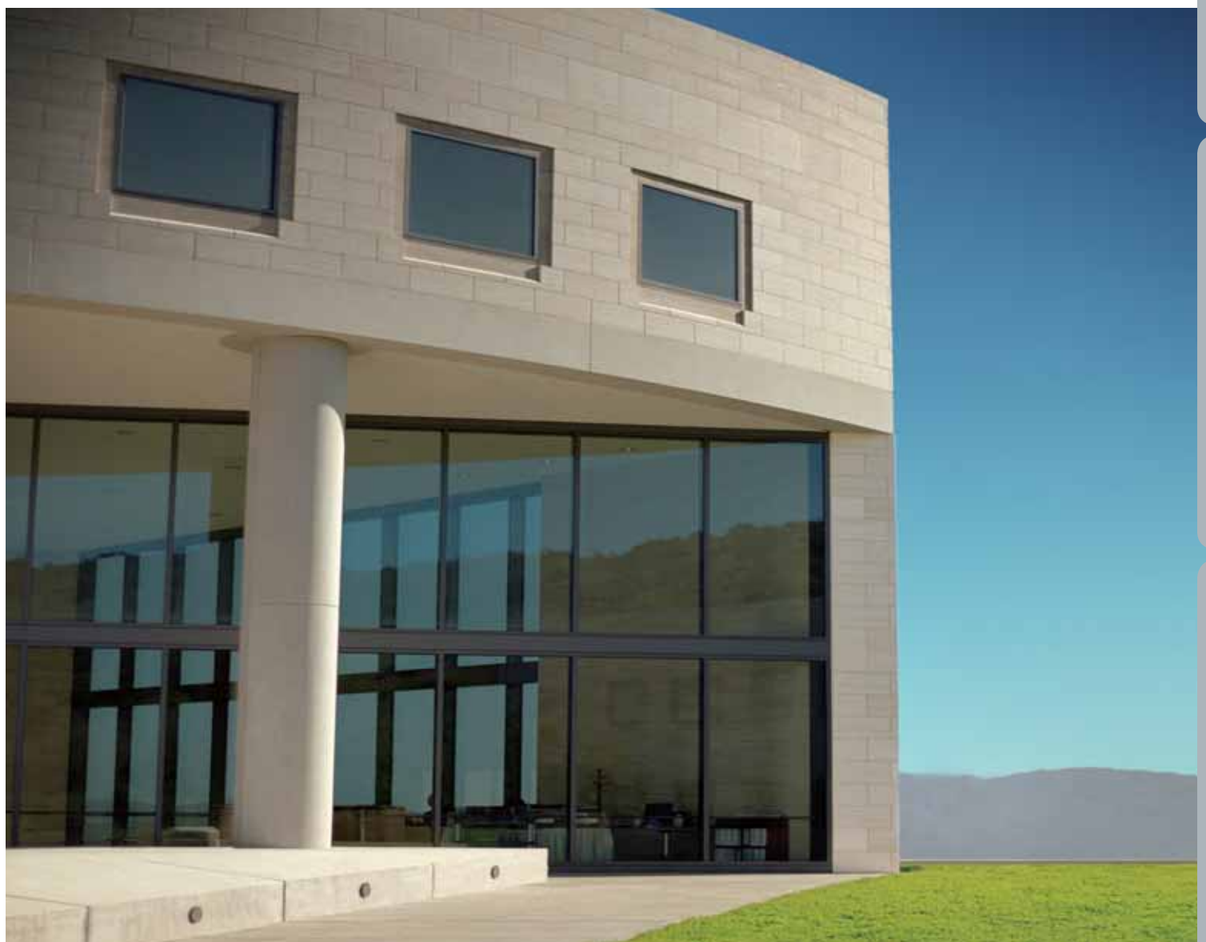

MU2M15 / MU2M17

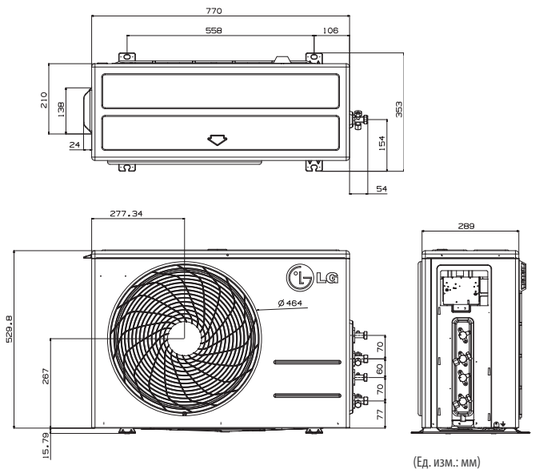

(Ед. изм.: мм)

Охлаждение A
Нагрев A

Сделано в Корее

Технические характеристики

Модель			MU2M15 UL2R0	MU2M17 UL2R0
Производительность*	Охлаждение	кВт	0,9~4,1~4,7	1,0~4,7~5,1
(Мин.~Ном.~Макс.)	Нагрев	кВт	0,7~4,7~5,3	0,9~5,3~5,7
Потребляемая мощность*	Охлаждение	кВт	0,1-1,0-1,3	0,1-1,3-1,8
(Мин./Ном./Макс.)	Нагрев	кВт	0,1-1,1-1,3	0,2-1,3-1,7
Класс энергоэффективности			A/A	A/A
Компрессор		тип	Двухроторный ротационный	Двухроторный ротационыый
Рабочий ток	Охлаждение	A	1,5-4,5-8,8	1,5-5,9-8,8
(Мин./Ном./Макс.)	Нагрев	A	1,8-5,3-8,8	1,8-6,6-8,8
Электропитание		Ø/В/Гц	1 / 220-240 / 50	1 / 220-240 / 50
Автоматический выключатель		A	16	16
Кабель питания (с заземлением)		Кол-во жил*мм²	3 x 2,5	3 x 2,5
Межблочный кабель (с заземлением)		Кол-во жил*мм²	4 x 0,75	4 x 0,75
Диапазон рабочих температур	Охлаждение	°C	-10 ~ +43 (-10 ~ +46**)	-10 ~ +43 (-10 ~ +46**)
	Нагрев	°C	-10 ~ +24 (-15** ~ +24)	-10 ~ +24 (-15** ~ +24)
Габаритные размеры	ШхВхГ	мм	770x545x288	770x545x288
Вес нетто		кг	40	40
Макс. кол-во подсоединяемых внутренних блоков			2	2
Заправка хладагентом	Кол-во (при 7,5 м)	г	1300	1300
	тип		R410A	R410A
Расход воздуха		м³/мин	28,2	28,2
Уровень шума	На расстоянии 1 м	дБ(А)±3	49	49
Диаметры трубопроводов	Жидкость	мм (дюймы)	6,35 (1/4)x2 шт.	6,35 (1/4)x2 шт.
	Газ	мм (дюймы)	9,52 (3/8)x2 шт.	9,52 (3/8)x2 шт.
Макс. длина трубопроводов	Общая длина	м	30	30
	До каждого внутреннего блока	м	20	20
Макс. перепад высот	Внутренний / Наружный	м	15	15
	Внутренний / Внутренний	м	7,5	7,5

- Расчет необходимого для дозаправки количества хладагента см. Инструкцию по монтажу или Технический каталог.

Примечания:
1. Производительности указаны для следующих условий:
   Охлаждение: - Температура в помещении 27°Сст / 19°Свт
   - Температура наружного воздуха 35°Сст / 24°Свт
   Нагрев: - Температура в помещении 20°Сст / 15°Свт
   - Температура наружного воздуха 7°Сст / 6°Свт
   Длина соединительных трубопроводов до каждого внутреннего блока составляет 7,5м.
2. *: См. раздел "Таблицы комбинаций".
3. В соответствии с проводимой компанией политикой по постоянному совершенствованию выпускаемой продукции, технические характеристики могут быть изменены без предварительного уведомления.
4. К наружному блоку должны быть подключены минимум два внутренних блока.
5. Минимальная производительность комбинации внутренних блоков должна быть более 40%.
6. **: Наблюдается снижение производительности мульти сплит-системы.

MU3M19 / MU3M21

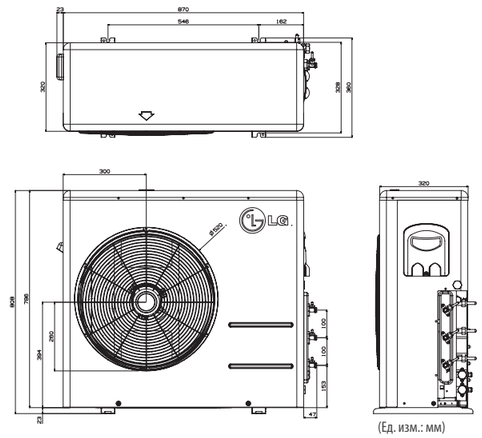

(Ед. изм.: мм)

Охлаждение A
Нагрев A

Сделано в Корее

Технические характеристики

Модель			MU3M19 UE2R0	MU3M21 UE2R0
Производительность*	Охлаждение	кВт	1,4~5,3~6,3	1,3~6,2~7,3
(Мин.~Ном.~Макс.)	Нагрев	кВт	1,4~6,3~7,3	1,1~7,0~7,8
Потребляемая мощность*	Охлаждение	кВт	0,1-1,3-2,5	0,1-1,6-2,9
(Мин./Ном./Макс.)	Нагрев	кВт	0,2-1,5-2,5	0,2-1,7-3,0
Класс энергоэффективности			A/A	A/A
Компрессор		тип	Двухроторный ротационный	Двухроторный ротационыый
Рабочий ток	Охлаждение	A	0,7-6,0-11,0	1,2-6,6-12,7
(Мин./Ном./Макс.)	Нагрев	A	1,4-7,0-11,0	1,7-7,4-12,8
Электропитание		Ø/В/Гц	1 / 220-240 / 50	1 / 220-240 / 50
Автоматический выключатель		A	20	20
Кабель питания (с заземлением)		Кол-во жил*мм²	3 x 2,5	3 x 2,5
Межблочный кабель (с заземлением)		Кол-во жил*мм²	4 x 0,75	4 x 0,75
Диапазон рабочих температур	Охлаждение	°C	-10 ~ +43 (-10 ~ +46**)	-10 ~ +43 (-10 ~ +46**)
	Нагрев	°C	-10 ~ +24 (-15** ~ +24)	-10 ~ +24 (-15** ~ +24)
Габаритные размеры	ШхВхГ	мм	870x655x320	870x655x320
Вес нетто		кг	45	46
Макс. кол-во подсоединяемых внутренних блоков			3	3
Заправка хладагентом	Кол-во (при 7,5 м)	г	1700	1800
	тип		R410A	R410A
Расход воздуха		м³/мин	50	50
Уровень шума	На расстоянии 1 м	дБ(А)±3	50	51
Диаметры трубопроводов	Жидкость	мм (дюймы)	6,35 (1/4)x2 шт.	6,35 (1/4)x2 шт.
	Газ	мм (дюймы)	9,52 (3/8)x2 шт.	9,52 (3/8)x2 шт.
Макс. длина трубопроводов	Общая длина	м	50	50
	До каждого внутреннего блока	м	25	25
Макс. перепад высот	Внутренний / Наружный	м	15	15
	Внутренний / Внутренний	м	7,5	7,5

- Расчет необходимого для дозаправки количества хладагента см. Инструкцию по монтажу или Технический каталог.

Примечания:
1. Производительности указаны для следующих условий:
   Охлаждение: - Температура в помещении 27°Сст / 19°Свт
   - Температура наружного воздуха 35°Сст / 24°Свт
   Нагрев: - Температура в помещении 20°Сст / 15°Свт
   - Температура наружного воздуха 7°Сст / 6°Свт
   Длина соединительных трубопроводов до каждого внутреннего блока составляет 7,5м.
2. *: См. раздел "Таблицы комбинаций".
3. В соответствии с проводимой компанией политикой по постоянному совершенствованию выпускаемой продукции, технические характеристики могут быть изменены без предварительного уведомления.
4. К наружному блоку должны быть подключены минимум два внутренних блока.
5. Минимальная производительность комбинации внутренних блоков должна быть более 40%.
6. **: Наблюдается снижение производительности мульти сплит-системы.

MU4M25 / MU4M27 / MU5M30

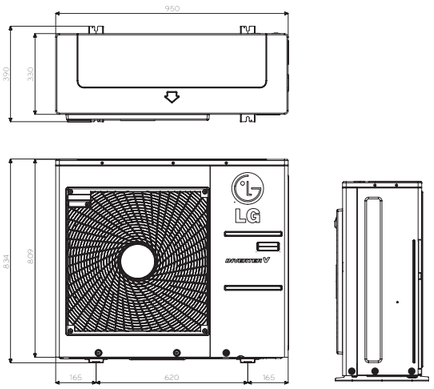

(Ед. изм.: мм)

Охлаждение A
Нагрев A

Сделано в Корее

Технические характеристики

Модель			MU4M25 U42R0	MU4M27 U42R0	MU5M30 U42R0
Производительность*	Охлаждение	кВт	1,9~7,0~8,5	1,9~7,9~9,5	1,9~8,8~10,6
(Мин.~Ном.~Макс.)	Нагрев	кВт	2,2~8,4~9,4	2,2~9,1~10,6	2,2~10,1~12,1
Потребляемая мощность*	Охлаждение	кВт	0,7-1,7-3,1	0,7-1,9-3,1	0,7-2,3-3,2
(Мин./Ном./Макс.)	Нагрев	кВт	0,9-1,8-3,1	0,9-2,0-3,7	0,9-2,2-3,9
Класс энергоэффективности			A/A	A/A	A/A
Компрессор		тип	Двухроторный ротационный	Двухроторный ротационный	Двухроторный ротационный
Рабочий ток	Охлаждение	A	3,1-7,1-13,4	3,1-8,4-13,5	3,1-10,1-13,7
(Мин./Ном./Макс.)	Нагрев	A	3,8-7,7-16,0	3,8-8,8-16,0	3,8-9,6-16,8
Электропитание		Ø/В/Гц	1 / 220-240 / 50	1 / 220-240 / 50	1 / 220-240 / 50
Автоматический выключатель		A	25	25	25
Кабель питания (с заземлением)		Кол-во жил*мм^2	3 x 2,5	3 x 2,5	3 x 2,5
Межблочный кабель (с заземлением)		Кол-во жил*мм^2	4 x 0,75	4 x 0,75	4 x 0,75
Диапазон рабочих температур	Охлаждение	°C	-10 ~ +43 (-10 ~ +46**)	-10 ~ +43 (-10 ~ +46**)	-10 ~ +43 (-10 ~ +46**)
	Нагрев	°C	-10 ~ +24 (-15** ~ +24)	-10 ~ +24 (-15** ~ +24)	-10 ~ +24 (-15** ~ +24)
Габаритные размеры	ШхВхГ	мм	950x834x330	950x834x330	950x834x330
Вес нетто		кг	66	66	67
Макс. кол-во подсоединяемых внутренних блоков			4	4	5
Заправка хладагентом	Кол-во (при 7,5 м)	г	3200	3200	3200
	тип		R410A	R410A	R410A
Расход воздуха		м^3/мин	60	60	60
Уровень шума	На расстоянии 1 м	дБ(А)±3	51	51	51
Диаметры трубопроводов	Жидкость	мм (дюймы)	6,35 (1/4)x4 шт.	6,35 (1/4)x4 шт.	6,35 (1/4)x5 шт.
	Газ	мм (дюймы)	9,52 (3/8)x4 шт.	9,52 (3/8)x4 шт.	9,52 (3/8)x5 шт.
Макс. длина	Общая длина	м	70	70	70
трубопроводов	До каждого внутреннего блока	м	25	25	25
Макс. перепад высот	Внутренний / Наружный	м	15	15	15
	Внутренний / Внутренний	м	7,5	7,5	7,5

- Расчет необходимого для дозаправки количества хладагента см. Инструкцию по монтажу или Технический каталог.

Примечания:
1. Производительности указаны для следующих условий:
   Охлаждение: - Температура в помещении 27°Сст / 19°Свт
   - Температура наружного воздуха 35°Сст / 24°Свт
   Нагрев: - Температура в помещении 20°Сст / 15°Свт
   - Температура наружного воздуха 7°Сст / 6°Свт
   Длина соединительных трубопроводов до каждого внутреннего блока составляет 7,5м.
2. *: См. раздел "Таблицы комбинаций".
3. В соответствии с проводимой компанией политикой по постоянному совершенствованию выпускаемой продукции, технические характеристики могут быть изменены без предварительного уведомления.
4. К наружному блоку должны быть подключены минимум два внутренних блока.
5. Минимальная производительность комбинации внутренних блоков должна быть более 40%.
6. **: Наблюдается снижение производительности мульти сплит-системы.

MU5M40

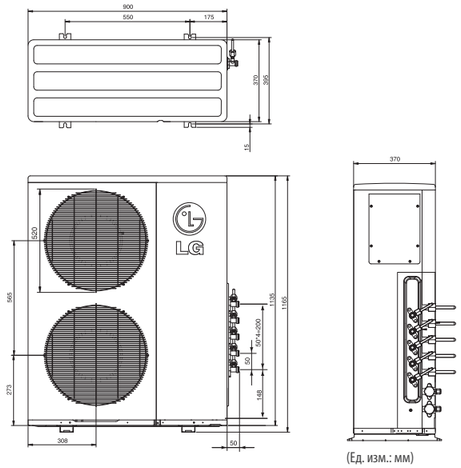

(Ед. изм.: мм)

Охлаждение A
Нагрев A

Сделано в Корее

Технические характеристики

Модель			MU5M40 UH0R0
Производительность*	Охлаждение	кВт	2,8~11,7~13,5
(Мин.~Ном.~Макс.)	Нагрев	кВт	3,2~13,5~15,0
Потребляемая мощность*	Охлаждение	кВт	1,1-3,6-4,7
(Мин./Ном./Макс.)	Нагрев	кВт	1,4-3,7-4,8
Класс энергоэффективности			A/A
Компрессор		тип	Двухроторный ротационный
Рабочий ток	Охлаждение	A	6,2-16,0-20,0
(Мин./Ном./Макс.)	Нагрев	A	6,9-16,4-20,5
Электропитание		Ø/В/Гц	1 / 220-240 / 50
Автоматический выключатель		A	32
Кабель питания (с заземлением)		Кол-во жил*мм^2	3 x 3,5
Межблочный кабель (с заземлением)		Кол-во жил*мм^2	4 x 0,75
Диапазон рабочих температур	Охлаждение	°C	-10 ~ +43 (-10 ~ +46**)
	Нагрев	°C	-10 ~ +24 (-15** ~ +24)
Габаритные размеры	ШхВхГ	мм	900x1165x370
Вес нетто		кг	95
Макс. кол-во подсоединяемых внутренних блоков			5
Заправка хладагентом	Кол-во (при 7,5 м)	г	4000
	тип		R410A
Расход воздуха		м^3/мин	106
Уровень шума	На расстоянии 1 м	дБ(А)±3	58
Диаметры трубопроводов	Жидкость	мм (дюймы)	6,35 (1/4)x5 шт.
	Газ	мм (дюймы)	9,52 (3/8)x5 шт.
Макс. длина	Общая длина	м	85
трубопроводов	До каждого внутреннего блока	м	25
Макс. перепад высот	Внутренний / Наружный	м	15
	Внутренний / Внутренний	м	7,5

- Расчет необходимого для дозаправки количества хладагента см. Инструкцию по монтажу или Технический каталог.

Примечания:
1. Производительности указаны для следующих условий:
   Охлаждение: - Температура в помещении 27°Сст / 19°Свт
   - Температура наружного воздуха 35°Сст / 24°Свт
   Нагрев: - Температура в помещении 20°Сст / 15°Свт
   - Температура наружного воздуха 7°Сст / 6°Свт
   Длина соединительных трубопроводов до каждого внутреннего блока составляет 7,5м.
2. *: См. раздел "Таблицы комбинаций".
3. В соответствии с проводимой компанией политикой по постоянному совершенствованию выпускаемой продукции, технические характеристики могут быть изменены без предварительного уведомления.
4. К наружному блоку должны быть подключены минимум два внутренних блока.
5. Минимальная производительность комбинации внутренних блоков должна быть более 40%.
6. **: Наблюдается снижение производительности мульти сплит-системы.

FM40AH

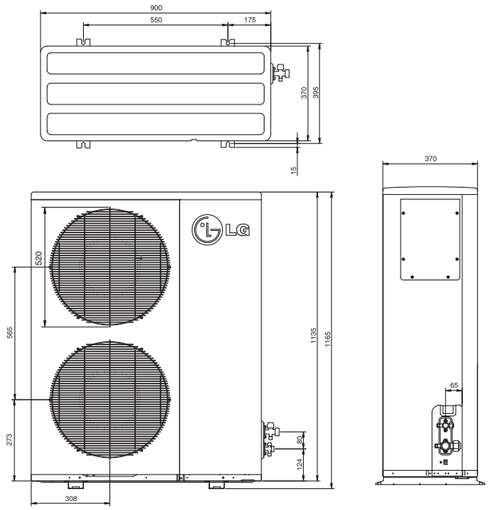

(Ед. изм.: мм)

Охлаждение A
Нагрев A

Сделано в Корее

Технические характеристики

Модель			FM40AH U35RO
Производительность*	Охлаждение	кВт	2,8~11,7~13,5
(Мин.~Ном.~Макс.)	Нагрев	кВт	3,2~13,5~15,0
Потребляемая мощность*	Охлаждение	кВт	1,1-3,6-4,7
(Мин./Ном./Макс.)	Нагрев	кВт	1,4-3,7-4,8
Класс энергоэффективности			A/A
Компрессор		тип	Двухроторный ротационный
Рабочий ток	Охлаждение	A	6,2-16,0-20,0
(Мин./Ном./Макс.)	Нагрев	A	6,9-16,4-20,5
Электропитание		Ø/В/Гц	1 / 220-240 / 50
Автоматический выключатель		A	32
Кабель питания наружного блока (с заземлением)		Кол-во жил*мм²	3 x 3,5
Межблочный кабель от наружн. блока до BD (с заземлением)		Кол-во жил*мм²	4 x 1,25
Межблочный кабель от BD до внутр. блока (с заземлением)		Кол-во жил*мм²	4 x 0,75
Диапазон рабочих температур	Охлаждение	°C	-10 ~ +43 (-10 ~ +46**)
	Нагрев	°C	-10 ~ +24 (-15** ~ +24)
Габаритные размеры	ШхВхГ	мм	900x1165x370
Вес нетто		кг	95
Макс. кол-во подсоединяемых внутренних блоков			7
Заправка хладагентом	Кол-во (при 7,5 м)	г	4000
	тип		R410A
Расход воздуха		м³/мин	106
Уровень шума	На расстоянии 1 м	дБ(А)±3	58
Диаметры трубопроводов	Жидкость	мм (дюймы)	9,52 (3/8)
	Газ	мм (дюймы)	19,05 (3/4)
Макс. длина трубопроводов	Полная длина Основная магистраль + суммарная длина ответвлений	м	100
	Длина от наружного блока до блока распределителя (BD)	м	50
	Суммарная длина ответвлений	м	50
	Длина от блока распределителя (BD) до внутреннего блока	м	15
Макс. перепад высот	Внутренний / Наружный	м	30
	Внутренний / Внутренний	м	15

- Расчет необходимого для дозаправки количества хладагента см. Инструкцию по монтажу или Технический каталог.

Примечания:
1. Производительности указаны для следующих условий:
   Охлаждение: - Температура в помещении 27°Сст / 19°Свт
   - Температура наружного воздуха 35°Сст / 24°Свт
   Нагрев: - Температура в помещении 20°Сст / 15°Свт
   - Температура наружного воздуха 7°Сст / 6°Свт
   Длина соединительных трубопроводов до каждого внутреннего блока составляет 7,5м.
2. *: См. раздел "Таблицы комбинаций".
3. В соответствии с проводимой компанией политикой по постоянному совершенствованию выпускаемой продукции, технические характеристики могут быть изменены без предварительного уведомления.
4. К наружному блоку должны быть подключены минимум два внутренних блока.
5. Минимальная производительность комбинации внутренних блоков должна быть более 40%.
6. **: Наблюдается снижение производительности мульти сплит-системы.

FM48AH / FM56AH

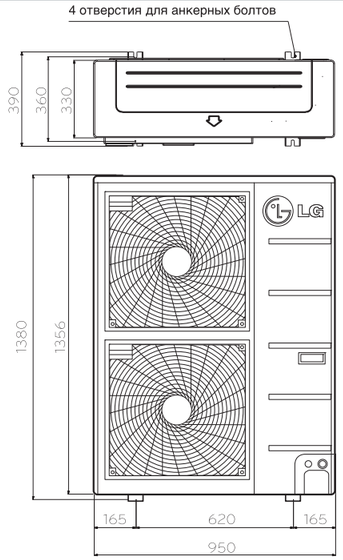

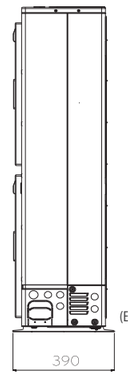

(Ед. изм.: мм)

Охлаждение A
Нагрев A

Сделано в Корее

Технические характеристики

Модель			FM48AH U33RO	FM56AH U33RO
Производительность*	Охлаждение	кВт	3,3~15,5~17,0	4,0~16,7~18,5
(Мин.~Ном.~Макс.)	Нагрев	кВт	3,7~16,4~17,3	4,5~17,9~18,8
Потребляемая мощность*	Охлаждение	кВт	0,8-4,7-5,4	1,0-5,0-5,7
(Мин./Ном./Макс.)	Нагрев	кВт	1,3-4,4-5,6	1,3-4,6-5,7
Класс энергоэффективности			A/A	A/A
Компрессор		тип	Двухроторный ротационный	Двухроторный ротационный
Рабочий ток	Охлаждение	A	3,9-21,1-23,2	4,6-21,7-24,0
(Мин./Ном./Макс.)	Нагрев	A	6,9-22,6-25,0	7,4-22,4-26,0
Электропитание		Ø/В/Гц	1 / 220-240 / 50	1 / 220-240 / 50
Автоматический выключатель			40	40
Кабель питания наружного блока (с заземлением)		Кол-во жил*мм²	3 x 4,0	3 x 4,0
Межблочный кабель от наружн. блока до BD (с заземлением)		Кол-во жил*мм²	4 x 1,25	4 x 1,25
Межблочный кабель от BD до внутр. блока (с заземлением)		Кол-во жил*мм²	4 x 0,75	4 x 0,75
Диапазон рабочих температур	Охлаждение	°C	-10 ~ +43 (-10 ~ +46**)	-10 ~ +43 (-10 ~ +46**)
	Нагрев	°C	-10 ~ +24 (-15** ~ +24)	-10 ~ +24 (-15** ~ +24)
Габаритные размеры	ШхВхГ	мм	950x1380x330	950x1380x330
Вес нетто		кг	108	108
Макс. кол-во подсоединяемых внутренних блоков			8	9
Заправка хладагентом	Кол-во (при 7,5 м)	г	4800	4800
	тип		R410A	R410A
Расход воздуха		м³/мин	120	120
Уровень шума	На расстоянии 1 м	дБ(А)±3	55	56
Диаметры трубопроводов	Жидкость	мм (дюймы)	9,52 (3/8)	9,52 (3/8)
	Газ	мм (дюймы)	19,05 (3/4)	19,05 (3/4)
Макс. длина трубопроводов	Полная длина Основная магистраль + суммарная длина ответвлений	м	135	145
	Длина от наружного блока до блока распределителя (BD)	м	55	55
	Суммарная длина ответвлений	м	80	90
	Длина от блока распределителя (BD) до внутреннего блока	м	15	15
Макс. перепад высот	Внутренний / Наружный	м	30	30
	Внутренний / Внутренний	м	15	15

- Расчет необходимого для дозаправки количества хладагента см. Инструкцию по монтажу или Технический каталог.

Примечания:
1. Производительности указаны для следующих условий:
   Охлаждение: - Температура в помещении 27°Сст / 19°Свт
   - Температура наружного воздуха 35°Сст / 24°Свт
   Нагрев: - Температура в помещении 20°Сст / 15°Свт
   - Температура наружного воздуха 7°Сст / 6°Свт
   Длина соединительных трубопроводов до каждого внутреннего блока составляет 7,5м.
2. *: См. раздел "Таблицы комбинаций".
3. В соответствии с проводимой компанией политикой по постоянному совершенствованию выпускаемой продукции, технические характеристики могут быть изменены без предварительного уведомления.
4. К наружному блоку должны быть подключены минимум два внутренних блока.
5. Минимальная производительность комбинации внутренних блоков должна быть более 40%.
6. **: Наблюдается снижение производительности мульти сплит-системы.

FM41AH

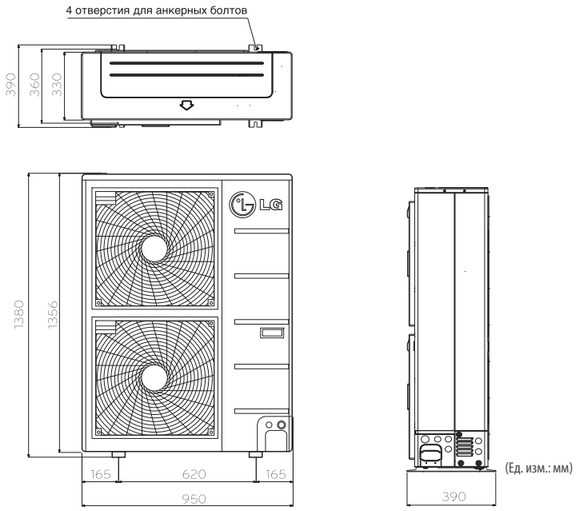

Охлаждение A

Нагрев A

Сделано в Корее

Технические характеристики

Модель			FM41AH U33R0
Производительность*	Охлаждение	кВт	2,8~13,5~14,1
(Мин.~Ном.~Макс.)	Нагрев	кВт	3,2~14,1~15,2
Потребляемая мощность*	Охлаждение	кВт	0,8-4,0-4,9
(Мин./Ном./Макс.)	Нагрев	кВт	0,9-3,9-5,1
Класс энергоэффективности			A/A
Компрессор		тип	Двухроторный ротационный
Рабочий ток	Охлаждение	A	1,5-7,2-8,1
(Мин./Ном./Макс.)	Нагрев	A	1,7-7,5-8,0
Электропитание		Ø/В/Гц	3 / 380-415 / 50
Автоматический выключатель		A	20
Кабель питания наружного блока (с заземлением)		Кол-во жил*мм²	5 x 2,5
Межблочный кабель от наружн. блока до BD (с заземлением)		Кол-во жил*мм²	4 x 1,25
Межблочный кабель от BD до внутр. блока (с заземлением)		Кол-во жил*мм²	4 x 0,75
Диапазон рабочих температур	Охлаждение	℃	-10 ~ +43 (-10 ~ +46**)
	Нагрев	℃	-10 ~ +24 (-15** ~ +24)
Габаритные размеры	ШхВхГ	мм	900x1380x330
Вес нетто		кг	108
Макс. кол-во подсоединяемых внутренних блоков			7
Заправка хладагентом	Кол-во (при 7,5 м)	г	4800
	тип		R410A
Расход воздуха		м³/мин	120
Уровень шума	На расстоянии 1 м	дБ(А)±3	55
Диаметры трубопроводов	Жидкость	мм (дюймы)	9,52 (3/8)
	Газ	мм (дюймы)	19,05 (3/4)
Макс. длина трубопроводов	Полная длина Основная магистраль + суммарная длина ответвлений	м	125
	Длина от наружного блока до блока распределителя (BD)	м	55
	Суммарная длина ответвлений	м	70
	Длина от блока распределителя (BD) до внутреннего блока	м	15
Макс. перепад высот	Внутренний / Наружный	м	30
	Внутренний / Внутренний	м	15

- Расчет необходимого для дозаправки количества хладагента см. Инструкцию по монтажу или Технический каталог.

Примечания:
1. Производительности указаны для следующих условий:
   Охлаждение: - Температура в помещении 27℃ст / 19℃вт
   - Температура наружного воздуха 35℃ст / 24℃вт
   Нагрев: - Температура в помещении 20℃ст / 15℃вт
   - Температура наружного воздуха 7℃ст / 6℃вт
   Длина соединительных трубопроводов до каждого внутреннего блока составляет 7,5м.
2. *: См. раздел "Таблицы комбинаций".
3. В соответствии с проводимой компанией политикой по постоянному совершенствованию выпускаемой продукции, технические характеристики могут быть изменены без предварительного уведомления.
4. К наружному блоку должны быть подключены минимум два внутренних блока.
5. Минимальная производительность комбинации внутренних блоков должна быть более 40%.
6. **: Наблюдается снижение производительности мульти сплит-системы.

FM49AH / FM57AH

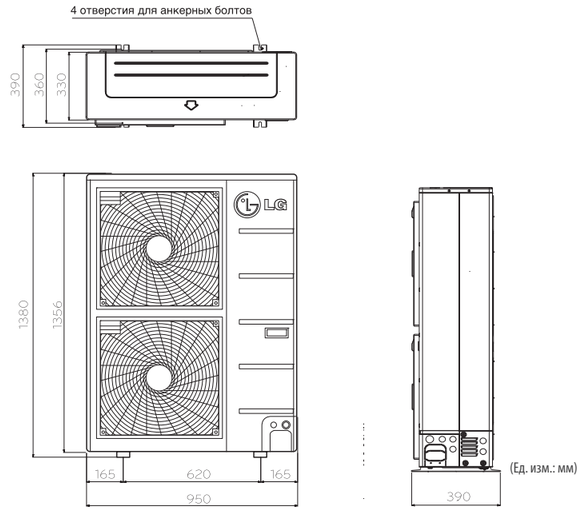

Охлаждение A

Нагрев A

Сделано в Корее

Технические характеристики

Модель			FM48AH U33R0	FM56AH U33R0
Производительность*	Охлаждение	кВт	3,3~15,5~17,0	4,0~16,7~18,5
(Мин.~Ном.~Макс.)	Нагрев	кВт	3,7~16,4~17,3	4,5~17,9~18,8
Потребляемая мощность*	Охлаждение	кВт	0,9-4,6-5,4	1,0-4,9-5,7
(Мин./Ном./Макс.)	Нагрев	кВт	1,1-4,5-5,2	1,5-4,6-5,7
Класс энергоэффективности			A/A	A/A
Компрессор		тип	Двухроторный ротационный	Двухроторный ротационный
Рабочий ток	Охлаждение	A	1,8-8,0-8,4	2,3-8,1-9,1
(Мин./Ном./Макс.)	Нагрев	A	2,1-7,5-8,3	2,5-8,0-8,7
Электропитание		Ø/В/Гц	3 / 380-415 / 50	3 / 380-415 / 50
Автоматический выключатель			20	20
Кабель питания наружного блока (с заземлением)		Кол-во жил*мм²	5 x 2,5	5 x 2,5
Межблочный кабель от наружн. блока до BD (с заземлением)		Кол-во жил*мм²	4 x 1,25	4 x 1,25
Межблочный кабель от BD до внутр. блока (с заземлением)		Кол-во жил*мм²	4 x 0,75	4 x 0,75
Диапазон рабочих температур	Охлаждение	℃	-10 ~ +43 (-10 ~ +46**)	-10 ~ +43 (-10 ~ +46**)
	Нагрев	℃	-10 ~ +24 (-15** ~ +24)	-10 ~ +24 (-15** ~ +24)
Габаритные размеры	ШхВхГ	мм	950x1380x330	950x1380x330
Вес нетто		кг	108	108
Макс. кол-во подсоединяемых внутренних блоков			8	9
Заправка хладагентом	Кол-во (при 7,5 м)	г	4800	4800
	тип		R410A	R410A
Расход воздуха		м³/мин	120	120
Уровень шума	На расстоянии 1 м	дБ(А)±3	55	56
Диаметры трубопроводов	Жидкость	мм (дюймы)	9,52 (3/8)	9,52 (3/8)
	Газ	мм (дюймы)	19,05 (3/4)	19,05 (3/4)
Макс. длина трубопроводов	Полная длина Основная магистраль + суммарная длина ответвлений	м	135	145
	Длина от наружного блока до блока распределителя (BD)	м	55	55
	Суммарная длина ответвлений	м	80	90
	Длина от блока распределителя (BD) до внутреннего блока	м	15	15
Макс. перепад высот	Внутренний / Наружный	м	30	30
	Внутренний / Внутренний	м	15	15

- Расчет необходимого для дозаправки количества хладагента см. Инструкцию по монтажу или Технический каталог.

Примечания:
1. Производительности указаны для следующих условий:
   Охлаждение: - Температура в помещении 27℃ст / 19℃вт
   - Температура наружного воздуха 35℃ст / 24℃вт
   Нагрев: - Температура в помещении 20℃ст / 15℃вт
   - Температура наружного воздуха 7℃ст / 6℃вт
   Длина соединительных трубопроводов до каждого внутреннего блока составляет 7,5м.
2. *: См. раздел "Таблицы комбинаций".
3. В соответствии с проводимой компанией политикой по постоянному совершенствованию выпускаемой продукции, технические характеристики могут быть изменены без предварительного уведомления.
4. К наружному блоку должны быть подключены минимум два внутренних блока.
5. Минимальная производительность комбинации внутренних блоков должна быть более 40%.
6. **: Наблюдается снижение производительности мульти сплит-системы.

ИННОВАЦИОННЫЕ ТЕХНОЛОГИИ ДЛЯ АБСОЛЮТНОГО КОМФОРТА

ВНУТРЕННИЕ БЛОКИ

Четырехступенчатая система защиты Вашего здоровья

Фильтрация

Антиаллергенный и антивирусный фильтр

Фильтр состоит из органических и неорганических звеньев, связывающих основу с нанесенными на нее энзимами, поглощающими аллергены. Когда воздух проходит через фильтр, аллергены задерживаются на фильтре и деактивируются энзимами.

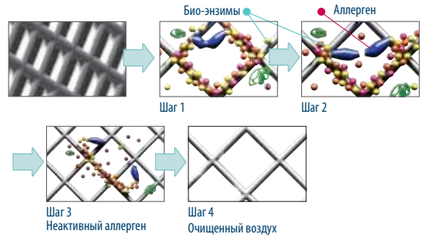

Сетификация BAF

Дезодорирование

Тройной фильтр

Тройной фильтр состоит из трех специальных фильтров, которые уничтожают различные опасные органические соединения, например, формальдегид. Он также может удалять неприятные запахи, создавая комфортную атмосферу.

- Красный фильтр удаляет неприятные бытовые запахи, такие как табачный дым, запах грязных носков и пищевых отходов.
- Черный фильтр удаляет запахи строительных материалов, например, запах формальдегида.
- Синий фильтр удаляет химические запахи, например, запах свежей краски.

❶ VOC-фильтр удаляет запахи и опасные летучие органические соединения, которые могут выделять предметы обстановки, содержащие химические вещества (ковры, краски, чистящие средства, мебель и т.д.).

❷ Антиформальдегидный фильтр задерживает вредные для здоровья пары формальдегида, а также предотвращает дерматит, приступы тошноты и пневмонию.

❸ Обычный дезодорирующий фильтр поглощает запахи, которые вызывают головную боль и хроническую усталость.

Фильтр Plasma

Разработанная компанией LG Electronics система очистки воздуха Plasma снижает количество мельчайших загрязняющих частиц и пыли, а также удаляет бытовых клещей, пыльцу растений и шерсть животных, предотвращая аллергические заболевания и приступы астмы.

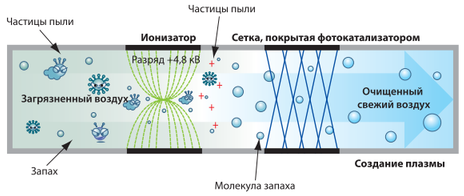

Автоматическая очистка

Основной причиной неприятного запаха, возникающего в ходе работы кондиционера, являются плесень и бактерии, которые развиваются в теплообменнике. Функция автоматической очистки позволяет удалить остаточную влагу из теплообменника, что предотвращает развитие плесени и бактерий. Тем самым устраняется неприятный запах и исключается необходимость регулярной чистки теплообменника.

1 этап

Очень слабый и бесшумный поток воздуха полностью удаляет остаточную влагу из теплообменника. Нажатие кнопки Auto Clean автоматически запускает функцию очистки сразу после окончания режима охлаждения.

2 этап

В течение 30 минут после включения режима Auto Clean внутренний объем кондиционера становится полностью сухим.
Полностью удаляются источники образования плесени с помощью системы циркуляции воздуха через систему Neo Plasma Plus.

Технологичный монтаж

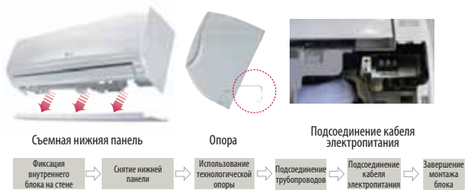

Опорные зажимы для монтажа

Опорные зажимы упрощают монтаж блоков.

Увеличенное пространство для трубопроводов

Значительно облегчает монтаж.

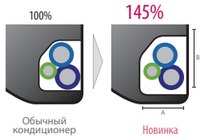

	LG	Конкурент A	Конкурент B	Конкурент C
A (мм)	67,7	50,0	60,0	45,0
B (мм)	72,0	80,0	70,0	70,0
%	116%	95%	100%	75%

Возможность смены изображения

Вам не надо больше беспокоиться о том, как Ваш кондиционер впишется в интерьер помещения. Благодаря возможности смены изображения в кондиционерах LG серии ARTCOOL Gallery Вы можете в любой момент изменить внешний вид Вашего кондиционера.

Пример

В любое время Вы можете с легкостью заменить картинку на свою собственную фотографию.

Внутренние блоки настенного типа

Производительность (кВт)	1,5	2,1	2,6	3,5	5,3	7
Deluxe		MS07AQ NB0R0	MS09AQ NB0R0	MS12AQ NB0R0	MS18AQ NC0R0	MS24AQ NC0R0
Standard	MS05SQ NW0R0	MS07SQ NW0R0	MS09SQ NB0R0	MS12SQ NB0R0	MS18SQ NC0R0	MS24SQ NC0R0
ART COOL Inverter		MS07AW* NB0R0	MS09AW* NB0R0	MS12AW* NB0R0	MS18AW* NC0R0	MS24AW* NC0R0
ART COOL Gallery			MA09AH1 NF1R0	MA12AH1 NF1R0		
ART COOL Panel			MA09AH* NF1R0	MA12AH* NF1R0		

ART COOL Inverter Примечание. * обозначает цвет передней панели: *Зеркальный (R) / *Серебристый (V) / *Белый (W)
ART COOL Panel Примечание. * обозначает цвет передней панели *Серебристый (V) / *Красный (E) / *Золотистый (G) / *Светло-серебристый (H)

Технические характеристики

Модель				MS07AQ NB0R0	MS09AQ NB0R0	MS12AQ NB0R0	MS18AQ NC0R0	MS24AQ NC0R0
Производительность	Охлаждение/ Нагрев	Ном.	кВт	2,1 / 2,3	2,6 / 2,9	3,5 / 3,9	5,3 / 5,8	6,7 / 7,5
Номинальный рабочий ток			A	0,1	0,2	0,2	0,3	0,3
Электропитание			В/ Ø /Гц	220-240/1/50	220-240/1/50	220-240/1/50	220-240/1/50	220-240/1/50
Расход воздуха		Низк.	м³/мин.	4,6	6,0	8,5	8,2	10,2
		Сред.	м³/мин.	5,0	6,5	9,0	10,0	12,5
		Выс.	м³/мин.	5,6	7,0	9,5	12,0	14,2
Уровень шума		Низк.	дБА	25	27	31	28	36
		Сред.	дБА	28	30	36	33	39
		Выс.	дБА	31	33	39	37	42
Дегидратация			л/ч	0,9	1,1	1,2	1,9	2,6
Габаритные размеры	Корпус	Ш*В*Г	мм	895*289*210	895*289*210	895*289*210	1030*325*250	1030*325*250
Вес	Корпус		кг	11	11	11	17	17
Диаметры трубопроводов	Жидкость		Ø, мм	6,35	6,35	6,35	6,35	6,35
			Ø, дюймы	1/4	1/4	1/4	1/4	1/4
	Газ		Ø, мм	9,52	9,52	9,52	12,7	12,7
			Ø, дюймы	3/8	3/8	3/8	1/2	1/2

Модель				MS05SQ NW0R0	MS07SQ NW0R0	MS09SQ NB0R0	MS12SQ NB0R0	MS18SQ NC0R0	MS24SQ NC0R0
Производительность	Охлаждение/ Нагрев	Ном.	кВт	1,5 / 1,6	2,1 / 2,3	2,6 / 2,9	3,5 / 3,9	5,3 / 5,8	6,7 / 7,5
Номинальный рабочий ток			A	0,1	0,1	0,2	0,2	0,3	0,3
Электропитание			В/ Ø /Гц	220-240/1/50	220-240/1/50	220-240/1/50	220-240/1/50	220-240/1/50	220-240/1/50
Расход воздуха		Низк.	м³/мин.	4,6	4,6	6,0	8,5	8,2	10,2
		Сред.	м³/мин.	5,0	5,0	6,5	9,0	10,0	12,5
		Выс.	м³/мин.	5,6	5,6	7,0	9,5	12,0	14,2
Уровень шума		Низк.	дБА	26	26	27	31	28	36
		Сред.	дБА	29	29	30	36	33	39
		Выс.	дБА	32	32	33	39	37	42
Дегидратация			л/ч	0,9	0,9	1,1	1,2	1,9	2,6
Габаритные размеры	Корпус	Ш*В*Г	мм	756*265*184	756*265*184	895*289*215	895*289*215	1030*325*250	1030*325*250
Вес	Корпус		кг	8,4	8,4	11	11	17	17
Диаметры трубопроводов	Жидкость		Ø, мм	6,35	6,35	6,35	6,35	6,35	6,35
			Ø, дюймы	1/4	1/4	1/4	1/4	1/4	1/4
	Газ		Ø, мм	9,52	9,52	9,52	9,52	12,7	12,7
			Ø, дюймы	3/8	3/8	3/8	3/8	1/2	1/2

Модель				MS07AW* NB0R0	MS09AW* NB0R0	MS12AW* NB0R0	MS18AW* NC0R0	MS24AW* NC0R0
Производительность	Охлаждение/ Нагрев	Ном.	кВт	2,1 / 2,3	2,6 / 2,9	3,5 / 3,9	5,3 / 5,8	6,7 / 7,5
Номинальный рабочий ток			A	0,1	0,2	0,2	0,3	0,3
Электропитание			В/ Ø /Гц	220-240/1/50	220-240/1/50	220-240/1/50	220-240/1/50	220-240/1/50
Расход воздуха		Низк.	м³/мин.	4,6	6,0	8,5	8,2	10,2
		Сред.	м³/мин.	5,0	6,5	9,0	10,0	12,5
		Выс.	м³/мин.	5,6	7,0	9,5	12,0	14,2
Уровень шума		Низк.	дБА	25	27	31	28	36
		Сред.	дБА	28	30	36	33	39
		Выс.	дБА	31	33	39	37	42
Дегидратация			л/ч	0,9	1,1	1,2	1,9	2,6
Габаритные размеры	Корпус	Ш*В*Г	мм	895*289*205	895*289*205	895*289*205	1030*325*245	1030*325*245
Вес	Корпус		кг	10	10	10	15,5	15,5
Диаметры трубопроводов	Жидкость		Ø, мм	6,35	6,35	6,35	6,35	6,35
			Ø, дюймы	1/4	1/4	1/4	1/4	1/4
	Газ		Ø, мм	9,52	9,52	9,52	12,7	12,7
			Ø, дюймы	3/8	3/8	3/8	1/2	1/2

Модель				MA09AH1 NF1R0	MA12AH1 NF1R0	MA09AH* NF1R0	MA12AH* NF1R0
Производительность	Охлаждение/ Нагрев	Ном.	кВт	2,6/ 2,9	3,5/3,9	2,6/ 2,9	3,5/3,9
Номинальный рабочий ток			A	0,1	0,1	0,1	0,1
Электропитание			В/ Ø /Гц	220-240 / 1 / 50	220-240 / 1 / 50	220-240 / 1 / 50	220-240 / 1 / 50
Расход воздуха		Низк.	м³/мин.	4,4	5,6	4,4	5,6
		Сред.	м³/мин.	5,9	7,3	5,9	7,3
		Выс.	м³/мин.	7,7	8,9	7,7	8,9
Уровень шума		Низк.	дБА	27	32	27	32
		Сред.	дБА	32	38	32	38
		Выс.	дБА	38	44	38	44
Дегидратация			л/ч	1,2	1,4	1,2	1,4
Габаритные размеры	Корпус	Ш*В*Г	мм	600*600*146	600*600*146	600*600*146	600*600*146
Вес	Корпус		кг	15,0	15,0	15,0	15,0
Диаметры трубопроводов	Жидкость		Ø, мм	6,4	6,4	6,4	6,4
			Ø, дюймы	1/4	1/4	1/4	1/4
	Газ		Ø, мм	9,5	9,5	9,5	9,5
			Ø, дюймы	3/8	3/8	3/8	3/8

Примечание. В соответствии с проводимой компанией политикой по постоянному совершенствованию выпускаемой продукции, технические характеристики могут быть изменены без предварительного уведомления.

Равномерное распределение воздуха

Увеличенные по ширине жалюзи обеспечивают более равномерное распределение воздуха с заданной температурой по всей площади помещения

Независимое управление воздухораспределением

Благодаря возможности управления углом открытия жалюзи можно создавать как прямой поток воздуха, так и поток с изменяющимся направлением, а также свести к минимуму сквозняки.

Прямой поток воздуха | Поток с изменяющимся направлением

Автоматическое управление углом открытия жалюзи

Каждая из четырех створок жалюзи имеет свой привод, что дает возможность более гибко управлять воздушным потоком.

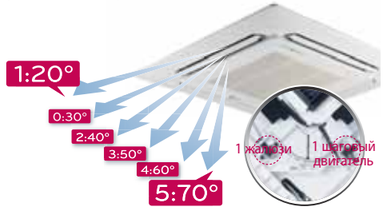

Съемные угловые панели

Съемные угловые панели упрощают настройку подвесного крепежа и проверку дренажного шланга на предмет утечек.

Проверка дренажного шланга

Настройка подвесного крепежа

Быстросъемная декоративная панель

Быстросъемную декоративную панель очень просто прикрепить к корпусу кондиционера.

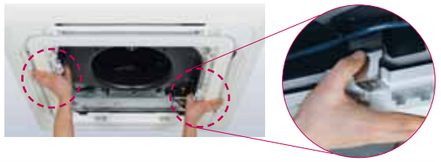

Автоматическое перемещение передней панели (опция)

(Принадлежность: PTEGM0)

Возможность автоматического опускания и подъема передней панели упрощает процесс чистки воздушного фильтра.

- Механизм расположен внутри корпуса
- Автоматический контроль горизонтального положения
- Фиксация в четырех точках
- Память выбранного положения по высоте
- Максимальное перемещение 4,2м

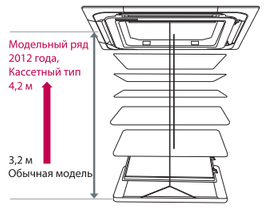

* Доступные модели см. в PDB

Внутренние блоки кассетного типа

Производительность (кВт)	1,5	2,1	2,6	3,5	5,3	7
Кассетный тип 1-поточный			MT09AH NU1R0	MT11AH NU1R0		
Кассетный тип 4-поточный	MT06AH NR0R0	MT08AH NR0R0	CT09 NR2R0	CT12 NR2R0	CT18 NQ2R0	CT24 NP2R0

Технические характеристики

Проводной ПДУ PQRCVSL0(QW) (Входит в комплект поставки)

Беспроводной ПДУ PQWRHDF0 (Опция)

Модель				MT09AH NU1R0	MT11AH NU1R0
Производительность	Охлаждение/Нагрев	Ном.	кВт	2,6 / 2,9	3,5 / 3,9
Номинальный рабочий ток			A	0,2	0.2
Электропитание			В/ Ø /Гц	220-240/1/50	220-240/1/50
Расход воздуха		Низк.	м³/мин.	6,8	7,0
		Сред.	м³/мин.	7,3	7,4
		Выс.	м³/мин.	7,5	8,1
Уровень шума		Низк.	дБА	32	33
		Сред.	дБА	34	36
		Выс.	дБА	36	37
Дегидратация			л/ч	1,1	1.2
Габаритные размеры	Корпус	Ш*В*Г	мм	860*132*450	860*132*450
Вес	Корпус		кг	13,5	13,5
Диаметры трубопроводов	Жидкость		Ø, мм	6,35	6,35
			Ø, дюймы	1/4	1/4
	Газ		Ø, мм	9,52	9,52
			Ø, дюймы	3/8	3/8
Декоративная панель	Модель			PT-UUC1	PT-UUC1
	Цвет			Белый	Белый
	Габариты	Ш*В*Г	мм	1100*500*34	1100*500*34
	Вес		кг	4,4	4,4

Модель				MT06AH NR0R0	MT08AH NR0R0
Производительность	Охлаждение/Нагрев	Ном.	кВт	1,5/1,6	2,1/2,3
Номинальный рабочий ток			A	0,4	0,4
Электропитание			В/ Ø /Гц	220-240 / 1 / 50	220-240 / 1 / 50
Расход воздуха		Низк.	м³/мин.	5,0	5,0
		Сред.	м³/мин.	6,0	6,0
		Выс.	м³/мин.	7,5	7,5
Уровень шума		Низк.	дБА	24	24
		Сред.	дБА	27	27
		Выс.	дБА	31	31
Дегидратация			л/ч	0,8	1,0
Габаритные размеры	Корпус	Ш*В*Г	мм	570*214*570	570*214*570
Вес	Корпус		кг	14	14
Диаметры трубопроводов	Жидкость		Ø, мм	6,35	6,35
			Ø, дюймы	1/4	1/4
	Газ		Ø, мм	9,52	9,52
			Ø, дюймы	3/8	3/8
Декоративная панель	Модель			PT-UQC	PT-UQC
	Цвет			Белый	Белый
	Габариты	Ш*В*Г	мм	700*22700	700*22*700
	Вес		кг	3	3

Модель				CT09 NR2R0	CT12 NR2R0	CT18 NQ2R0	CT24 NP2R0
Производительность	Охлаждение/Нагрев	Ном.	кВт	2,5/3,0	3,4/4,0	4,7/5,5	7,1/8.0
Номинальный рабочий ток			A	0,4	0,4	0,4	0,6
Электропитание			В/ Ø /Гц	220-240 / 1 / 50	220-240 / 1 / 50	220-240 / 1 / 50	220-240 / 1 / 50
Расход воздуха		Низк.	м³/мин.	6,0	7,0	11,0	13,0
		Сред.	м³/мин.	7,0	8,0	12,0	15,0
		Выс.	м³/мин.	8,5	9,5	13,0	17,0
Уровень шума		Низк.	дБА	30	32	36	37
		Сред.	дБА	33	35	39	34
		Выс.	дБА	36	38	41	39
Дегидратация		Выс.	л/ч	1,4	1,7	2,4	2.1
Габаритные размеры	Корпус	Ш*В*Г	мм	570*214*570	570*214*570	570*256*570	840 x 204 x 840
Вес	Корпус		кг	14	14	15	21
Диаметры трубопроводов	Жидкость		Ø, мм	6,35	6,35	6,35	9,52
			Ø, дюймы	1/4	1/4	1/4	3/8
	Газ		Ø, мм	9.52	9,52	12,7	15,88
			Ø, дюймы	3/8	3/8	1/2	5/8
Декоративная панель	Модель			PT-UQC	PT-UQC	PT-UQC	PT-UMC
	Цвет			Белый	Белый	Белый	Белый
	Габариты	Ш*В*Г	мм	700 *22*700	700*22*700	700*22*700	950*25*950
	Вес		кг	3	3	3	5

Примечание: модели CT12, CT18, CT24 совместимы с инверторными наружными блоками коммерческой серии.

Примечание. В соответствии с проводимой компанией политикой по постоянному совершенствованию выпускаемой продукции, технические характеристики могут быть изменены без предварительного уведомления.

Внутренний интерьер

Скрытый монтаж блоков канального типа позволяет оставить интерьер в первозданном виде.

Регулирование внешнего статического давления

Расход воздуха и уровень шума поддерживаются в соответствии с проектными значениями независимо от устанавливаемого внешнего статического давления. Это позволяет:

- Оптимизировать систему воздуховодов
- Обеспечить производительность и шумовые характеристики в соответствии с техническим заданием
- Сократить номенклатуру блоков

Возможность фазового регулирования частоты вращения вентилятора позволяет снизить затраты на монтаж системы.

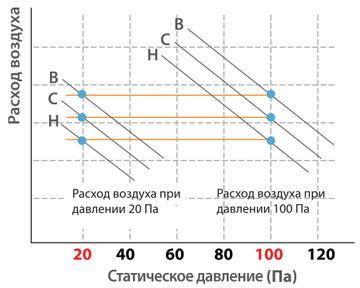

Высоконапорный дренажный насос

Высоконапорный дренажный насос автоматически удаляет воду из кондиционера. Стандартный высоконапорный дренажный насос обеспечивает подъем воды до 700 мм, являясь идеальным решением для слива воды.

(Принадлежность:ABDPG)

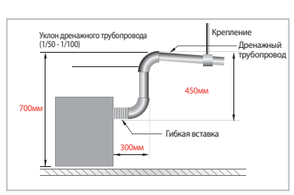

Н-инвертор: высоконапорный дренажный насос входит в комплект поставки

Управление работой по двум термодатчикам

Температура, установленная на блоке кондиционера может существенно отличаться от температуры в помещении. Управление работой по двум термодатчикам позволяет использовать одну из двух температур. Выбор термодатчика осуществляется с помощью переключателя, расположенного на задней стенке проводного ЖК-пульта ДУ. Один термодатчик находится во внутреннем блоке кондиционера, а второй - на проводном ЖК-пульте ДУ.

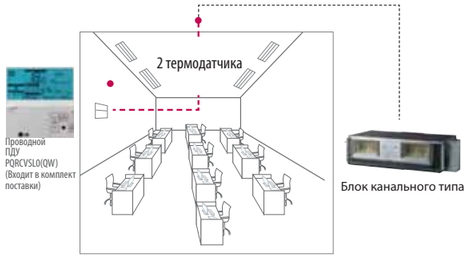

Применение блоков канального типа

Для охлаждения или нагрева нескольких помещений к блокам канального типа возможно подсоединить систему спиральных воздуховодов со смесительной камерой.

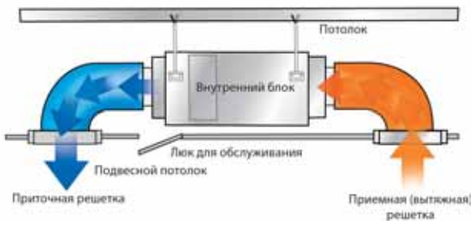

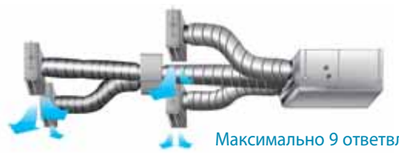

Максимально 9 ответвлений

Зональное управление (опция)

Температура воздуха во всех зонах контролируется индивидуально, значительно экономя потребление электроэнергии. Подключив термостатические датчики и воздушные заслонки к центральной плате управления, компрессор и привод вентилятора внутреннего блока будут управляться от термостатического датчика каждой зоны.

(Заслонки и термостатические датчики приобретаются отдельно у сторонних производителей).
(Код изделия :ABZCA)

Внутренние блоки канального типа

Мощность (кВт)	2,6	3,5	5,3	7,0
Низконапорный	MB09AHL N12R0	MB12AHL N12R0	MB18AHL N22R0	MB24AHL N22R0
Высоконапорный			CB18 NH2R0	CB24 NH2R0

Технические характеристики

Проводной ПДУ PQRCVSL0(QW)
(Входит в комплект поставки)

Беспроводной ПДУ PQWRHDF0
(Опция)

Модель				MB09AHL N12R0	MB12AHL N12R0	MB18AHL N22R0	MB24AHL N22R0
Производительность	Охлаждение/ Нагрев	Ном.	кВт	2,6 / 2,9	3,5 / 3,9	5,3 / 5,8	7,0 / 7,4
Номинальный рабочий ток			A	1,0	1,0	1,6	1,6
Электропитание			В/ Ø /Гц	220-240 / 1 / 50	220-240 / 1 / 50	220-240 / 1 / 50	220-240 / 1 / 50
Расход воздуха		Низк.	м³/мин.	6,5	7,5	11,5	13,5
		Сред.	м³/мин.	7,5	8,5	13,5	15,0
		Выс.	м³/мин.	8,5	9,5	15,0	17,0
Уровень шума		Низк.	дБА	25	26	29	32
		Сред.	дБА	26	31	31	34
		Выс.	дБА	31	33	34	36
Дегидратация			л/ч	1	1,2	2	2,5
Габаритные размеры	Корпус	Ш*В*Г	мм	820*190*575	820*190*575	1100*190*575	1100*190*575
Вес	Корпус		кг	20,5	20,5	26,5	27,0
Диаметры трубопроводов	Жидкость		Ø, мм	6,35	6,35	6,35	6,35
			Ø, дюймы	1/4	1/4	1/4	1/4
	Газ		Ø, мм	9,52	9,52	12,70	12,470
			Ø, дюймы	3/8	3/8	1/2	1/2
Внешнее статическое давление			мм. вод. столба/Па	4	4	4	4

Модель				CB18 NH2R0	CB24 NH2R0
Производительность	Охлаждение/ Нагрев	Ном.	кВт	5,0 /6,0	7,1 /8,0
Номинальный рабочий ток			A	1,6	1,6
Электропитание			В/ Ø /Гц	220-240 / 1 / 50	220-240 / 1 / 50
Расход воздуха		Низк.	м³/мин.	13,0	14,0
		Сред.	м³/мин.	14,5	16,5
		Выс.	м³/мин.	16,5	18,0
Уровень шума		Низк.	дБА	32	34
		Сред.	дБА	34	36
		Выс.	дБА	36	38
Дегидратация			л/ч	2,0	2,5
Габаритные размеры	Корпус	Ш*В*Г	мм	880*260*450	880*260*450
Вес	Корпус		кг	35,0	35,0
Диаметры трубопроводов	Жидкость		Ø, мм	6,35	9,52
			Ø, дюймы	1/4	3/8
	Газ		Ø, мм	12.7	15,9
			Ø, дюймы	1/2	5/8
Внешнее статическое давление			мм. вод. столба/Па	8	8

Примечание: модели CB18, CB24 совместимы с инверторными наружными блоками коммерческой серии.

Примечание. В соответствии с проводимой компанией политикой по постоянному совершенствованию выпускаемой продукции, технические характеристики могут быть изменены без предварительного уведомления.

БЛОКИ НАПОЛЬНО-ПОТОЛОЧНОГО ТИПА

Технологичный монтаж

Идеальное решение для максимальной экономии пространства на полу или потолке
• Два варианта установки
Блоки напольно-потолочного типа, благодаря их особому дизайну. могут быть установлены как горизонтально под потолком, так и вертикально на стене или на полу. Таким образом, можно сэкономить пространство помещения при монтаже этих блоков в магазине или офисе.

Высокоэффективный BLDC привод

Инверторный привод типа BLDC повышает эффективность системы по сравнению с двигателем переменного тока.

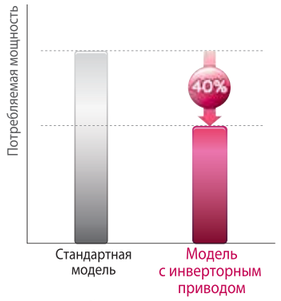

Управление потоком воздуха

Воздухораспределение в горизонтальной плоскости
Направление подачи воздушного потока в горизонтальной плоскости регулируется вручную поворотом направляющих жалюзи.

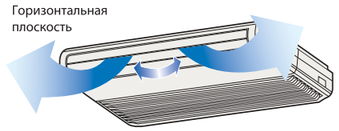

Воздухораспределение в вертикальной плоскости
Направление подачи воздушного потока в вертикальной плоскости регулируется с помощью пульта дистанционного управления.

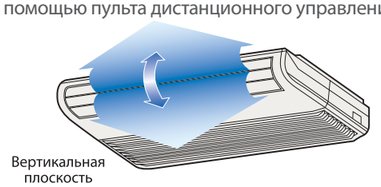

Беспроводной ПДУ

Стильный дизайн и удобное управление

- Удобно держать
- Раздвижной защитный корпус
- Кнопки большего размера
- Кнопки выделенные различными цветами
- Удобное обозначение функций и режимов работы

Беспроводной ПДУ PQWRHDF0 (Входит в комплект поставки)

Внутренние блоки напольно-потолочного типа

Производительность (кВт)	2,6	3,5	5,3	7,0
	CV09 NE2R0	CV12 NE2R0	CV18 NJ2R0	CV24 NJ2R0

Технические характеристики

Модель				CV09 NE2R0	CV12 NE2R0	CV18 NJ2R0	CV24 NJ2R0
Производительность	Охлаждение/ Нагрев	Ном.	кВт	2,5/3,0	3,3 /3,8	4,8 / 5,1	7,0 / 7,6
Номинальный рабочий ток			A	0,4	0,4	0,4	0,6
Электропитание			В/ Ø /Гц	220-240 / 1 / 50	220-240 / 1 / 50	220-240 / 1 / 50	220-240 / 1 / 50
Расход воздуха		Низк.	м³/мин.	6,2	6,6	10,4	11,9
		Сред.	м³/мин.	6,9	7,6	11,4	12,9
		Выс.	м³/мин.	7,6	9,2	12,4	13,9
Уровень шума		Низк.	дБА	32	31	39	41
		Сред.	дБА	35	36	40	43
		Выс.	дБА	38	40	42	44
Дегидратация			л/ч	1.2	1,2	1,6	1,9
Габаритные размеры	Корпус	Ш*В*Г	мм	900*200*490	900*200*490	950*650*220	950*650*220
Вес	Корпус		кг	13,7	13,7	24,6	24.6
Диаметры трубопроводов	Жидкость		Ø, мм	6,35	6,35	6,35	9,52
			Ø, дюймы	1/4	1/4	1/4	3/8
	Газ		Ø,мм	9,52	9,52	12,70	1588
			Ø, дюймы	3/8	3/8	1/2	5/8

Примечание: модели CV12, CV18, CV24 совместимы с инверторными наружными блоками коммерческой серии.

Примечание. В соответствии с проводимой компанией политикой по постоянному совершенствованию выпускаемой продукции, технические характеристики могут быть изменены без предварительного уведомления.

БЛОКИ КОНСОЛЬНОГО ТИПА

Комфортное распределение воздушного потока

• Разные воздушные потоки при охлаждении и нагреве
В режиме охлаждения жалюзи можно установить таким образом, чтобы направить поток холодного воздуха вверх. В режиме нагрева воздушный поток можно направить вниз, чтобы обеспечить температурный баланс, в частности, на уровне пола.

• Быстрый подогрев полов
Благодаря форсированному режиму работы блоки консольного типа могут обеспечить более высокую производительность. Это необходимо для ускоренного (по сравнению с обычными кондиционерами) достижения заданной температуры в режиме подогрева полов.

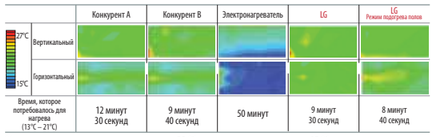

(Условия испытания: заданная температура 23 °C, температура в помещении 13 °C , температура наружного воздуха 7°C)

• Удобное управление положением жалюзи

• Бесшумная работа (22дБ)

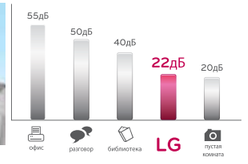

Чистый воздух (3-ступенчатая система очистки)

1. Специальный фильтр предварительной очистки
Антибактериальный фильтр предварительной очистки в основном удаляет крупные частицы пыли, плесень и волокна ткани.

2. Противоаллергенный фильтр
Фильтр состоит из органических и неорганических звеньев, связывающих основу с нанесенными на нее энзимами, поглощающими аллергены. Когда воздух проходит через фильтр, аллергены задерживаются на фильтре и деактивируются энзимами.

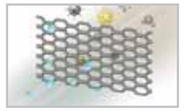

3. Ионизирующий нанофильтр Plasma
Стерилизующий ионизатор Ion Generator генерирует 1,2 миллиона ионов и удаляет из воздуха загрязняющие вещества, активно нейтрализуя бактерии.

Внутренние блоки консольного типа

Производительность (кВт)	2,6	3,5	5,3
	CQ09 NA0R0	CQ12 NA0R0	CQ18 NA0R0

Беспроводной ПДУ PQWRHDF0 (Входит в комплект поставки)

Технические характеристики

Модель				CQ09 NA0R0	CQ12 NA0R0	CQ18 NA0R0
Производительность	Охлаждение/ Нагрев	Ном.	кВт	2,6 / 3,1	3,5 / 4,0	4,6 / 4,8
Номинальный рабочий ток			A	0,6	0,6	0,6
Электропитание			В/ Ø /Гц	220-240 / 1 / 50	220-240 / 1 / 50	220-240 / 1 / 50
Расход воздуха		Низк.	м³/мин.	5,0	5,2	7,2
		Сред.	м³/мин.	6,7	6,9	8,6
		Выс.	м³/мин.	8,5	9,0	10,1
Уровень шума		Низк.	дБА	27	27	35
		Сред.	дБА	32	32	39
		Выс.	дБА	38	39	44
Дегидратация			л/ч	1,2	1,4	2,0
Габаритные размеры	Корпус	Ш*В*Г	мм	700*600*210	700*600*210	700*600*210
Вес	Корпус		кг	13,8	13,8	13,8
Диаметры трубопроводов	Жидкость		Ø, мм	6,35	6,35	6,35
			Ø, дюймы	1/4	1/4	1/4
	Газ		Ø, мм	9,52	9,52	12,7
			Ø, дюймы	3/8	3/8	1/2

Примечание: модели CQ12, CQ18 совместимы с инверторными наружными блоками коммерческой серии.

Примечание. В соответствии с проводимой компанией политикой по постоянному совершенствованию выпускаемой продукции, технические характеристики могут быть изменены без предварительного уведомления.

Блок-распределитель

PMBD3620, PMBD3630, PMBD3640

Технологичный монтаж с помощью различных блоков-распределителей

Для	2-х внутренних блоков	3-х внутренних блоков	4-х внутренних блоков
Блок-распределитель	PMBD3620	PMBD3630	PMBD3640
С помощью блоков-распределителей различного типа можно существенно упростить монтаж системы на любом объекте			

Возможности

- Распределение хладагента к нескольким внутренним блокам
- 3 модели (на 2, 3 или 4 внутренних блока)
- Электронный расширительный вентиль
- Управляющая печатная плата внутри блока
- Внутренняя изоляция (предотвращает возможные утечки)
- Резьбовые соединения гарантируют простую и чистую установку
- Компактный низкопрофильный дизайн
- Упрощенный монтаж

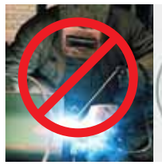

Без сварки

Только резьбовые соединения

Технические характеристики

Модель			PMBD3620	PMBD3630	PMBD3640
Присоединяемые внутренние блоки	Кол-во внутренних блоков		1-2	1-3	1-4
	Производительность	кБте/ч	5/7/9/12/18/24	5/7/9/12/18/24	5/7/9/12/18/24
Электропитание		ø/В/Гц	1 / 220-240 / 50	1 / 220-240 / 50	1 / 220-240 / 50
Потребляемая мощность		Вт	10	10	10
Рабочий ток		А	0,05	0,05	0,05
Габаритные размеры	Ш*В*Г	мм (")	302×143×252 (11,9×5,6×9,9)	302×143×252 (11,9×5,6×9,9)	302×143×252 (11.9×5.6×9.9)
Вес нетто		кг	4,8	4,9	5
Диаметры трубопроводов (к наружному блоку)	Жидкость (ø)	мм (")	9,52 (3/8)	9,52 (3/8)	9,52 (3/8)
	Газ (ø)	мм (")	19,05 (3/4)	19,05 (3/4)	19,05 (3/4)
Диаметры трубопроводов (к внутреннему блоку)	Жидкость (ø)	мм (")	6,35 (1/4) × 2шт.	6,35 (1/4) × 3шт.	6,35 (1/4) × 4шт.
	Газ (ø)	мм (")	9,52 (3/8) × 2шт.	9,52 (3/8) × 3шт.	9,52 (3/8) × 4шт.
Принадлежности	Кронштейн	шт.	4	4	4
	Винт	шт.	8	8	8
	Инструкция	шт.	1	1	1

Примечание.
1. Трубное соединение должно соответствовать размеру трубок подключаемого внутреннего блока. (При необходимости используйте переходники из комплекта поставки внутреннего блока.)
2. Блок-распределитель должен устанавливаться в помещении.

Примечание. В соответствии с проводимой компанией LG Electronics политикой по постоянному совершенствованию выпускаемой продукции технические характеристики могут быть изменены без предварительного уведомления.

Разветвители

PMBL3620 / PMBL5620 (2 блока) / PMBL1203F0 (3 блока)

Возможности

- Разветвители значительно упрощают монтаж систем Multi FDx.
- В модельном ряду представлены разветвители для газа и жидкости.
- Изоляционный материал для изоляции разветвителей входит в комплект поставки.

Гидравлическая схема

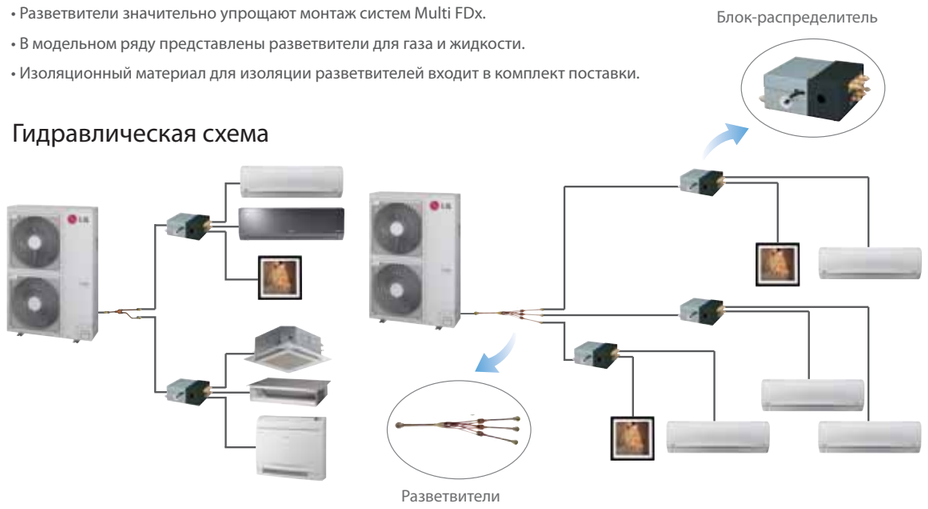

Технические характеристики

(Ед. изм. : мм)

Модель	Кол-во блоков-распределителей	Для моделей	Разветвители	
			Газ	Жидкость
PMBL3620	2 блока	для модели FM37AH (2011г.)		
PMBL5620	2 блока	для всех моделей		
PMBL1203F0	3 блока	для всех моделей		

MU2M15 UL2R0

Режим работы	Комбинация внутренних блоков (кБте/ч)			Охлаждение										
				Производительность (кВт)		Общая производительность						Потребляемая мощность (Вт)		
						Мин.		Ном.		Макс.				
	БЛОК A	БЛОК B	Всего	БЛОК A	БЛОК B	Бте/ч	кВт	Бте/ч	кВт	Бте/ч	кВт	Мин.	Ном.	Макс.
1 блок	5	-	5	1,5	-	4600	1,3	5000	1,5	6000	1,8	380	500	580
	7	-	7	2,1	-	4600	1,3	7000	2,1	8400	2,5	380	500	665
	9	-	9	2,6	-	5400	1,6	9000	2,6	10800	3,2	514	660	905
	12	-	12	3,5	-	7200	2,1	12000	3,5	14400	4,2	703	1 000	1498
2 блока	5	5	10	1,5	1.5	6000	1,8	10000	2,9	12000	3,5	784	800	1187
	5	7	12	1,5	2.1	7200	2,1	12000	3,5	14400	4,2	784	950	1406
	5	9	14	1,5	2.6	8400	2,5	14000	4,1	16000	4,7	784	1080	1700
	5	12	17	1,2	2.9	8400	2,5	14000	4,1	16000	4,7	784	1080	1700
	7	7	14	2,1	2.1	8400	2,5	14000	4,1	15500	4,5	784	1080	1700
	7	9	16	1,8	2.3	8400	2,5	14000	4,1	15800	4,6	784	1080	1700
	9	9	18	2,1	2.1	8400	2,5	14000	4,1	16000	4,7	784	1080	1700
	7	12	19	1,5	2.6	8400	2,5	14000	4,1	16000	4,7	784	1080	1700
	9	12	21	1,8	2.3	8400	2,5	14000	4,1	16000	4,7	784	1080	1700

Примечание.
1. Производительность охлаждения указана для следующих условий: температура в помещении 27 °Сст / 19 °Свт; температура наружного воздуха 35 °Сст
2. Производительность нагрева указана для следующих условий: температура в помещении 20 °Сст; температура наружного воздуха 7 °Сст / 6 °Сст
3. Общая производительность подключенных внутренних блоков не должна превышать 21 кБте/ч
4. К наружному блоку должны быть подключены минимум два внутренних блока

MU2M15 UL2R0

Режим работы	Комбинация внутренних блоков (кБте/ч)			Нагрев										
				Производительность (кВт)		Общая производительность						Потребляемая мощность (Вт)		
						Мин.		Ном.		Макс.				
	БЛОК A	БЛОК B	Всего	БЛОК A	БЛОК B	Бте/ч	кВт	Бте/ч	кВт	Бте/ч	кВт	Мин.	Ном.	Макс.
1 блок	5	-	5	1,6	-	4800	1,4	5500	1,6	6325	1,9	450	750	860
	7	-	7	2,5	-	5300	1,6	8400	2,5	9660	2,8	450	850	980
	9	-	9	3,2	-	6480	1,9	10800	3,2	12420	3,6	541	1190	1500
	12	-	12	3,9	-	7920	2,3	13200	3,9	14400	4,2	757	1460	1650
2 блока	5	5	10	1,6	1,6	6600	1,9	11000	3,2	12650	3,7	744	800	1100
	5	7	12	1,6	2,5	8340	2,4	13900	4,1	15985	4,7	744	990	1400
	5	9	14	1,7	3,0	9600	2,8	16000	4,7	17400	5,1	744	1120	1800
	5	12	17	1,4	3,3	9600	2,8	16000	4,7	17400	5,1	744	1120	1800
	7	7	14	2,3	2,3	9600	2,8	16000	4,7	17400	5,1	744	1120	1800
	7	9	16	2,1	2,6	9600	2,8	16000	4,7	17500	5,1	730	1120	1800
	9	9	18	2,3	2,3	9600	2,8	16000	4,7	17600	5,2	730	1120	1800
	7	12	19	1,7	3,0	9600	2,8	16000	4,7	17800	5,2	730	1120	1800
	9	12	21	2,0	2,7	9600	2,8	16000	4,7	18000	5,3	730	1120	1800

Примечание.
1. Производительность охлаждения указана для следующих условий: температура в помещении 27 °Сст / 19 °Свт; температура наружного воздуха 35 °Сст
2. Производительность нагрева указана для следующих условий: температура в помещении 20 °Сст; температура наружного воздуха 7 °Сст / 6 °Сст
3. Общая производительность подключенных внутренних блоков не должна превышать 21 кБте/ч
4. К наружному блоку должны быть подключены минимум два внутренних блока

MU2M17 UL2R0

Режим работы	Комбинация внутренних блоков (кБте/ч)			Охлаждение										
				Производительность (кВт)		Общая производительность						Потребляемая мощность (Вт)		
						Мин.		Ном.		Макс.				
	БЛОК A	БЛОК B	Всего	БЛОК A	БЛОК B	Бте/ч	кВт	Бте/ч	кВт	Бте/ч	кВт	Мин.	Ном.	Макс.
1 блок	5		5	1,5	-	4600	1,3	5000	1,5	6,000	1,8	380	380	500
	7		7	2,1	-	4600	1,3	7000	2,1	8,400	2,5	380	430	670
	9		9	2,6	-	5400	1,6	9000	2,6	10,800	3,2	514	600	900
	12		12	3,5	-	7200	2,1	12000	3,5	14,400	4,2	703	935	1430
2 блока	5	5	10	1,5	1,5	6000	1,8	10000	2,9	11,500	3,4	714	725	1090
	5	7	12	1,5	2,1	7200	2,1	12000	3,5	13,800	4,0	784	930	1370
	5	9	14	1,5	2,6	8400	2,5	14000	4,1	16,100	4,7	784	1160	1690
	5	12	17	1,4	3,3	9600	2,8	16000	4,7	18,000	5,3	784	1370	1830
	7	7	14	2,1	2,1	8400	2,5	14000	4,1	16,800	4,9	784	1200	1830
	7	9	16	2,1	2,6	9600	2,8	16000	4,7	17,500	5,1	784	1370	1830
	9	9	18	2,3	2,3	9600	2,8	16000	4,7	17,500	5,1	784	1370	1830
	7	12	19	1,7	3,0	9600	2,8	16000	4,7	17,500	5,1	784	1370	1830
	9	12	21	2,0	2,7	9600	2,8	16000	4,7	17,500	5,1	784	1370	1830
	12	12	24	2,3	2,3	9600	2,8	16000	4,7	17,500	5,1	784	1370	1830

Примечание.
1. Производительность охлаждения указана для следующих условий: температура в помещении 27 °Сст / 19 °Свт; температура наружного воздуха 35 °Сст
2. Производительность нагрева указана для следующих условий: температура в помещении 20 °Сст; температура наружного воздуха 7 °Сст / 6 °Сст
3. Общая производительность подключенных внутренних блоков не должна превышать 21 кБте/ч
4. К наружному блоку должны быть подключены минимум два внутренних блока

MU2M17 UL2R0

Режим работы	Комбинация внутренних блоков (кБте/ч)			Нагрев										
				Производительность (кВт)		Общая производительность						Потребляемая мощность (Вт)		
						Мин.		Ном.		Макс.				
	БЛОК A	БЛОК B	Всего	БЛОК A	БЛОК B	Бте/ч	кВт	Бте/ч	кВт	Бте/ч	кВт	Мин.	Ном.	Макс.
1 блок	5		5	1.6	-	4800	1,4	5500	1,6	6325	1,9	450	450	600
	7		7	2.5	-	5300	1,6	8400	2,5	9660	2,8	450	650	950
	9		9	3.2	-	6480	1,9	10800	3,2	12420	3,6	541	880	1250
	12		12	3.9	-	7920	2,3	13200	3,9	14400	4,2	757	1200	1500
2 блока	5	5	10	1.6	1.6	9600	2,8	11000	3,2	12650	3,7	744	900	1250
	5	7	12	1.6	2.3	9600	2,8	13500	4,0	15525	4,6	744	1050	1460
	5	9	14	1.6	3.0	9600	2,8	15625	4,6	17969	5,3	744	1170	1660
	5	12	17	1.6	3.7	9600	2,8	18000	5,3	19500	5,7	730	1300	1730
	7	7	14	2.3	2.3	9600	2,8	16000	4,7	17400	5,1	744	1170	1660
	7	9	16	2.3	3.0	9600	2,8	18000	5,3	19500	5,7	730	1300	1730
	9	9	18	2.6	2.6	9600	2,8	18000	5,3	19500	5,7	730	1300	1730
	7	12	19	1.9	3.3	9600	2,8	18000	5,3	19500	5,7	730	1300	1730
	9	12	21	2.3	3.0	9600	2,8	18000	5,3	19500	5,7	730	1300	1730
	12	12	24	2.6	2.6	9600	2,8	18000	5,3	19500	5,7	730	1300	1730

Примечание.
1. Производительность охлаждения указана для следующих условий: температура в помещении 27 °Сст / 19 °Свт; температура наружного воздуха 35 °Сст
2. Производительность нагрева указана для следующих условий: температура в помещении 20 °Сст; температура наружного воздуха 7 °Сст / 6 °Сст
3. Общая производительность подключенных внутренних блоков не должна превышать 21 кБте/ч
4. К наружному блоку должны быть подключены минимум два внутренних блока

MU3M19 UE2R0

Режим работы	Комбинация внутренних блоков (кБте/ч)				Охлаждение											
					Производительность (кВт)			Общая производительность						Потребляемая мощность (Вт)		
								Мин.		Ном.		Макс.				
	БЛОК A	БЛОК B	БЛОК C	Всего	БЛОК A	БЛОК B	БЛОК C	Бте/ч	кВт	Бте/ч	кВт	Бте/ч	кВт	Мин.	Ном.	Макс.
1 блок	5			5	1,5	-	-	4600	1,3	5000	1,5	6000	1,8	480	480	960
	7			7	2,1	-	-	4600	1,3	7000	2,1	8400	2,5	480	560	1160
	9			9	2,6	-	-	5400	1,6	9000	2,6	10800	3,2	541	760	1580
	12			12	3,5	-	-	7200	2,1	12000	3,5	14400	4,2	690	1150	1980
	18			18	5,3	-		10800	3,2	18000	5,3	21600	6,3	924	1330	2370
2 блока	5	5		10	1,5	1,5	-	6000	1,8	10000	2,9	12000	3,5	811	811	1690
	5	7		12	1,5	2,1	-	7200	2,1	12000	3,5	14400	4,2	811	910	1830
	5	9		14	1,5	2,6	-	8400	2,5	14000	4,1	16800	4,9	811	1020	2170
	5	12		17	1,5	3,5	-	10200	3,0	17000	5,0	20400	6,0	811	1230	2250
	5	18		23	1,1	4,1	-	10800	3,2	18000	5,3	21600	6,3	811	1250	2370
	7	7		14	2,1	2,1	-	8400	2,5	14000	4,1	16800	4,9	811	1020	2090
	7	9		16	2,1	2,6	-	9600	2,8	16000	4,7	19200	5,6	906	1170	2210
	9	9		18	2,6	2,6	-	10800	3,2	18000	5,3	21600	6,3	924	1250	2370
	7	12		19	1,9	3,3	-	10800	3,2	18000	5,3	21600	6,3	924	1250	2370
	9	12		21	2,3	3,0	-	10800	3,2	18000	5,3	21600	6,3	924	1250	2370
	12	12		24	2,6	2,6	-	10800	3,2	18000	5,3	21600	6,3	924	1250	2370
	7	18		25	2,6	2,6	-	10800	3,2	18000	5,3	21600	6,3	924	1250	2370
	9	18		27	2,6	2,6	-	10800	3,2	18000	5,3	21600	6,3	924	1250	2370
	12	18		30	2,6	2,6	-	10800	3,2	18000	5,3	21600	6,3	924	1250	2290
3 блока	5	5	5	15	1,5	1,5	1,5	9000	2,6	15000	4,4	18000	5,3	947	1050	2350
	5	5	7	17	1,5	1,5	2,1	10200	3,0	17000	5,0	20400	6,0	947	1140	2320
	5	5	9	19	1,4	1,4	2,5	10800	3,2	18000	5,3	21600	6,3	947	1200	2350
	5	5	12	22	1,2	1,2	2,9	10800	3,2	18000	5,3	21600	6,3	947	1200	2350
	5	7	7	19	1,4	1,9	1,9	10800	3,2	18000	5,3	21600	6,3	947	1200	2350
	5	7	9	21	1,3	1,8	2,3	10800	3,2	18000	5,3	21600	6,3	947	1200	2350
	5	7	12	24	1,1	1,5	2,6	10800	3,2	18000	5,3	21600	6,3	947	1200	2350
	5	9	9	23	1,1	2,1	2,1	10800	3,2	18000	5,3	21600	6,3	947	1200	2350
	5	9	12	26	1,0	1,8	2,4	10800	3,2	18000	5,3	21600	6,3	947	1200	2350
	5	12	12	29	0,9	2,2	2,2	10800	3,2	18000	5,3	21600	6,3	947	1200	2350
	7	7	7	21	1,8	1,8	1,8	10800	3,2	18000	5,3	21600	6,3	947	1200	2350
	7	7	7	21	1,8	1,8	1,8	10800	3,2	18000	5,3	21600	6,3	947	1200	2350
	7	7	9	23	1,6	1,6	2,1	10800	3,2	18000	5,3	21600	6,3	947	1200	2350
	7	9	9	25	1,5	1,9	1,9	10800	3,2	18000	5,3	21600	6,3	947	1200	2350
	7	7	12	26	1,4	1,4	2,4	10800	3,2	18000	5,3	21600	6,3	947	1200	2350
	9	9	9	27	1,8	1,8	1,8	10800	3,2	18000	5,3	21600	6,3	947	1200	2350
	7	9	12	28	1,3	1,7	2,3	10800	3,2	18000	5,3	21600	6,3	947	1200	2350
	9	9	12	30	1,6	1,6	2,1	10800	3,2	18000	5,3	21600	6,3	947	1200	2350

Примечание.
1. Производительность охлаждения указана для следующих условий: температура в помещении 27 °Сст / 19 °Свт; температура наружного воздуха 35 °Сст
2. Производительность нагрева указана для следующих условий: температура в помещении 20 °Сст; температура наружного воздуха 7 °Сст / 6 °Сст
3. Общая производительность подключенных внутренних блоков не должна превышать 30 кБте/ч
4. К наружному блоку должны быть подключены минимум два внутренних блока

MU3M19 UE2R0

Режим работы	Комбинация внутренних блоков (кБте/ч)				Нагрев											
					Производительность (кВт)			Общая производительность						Потребляемая мощность (Вт)		
								Мин.		Ном.		Макс.				
	БЛОК A	БЛОК B	БЛОК C	Всего	БЛОК A	БЛОК B	БЛОК C	Бте/ч	кВт	Бте/ч	кВт	Бте/ч	кВт	Мин.	Ном.	Макс.
1 блок	5			5	1,6	-	-	4800	1,4	5500	1,6	6325	1,9	586	860	1290
	7			7	2,5	-	-	5300	1,4	8400	2,5	9660	2,8	586	980	1400
	9			9	3,2	-	-	6480	1,9	10800	3,2	12420	3,6	771	1140	1540
	12			12	3,9	-	-	7920	2,3	13200	3,9	15180	4,4	866	1370	1820
	18			18	6,3	-		12960	3,8	21600	6,3	24840	7,3	1150	1640	2480
2 блока	5	5		10	1,6	1,6	-	6600	1,9	11000	3,2	12650	3,7	933	1080	1640
	5	7		12	1,6	2,5	-	8340	2,4	13900	4,1	15985	4,7	933	1280	1720
	5	9		14	1,6	3,2	-	9780	2,9	16300	4,8	18745	5,5	933	1460	1890
	5	12		17	1,6	3,9	-	11220	3,3	18700	5,5	21505	6,3	1095	1500	2040
	5	18		23	1,4	5,0	-	12960	3,8	21600	6,3	24840	7,3	1095	1530	2480
	7	7		14	2,5	2,5	-	10080	3,0	16800	4,9	19320	5,7	933	1460	2280
	7	9		16	2,5	3,2	-	11520	3,4	19200	5,6	22080	6,5	1001	1530	2410
	9	9		18	3,2	3,2	-	12960	3,8	21600	6,3	24840	7,3	1150	1580	2480
	7	12		19	2,3	4,0	-	12960	3,8	21600	6,3	24840	7,3	1150	1580	2480
	9	12		21	2,7	3,6	-	12960	3,8	21600	6,3	24840	7,3	1150	1580	2480
	12	12		24	3,2	3,2	-	12960	3,8	21600	6,3	24840	7,3	1150	1580	2480
	7	18		25	3,2	3,2	-	12960	3,8	21600	6,3	24840	7,3	1150	1490	2480
	9	18		27	3,2	3,2	-	12960	3,8	21600	6,3	24840	7,3	1150	1490	2480
	12	18		30	3,2	3,2	-	12960	3,8	21600	6,3	24840	7,3	1150	1490	2480
3 блока	5	5	5	15	1,6	1,6	1,6	9900	2,9	16500	4,8	18975	5,6	1095	1270	2260
	5	5	7	17	1,6	1,6	2,5	11640	3,4	19400	5,7	22310	6,5	1095	1310	2380
	5	5	9	19	1,7	1,7	3,0	12960	3,8	21600	6,3	24840	7,3	1095	1330	2400
	5	5	12	22	1,4	1,4	3,5	12960	3,8	21600	6,3	24840	7,3	1095	1330	2400
	5	7	7	19	1,7	2,3	2,3	12960	3,8	21600	6,3	24840	7,3	1095	1330	2400
	5	7	9	21	1,5	2,1	2,7	12960	3,8	21600	6,3	24840	7,3	1095	1330	2400
	5	7	12	24	1,3	1,8	3,2	12960	3,8	21600	6,3	24840	7,3	1095	1330	2400
	5	9	9	23	1,4	2,5	2,5	12960	3,8	21600	6,3	24840	7,3	1095	1330	2400
	5	9	12	26	1,2	2,2	2,9	12960	3,8	21600	6,3	24840	7,3	1095	1330	2400
	5	12	12	29	1,1	2,6	2,6	12960	3,8	21600	6,3	24840	7,3	1095	1330	2400
	7	7	7	21	2,1	2,1	2,1	12960	3,8	21600	6,3	24840	7,3	1095	1330	2400
	7	7	7	21	2,1	2,1	2,1	12960	3,8	21600	6,3	24840	7,3	1095	1330	2400
	7	7	9	23	1,9	1,9	2,5	12960	3,8	21600	6,3	24840	7,3	1095	1330	2400
	7	9	9	25	1,8	2,3	2,3	12960	3,8	21600	6,3	24840	7,3	1095	1330	2400
	7	7	12	26	1,7	1,7	2,9	12960	3,8	21600	6,3	24840	7,3	1095	1330	2400
	9	9	9	27	2,1	2,1	2,1	12960	3,8	21600	6,3	24840	7,3	1095	1330	2400
	7	9	12	28	1,6	2,0	2,7	12960	3,8	21600	6,3	24840	7,3	1095	1330	2400
	9	9	12	30	1,9	1,9	2,5	12960	3,8	21600	6,3	24840	7,3	1095	1330	2400

Примечание.
1. Производительность охлаждения указана для следующих условий: температура в помещении 27 °Сст / 19 °Свт; температура наружного воздуха 35 °Сст
2. Производительность нагрева указана для следующих условий: температура в помещении 20 °Сст; температура наружного воздуха 7 °Сст / 6 °Сст
3. Общая производительность подключенных внутренних блоков не должна превышать 30 кБте/ч
4. К наружному блоку должны быть подключены минимум два внутренних блока

MULTI

MU3M21 UE2R0

Режим работы	Комбинация внутренних блоков (кБте/ч)				Охлаждение											
					Производительность (кВт)			Общая производительность						Потребляемая мощность (Вт)		
								Мин.		Ном.		Макс.				
	БЛОК A	БЛОК B	БЛОК C	Всего	БЛОК A	БЛОК B	БЛОК C	Бте/ч	кВт	Бте/ч	кВт	Бте/ч	кВт	Мин.	Ном.	Макс.
1 блок	5			5	1,5	-	-	4800	1,4	5000	1,5	5500	1,6	720	720	810
	7			7	2,1	-	-	6300	1,8	7000	2,1	7700	2,3	720	720	810
	9			9	2,6	-	-	6300	1,8	9000	2,6	9900	2,9	720	850	1030
	12			12	3,5	-	-	7200	2,1	12000	3,5	13200	3,9	672	1120	1510
	18			18	5,3	-	-	10800	3,2	18000	5,3	19800	5,8	1002	,670	2150
2 блока	5	5		10	1,5	1,5	-	6000	1,8	10000	2,9	11000	3,2	756	910	1680
	5	7		12	1,5	2,1	-	7200	2,1	12000	3,5	13200	3,9	756	1020	1860
	5	9		14	1,5	2,6	-	8400	2,5	14000	4,1	15400	4,5	876	1100	2020
	7	7		14	2,1	2,1	-	8400	2,5	14000	4,1	15400	4,5	756	1100	2020
	7	9		16	2,1	2,6	-	9600	2,8	16000	4,7	17600	5,2	876	1220	2170
	5	12		17	1,5	3,5	-	10200	3,0	17000	5,0	18700	5,5	1008	1350	2260
	9	9		18	2,6	2,6	-	10800	3,2	18000	5,3	19800	5,8	1002	1510	2560
	7	12		19	2,1	3,5	-	11400	3,3	19000	5,6	20900	6,1	1008	1640	2710
	9	12		21	2,6	3,5	-	12600	3,7	21000	6,2	23100	6,8	1044	1700	2830
	5	18		23	1,5	5,3	-	13800	4,0	21000	6,2	23100	6,8	1284	1770	2870
	12	12		24	3,4	3,4	-	13800	4,0	21000	6,2	23100	6,8	1194	1910	2940
	7	18		25	2,0	5,1	-	14400	4,2	21000	6,2	23100	6,8	1284	1830	2940
	9	18		27	2,3	4,7	-	14400	4,2	21000	6,2	23100	6,8	1284	1830	2940
	12	18		30	2,8	4,2	-	14400	4,2	21000	6,2	23100	6,8	1284	1830	2940
3 блока	5	5	5	15	1,5	1,5	1,5	9000	2,6	15000	4,4	18000	5,3	1044	1050	2100
	5	5	7	17	1,5	1,5	2,1	10200	3,0	17000	5,0	20400	6,0	1044	1260	2410
	5	5	9	19	1,5	1,5	2,6	11400	3,3	19000	5,6	22800	6,7	1152	1450	2730
	5	7	7	19	1,5	2,1	2,1	11400	3,3	19000	5,6	22800	6,7	1044	1450	2730
	5	7	9	21	1,5	2,1	2,6	12600	3,7	21000	6,2	25000	7,3	1152	1540	2820
	7	7	7	21	2,1	2,1	2,1	12600	3,7	21000	6,2	25000	7,3	1044	1540	2820
	5	5	12	22	1,5	1,5	3,5	13200	3,9	21000	6,2	25000	7,3	1200	1540	2850
	7	7	9	23	2,1	2,1	2,6	13800	4,0	21000	6,2	25000	7,3	1152	1540	2910
	5	9	9	23	1,5	2,6	2,6	13800	4,0	21000	6,2	25000	7,3	1152	1540	2910
	5	7	12	24	1,5	2,1	3,5	14400	4,2	21000	6,2	25000	7,3	1200	1540	2910
	7	9	9	25	2,0	2,5	2,5	14400	4,2	21000	6,2	25000	7,3	1200	1540	2910
	5	9	12	26	1,4	2,4	3,2	14400	4,2	21000	6,2	25000	7,3	1200	1540	2910
	7	7	12	26	1,9	1,9	3,2	14400	4,2	21000	6,2	25000	7,3	1200	1540	2910
	9	9	9	27	2,3	2,3	2,3	14400	4,2	21000	6,2	25000	7,3	1200	1540	2910
	7	9	12	28	1,8	2,3	3,0	14400	4,2	21000	6,2	25000	7,3	1200	1540	2910
	5	5	18	28	1,3	1,3	4,5	14400	4,2	21000	6,2	25000	7,3	1230	1540	2910
	5	12	12	29	1,2	2,9	2,9	14400	4,2	21000	6,2	25000	7,3	1200	1540	2910
	5	7	18	30	1,2	1,6	4,2	14400	4,2	21000	6,2	25000	7,3	1230	1540	2910
	9	9	12	30	2,1	2,1	2,8	14400	4,2	21000	6,2	25000	7,3	1200	1540	2910
	7	12	12	31	1,6	2,7	2,7	14400	4,2	21000	6,2	25000	7,3	1200	1540	2910
	5	9	18	32	1,1	2,0	4,0	14400	4,2	21000	6,2	25000	7,3	1230	1540	2910
	7	7	18	32	1,5	1,5	4,0	14400	4,2	21000	6,2	25000	7,3	1230	1540	2910
	9	12	12	33	1,9	2,6	2,6	14400	4,2	21000	6,2	25000	7,3	1230	1540	2910

Примечание.
1. Производительность охлаждения указана для следующих условий: температура в помещении 27 °Сст / 19 °Свт; температура наружного воздуха 35 °Сст
2. Производительность нагрева указана для следующих условий: температура в помещении 20 °Сст; температура наружного воздуха 7 °Сст / 6 °Сст
3. Общая производительность подключенных внутренних блоков не должна превышать 33 кБте/ч
4. К наружному блоку должны быть подключены минимум два внутренних блока

MU3M21 UE2R0

Режим работы	Комбинация внутренних блоков (кБте/ч)				Нагрев											
					Производительность (кВт)			Общая производительность						Потребляемая мощность (Вт)		
								Мин.		Ном.		Макс.				
	БЛОК A	БЛОК B	БЛОК C	Всего	БЛОК A	БЛОК B	БЛОК C	Бте/ч	кВт	Бте/ч	кВт	Бте/ч	кВт	Мин.	Норм.	Макс.
1 блок	5			5	1,6	-	-	5000	1,5	5500	1,6	6050	1,8	840	840	1050
	7			7	2,3	-	-	7560	2,2	8000	2,3	8800	2,6	880	880	1200
	9			9	2,9	-	-	7560	2,2	10000	2,9	10900	3,2	880	1010	1360
	12			12	3,9	-	-	7920	2,3	13200	3,9	14500	4,2	880	1370	1900
	18			18	5,8	-	-	11880	3,5	19800	5,8	21800	6,4	1200	2080	2730
2 блока	5	5		10	1,6	1,6	-	6600	1,9	11000	3,2	12100	3,5	918	970	1300
	5	7		12	1,6	2,5	-	8340	2,4	13900	4,1	15290	4,5	918	1160	1850
	5	9		14	1,6	2,9	-	9300	2,7	15500	4,5	18500	5,4	1038	1400	2200
	7	7		14	2,5	2,5	-	10080	3,0	16800	4,9	18500	5,4	918	1400	2200
	7	9		16	2,5	3,2	-	11520	3,4	19200	5,6	21100	6,2	1038	1710	2510
	5	12		17	1,6	3,9	-	11220	3,3	18700	5,5	23700	6,9	1212	1890	2700
	9	9		18	3,2	3,2	-	12960	3,8	21600	6,3	23700	6,9	1200	2060	2660
	7	12		19	2,5	4,2	-	13680	4,0	22800	6,7	25000	7,3	1212	2160	2790
	9	12		21	3,2	4,2	-	15120	4,4	24000	7,0	26500	7,8	1260	2390	2950
	5	18		23	1,6	5,8	-	15180	4,4	24000	7,0	26500	7,8	1428	2630	2950
	12	12		24	3,9	3,9	-	15840	4,6	24000	7,0	26500	7,8	1368	2770	2950
	7	18		25	2,3	5,9	-	16680	4,9	24000	7,0	26500	7,8	1428	2660	2950
	9	18		27	2,8	5,6	-	17280	5,1	24000	7,0	26500	7,8	1428	2660	2950
	12	18		30	3,4	5,1	-	17280	5,1	24000	7,0	26500	7,8	1428	2660	2950
3 блока	5	5	5	15	1,6	1,6	1,6	9900	2,9	16500	4,8	18150	5,3	1260	1260	2430
	5	5	7	17	1,6	1,6	2,5	11640	3,4	19400	5,7	21340	6,3	1260	1530	2540
	5	5	9	19	1,6	1,6	2,9	12600	3,7	21000	6,2	23100	6,8	1278	1750	2680
	5	7	7	19	1,6	2,5	2,3	13140	3,9	21900	6,4	24090	7,1	1260	1750	2680
	5	7	9	21	1,6	2,5	2,9	14340	4,2	24000	7,0	26500	7,8	1278	1860	2810
	7	7	7	21	2,5	2,5	2,5	15120	4,4	24000	7,0	26500	7,8	1260	1630	2810
	5	5	12	22	1,6	1,6	3,9	14520	4,3	24000	7,0	26500	7,8	1308	1630	2860
	7	7	9	23	2,5	2,5	3,2	16560	4,9	24000	7,0	26500	7,8	1278	1630	2930
	5	9	9	23	1,6	2,9	2,9	15300	4,5	24000	7,0	26500	7,8	1308	1630	2930
	5	7	12	24	1,8	2,5	4,2	17280	5,1	24000	7,0	26500	7,8	1308	1630	2950
	7	9	9	25	2,4	3,0	3,0	17280	5,1	24000	7,0	26500	7,8	1308	1630	2950
	5	9	12	26	1,6	2,9	3,9	17280	5,1	24000	7,0	26500	7,8	1308	1630	2950
	7	7	12	26	2,3	2,3	3,9	17280	5,1	24000	7,0	26500	7,8	1308	1630	2950
	9	9	9	27	2,8	2,8	2,8	17280	5,1	24000	7,0	26500	7,8	1308	1630	2950
	7	9	12	28	2,1	2,7	3,6	17280	5,1	24000	7,0	26500	7,8	1308	1630	2950
	5	5	18	28	1,5	1,5	5,4	17280	5,1	24000	7,0	26500	7,8	1308	1630	2950
	5	12	12	29	1,5	3,5	3,5	17280	5,1	24000	7,0	26500	7,8	1308	1630	2950
	5	7	18	30	1,4	2,0	5,1	17280	5,1	24000	7,0	26500	7,8	1308	1630	2950
	9	9	12	30	2,5	2,5	3,4	17280	5,1	24000	7,0	26500	7,8	1308	1630	2950
	7	12	12	31	1,9	3,3	3,3	17280	5,1	24000	7,0	26500	7,8	1308	1630	2950
	5	9	18	32	1,3	2,4	4,7	17280	5,1	24000	7,0	26500	7,8	1308	1630	2950
	7	7	18	32	1,8	1,8	4,7	17280	5,1	24000	7,0	26500	7,8	1308	1630	2950
	9	12	12	33	2,3	3,1	3,1	17280	5,1	24000	7,0	26500	7,8	1308	1630	2950

Примечание.
1. Производительность охлаждения указана для следующих условий: температура в помещении 27 °Сст / 19 °Свт; температура наружного воздуха 35 °Сст
2. Производительность нагрева указана для следующих условий: температура в помещении 20 °Сст; температура наружного воздуха 7 °Сст / 6 °Сст
3. Общая производительность подключенных внутренних блоков не должна превышать 33 кБте/ч
4. К наружному блоку должны быть подключены минимум два внутренних блока

MU4M25 U42R0

Режим работы	Комбинация внутренних блоков (кБте/ч)					Охлаждение												
						Производительность (кВт)				Общая производительность						Потребляемая мощность (Вт)		
										Мин.		Ном.		Макс.				
	БЛОК A	БЛОК B	БЛОК C	БЛОК D	Всего	БЛОК A	БЛОК B	БЛОК C	БЛОК D	Бте/ч	кВт	Бте/ч	кВт	Бте/ч	кВт	Мин.	Ном.	Макс.
1 блок	5				5	1,5	-	-	-	4800	1,4	5000	1,5	5500	1,6	720	720	810
	7				7	2,1	-	-	-	6300	1,8	7000	2,1	7700	2,3	720	720	810
	9				9	2,6	-	-	-	6300	1,8	9000	2,6	9900	2,9	720	850	1030
	12				12	3,5	-	-	-	7200	2,1	12000	3,5	13200	3,9	672	1120	1510
	18				18	5,3	-	-	-	10800	3,2	18000	5,3	19800	5,8	1002	1670	2150
	24				24	7,0	-	-	-	14400	4,2	24000	7,0	25500	7,5	1230	2010	3090
2 блока	5	5			10	1,5	1,5	-	-	6000	1,8	10000	2,9	11000	3,2	756	910	1680
	5	7			12	1,5	2,1	-	-	7200	2,1	12000	3,5	13200	3,9	756	1020	1860
	5	9			14	1,5	2,6	-	-	8400	2,5	14000	4,1	15400	4,5	876	1100	2020
	7	7			14	2,1	2,1	-	-	8400	2,5	14000	4,1	15400	4,5	756	1100	2020
	7	9			16	2,1	2,6	-	-	9600	2,8	16000	4,7	17600	5,2	876	1220	2170
	5	12			17	1,5	3,5	-	-	10200	3,0	17000	5,0	18700	5,5	1008	1350	2260
	9	9			18	2,6	2,6	-	-	10800	3,2	18000	5,3	19800	5,8	1002	1510	2560
	7	12			19	2,1	3,5	-	-	11400	3,3	19000	5,6	20900	6,1	1008	1640	2710
	9	12			21	2,6	3,5	-	-	12600	3,7	21000	6,2	23100	6,8	1044	1700	2830
	5	18			23	1,5	5,3	-	-	13800	4,0	23000	6,7	23100	6,8	1284	1770	2870
	12	12			24	3,4	3,4	-	-	13800	4,0	23000	6,7	25500	7,5	1194	1910	3090
	7	18			25	2,0	5,1	-	-	14400	4,2	24000	7,0	26500	7,8	1284	1830	2980
	9	18			27	2,3	4,7	-	-	14400	4,2	24000	7,0	27500	8,1	1284	1830	2980
	5	24			29	1,2	5,8	-	-	14400	4,2	24000	7,0	27500	8,1	1284	1830	2980
	12	18			30	2,8	4,2	-	-	14400	4,2	24000	7,0	28800	8,4	1284	1830	2980
	7	24			31	1,6	5,4	-	-	14400	4,2	24000	7,0	29000	8,5	1284	1830	2980
	9	24			33	1,9	5,1	-	-	14400	4,2	24000	7,0	29000	8,5	1284	1830	2980
	18	18			36	3,5	3,5	-	-	14400	4,2	24000	7,0	29000	8,5	1284	1830	2980
	12	24			36	2,3	4,7	-	-	14400	4,2	24000	7,0	29000	8,5	1284	1830	2980
3 блока	5	5	5		15	1,5	1,5	1,5	-	9000	2,6	15000	4,4	18000	5,3	1044	1050	2100
	5	5	7		17	1,5	1,5	2,1	-	10200	3,0	17000	5,0	20400	6,0	1044	1260	2410
	5	5	9		19	1,5	1,5	2,6	-	11400	3,3	19000	5,6	22800	6,7	1152	1450	2730
	5	7	7		19	1,5	2,1	2,1	-	11400	3,3	19000	5,6	22800	6,7	1044	1450	2730
	5	7	9		21	1,5	2,1	2,6	-	12600	3,7	21000	6,2	25200	7,4	1152	1540	2820
	7	7	7		21	2,1	2,1	2,1	-	12600	3,7	21000	6,2	25200	7,4	1044	1540	2820
	5	5	12		22	1,5	1,5	3,5	-	13200	3,9	22000	6,4	26400	7,7	1200	1610	2850
	7	7	9		23	2,1	2,1	2,6	-	13800	4,0	23000	6,7	27600	8,1	1152	1790	2910
	5	9	9		23	1,5	2,6	2,6	-	13800	4,0	23000	6,7	27600	8,1	1152	1790	2910
	5	7	12		24	1,5	2,1	3,5	-	14400	4,2	24000	7,0	28800	8,4	1200	1820	3050
	7	9	9		25	2,0	2,5	2,5	-	14400	4,2	24000	7,0	28800	8,4	1200	1820	3050
	5	9	12		26	1,4	2,4	3,2	-	14400	4,2	24000	7,0	28800	8,4	1200	1820	3050
	7	7	12		26	1,9	1,9	3,2	-	14400	4,2	24000	7,0	28800	8,4	1200	1820	3050
	9	9	9		27	2,3	2,3	2,3	-	14400	4,2	24000	7,0	28800	8,4	1200	1820	3050
	7	9	12		28	1,8	2,3	3,0	-	14400	4,2	24000	7,0	28800	8,4	1200	1820	3050
	5	5	18		28	1,3	1,3	4,5	-	14400	4,2	24000	7,0	28800	8,4	1230	1820	3050
	5	12	12		29	1,2	2,9	2,9	-	14400	4,2	24000	7,0	28800	8,4	1200	1820	3050
	5	7	18		30	1,2	1,6	4,2	-	14400	4,2	24000	7,0	28800	8,4	1230	1820	3020
	9	9	12		30	2,1	2,1	2,8	-	14400	4,2	24000	7,0	28800	8,4	1200	1820	3050
	7	12	12		31	1,6	2,7	2,7	-	14400	4,2	24000	7,0	28800	8,4	1200	1820	3050
	5	9	18		32	1,1	2,0	4,0	-	14400	4,2	24000	7,0	28800	8,4	1230	1820	3020
	7	7	18		32	1,5	1,5	4,0	-	14400	4,2	24000	7,0	28800	8,4	1230	1820	3020
	9	12	12		33	1,9	2,6	2,6	-	14400	4,2	24000	7,0	28800	8,4	1230	1820	3050
	7	9	18		34	1,4	1,9	3,7	-	14400	4,2	24000	7,0	28800	8,4	1230	1820	3020
	5	5	24		34	1,0	1,0	5,0	-	14400	4,2	24000	7,0	28800	8,4	1230	1820	3020
	5	12	18		35	1,0	2,4	3,6	-	14400	4,2	24000	7,0	28800	8,4	1230	1820	3020
	5	7	24		36	1,0	1,4	4,7	-	14400	4,2	24000	7,0	28800	8,4	1230	1820	3020
	12	12	12		36	2,3	2,3	2,3	-	14400	4,2	24000	7,0	28800	8,4	1230	1820	3050
	9	9	18		36	1,8	1,8	3,5	-	14400	4,2	24000	7,0	28800	8,4	1230	1820	3020
	7	12	18		37	1,3	2,3	3,4	-	14400	4,2	24000	7,0	28800	8,4	1230	1820	3020
	5	9	24		38	0,9	1,7	4,4	-	14400	4,2	24000	7,0	28800	8,4	1230	1820	3020
	7	7	24		38	1,3	1,3	4,4	-	14400	4,2	24000	7,0	28800	8,4	1230	1820	3020
	9	12	18		39	1,6	2,2	3,2	-	14400	4,2	24000	7,0	28800	8,4	1230	1820	3020
4 блока	5	5	5	5	20	1,5	1,5	1,5	1,5	12000	3,5	20000	5,9	24000	7,0	1194	1470	2700
	5	5	5	7	22	1,5	1,5	1,5	2,1	13200	3,9	22000	6,4	26400	7,7	1194	1590	2830
	5	5	5	9	24	1,5	1,5	1,5	2,6	14400	4,2	24000	7,0	28500	8,4	1194	1770	3010
	5	5	7	7	24	1,5	1,5	2,1	2,1	14400	4,2	24000	7,0	28500	8,4	1194	1770	3010
	5	5	7	9	26	1,4	1,4	1,9	2,4	14400	4,2	24000	7,0	28500	8,4	1194	1770	3010
	5	7	7	7	26	1,4	1,9	1,9	1,9	14400	4,2	24000	7,0	28500	8,4	1194	1770	3010
	5	5	5	12	27	1,3	1,3	1,3	3,1	14400	4,2	24000	7,0	28500	8,4	1194	1770	3010
	5	5	9	9	28	1,3	1,3	2,3	2,3	14400	4,2	24000	7,0	28500	8,4	1194	1770	3010
	5	7	7	9	28	1,3	1,8	1,8	2,3	14400	4,2	24000	7,0	28500	8,4	1194	1770	3010
	7	7	7	7	28	1,8	1,8	1,8	1,8	14400	4,2	24000	7,0	28500	8,4	1194	1770	3010
	5	5	7	12	29	1,2	1,2	1,7	2,9	14400	4,2	24000	7,0	28500	8,4	1194	1770	3010
	5	7	9	9	30	1,2	1,6	2,1	2,1	14400	4,2	24000	7,0	29000	8,5	1194	1770	3010
	7	7	7	9	30	1,6	1,6	1,6	2,1	14400	4,2	24000	7,0	29000	8,5	1194	1770	3010
	5	5	9	12	31	1,1	1,1	2,0	2,7	14400	4,2	24000	7,0	28500	8,4	1194	1770	3010
	5	7	7	12	31	1,1	1,6	1,6	2,7	14400	4,2	24000	7,0	29000	8,5	1194	1770	3010
	7	7	9	9	32	1,5	1,5	2,0	2,0	14400	4,2	24000	7,0	29000	8,5	1194	1770	3010
	5	9	9	9	32	1,1	2,0	2,0	2,0	14400	4,2	24000	7,0	29000	8,5	1194	1770	3010
	5	5	5	18	33	1,1	1,1	1,1	3,8	14400	4,2	24000	7,0	29000	8,5	1194	1770	3010
	5	7	9	12	33	1,1	1,5	1,9	2,6	14400	4,2	24000	7,0	29000	8,5	1194	1770	3010
	7	7	7	12	33	1,5	1,5	1,5	2,6	14400	4,2	24000	7,0	29000	8,5	1194	1770	3010
	5	5	12	12	34	1,0	1,0	2,5	2,5	14400	4,2	24000	7,0	29000	8,5	1194	1770	3010
	7	9	9	9	34	1,4	1,9	1,9	1,9	14400	4,2	24000	7,0	29000	8,5	1194	1770	3010
	5	5	7	18	35	1,0	1,0	1,4	3,6	14400	4,2	24000	7,0	29000	8,5	1194	1770	3010
	5	9	9	12	35	1,0	1,8	1,8	2,4	14400	4,2	24000	7,0	29000	8,5	1194	1770	3010
	7	7	9	12	35	1,4	1,4	1,8	2,4	14400	4,2	24000	7,0	29000	8,5	1194	1770	3010
	5	7	12	12	36	1,0	1,4	2,3	2,3	14400	4,2	24000	7,0	29000	8,5	1194	1770	3010
	9	9	9	9	36	1,8	1,8	1,8	1,8	14400	4,2	24000	7,0	29000	8,5	1194	1770	3010
	5	5	9	18	37	1,0	1,0	1,7	3,4	14400	4,2	24000	7,0	29000	8,5	1194	1770	3010
	5	7	7	18	37	1,0	1,3	1,3	3,4	14400	4,2	24000	7,0	29000	8,5	1194	1770	3010
	7	9	9	12	37	1,3	1,7	1,7	2,3	14400	4,2	24000	7,0	29000	8,5	1194	1770	3010
	7	7	12	12	38	1,3	1,3	2,2	2,2	14400	4,2	24000	7,0	29000	8,5	1194	1770	3010
	5	5	5	24	39	0,9	0,9	0,9	4,3	14400	4,2	24000	7,0	29000	8,5	1194	1770	3010
	5	7	9	18	39	0,9	1,3	1,6	3,2	14400	4,2	24000	7,0	29000	8,5	1194	1770	3010
	9	9	9	12	39	1,6	1,6	1,6	2,2	14400	4,2	24000	7,0	29000	8,5	1194	1770	3010
	7	7	7	18	39	1,3	1,3	1,3	3,2	14400	4,2	24000	7,0	29000	8,5	1194	1770	3010

Примечание.

1. Производительность охлаждения указана для следующих условий: температура в помещении 27 °Сст / 19 °Свт; температура наружного воздуха 35 °Сст
2. Производительность нагрева указана для следующих условий: температура в помещении 20 °Сст; температура наружного воздуха 7 °Сст / 6 °Сст
3. Общая производительность подключенных внутренних блоков не должна превышать 39 кБте/ч
4. К наружному блоку должны быть подключены минимум два внутренних блока

MU4M25 U42R0

Режим работы	Комбинация внутренних блоков (кБте/ч)					Нагрев												
						Производительность (кВт)				Общая производительность						Потребляемая мощность (Вт)		
										Мин.		Ном.		Макс.				
	БЛОК A	БЛОК B	БЛОК C	БЛОК D	Всего	БЛОК A	БЛОК B	БЛОК C	БЛОК D	Бте/ч	кВт	Бте/ч	кВт	Бте/ч	кВт	Мин.	Ном.	Макс.
1 блок	5				5	1,5	-	-	-	5000	1,5	5500	1,6	6050	1,8	840	840	1050
	7				7	2,3	-	-	-	7560	2,2	8000	2,3	8800	2,6	880	880	1200
	9				9	2,9	-	-	-	7560	2,2	10000	2,9	10900	3,2	880	1010	1360
	12				12	3,9	-	-	-	7920	2,3	13200	3,9	14500	4,2	880	1370	1900
	18				18	5,8	-	-	-	11880	3,5	19800	5,8	21800	6,4	1200	2080	2730
	24				24	7,4	-	-	-	15240	4,5	25400	7,4	26600	7,8	1368	2770	3100
2 блока	5	5			10	1,6	1,6	-	-	6600	1,9	11000	3,2	12100	3,5	918	970	1300
	5	7			12	1,6	2,5	-	-	8340	2,4	13900	4,1	15290	4,5	918	1160	1850
	5	9			14	1,6	2,9	-	-	9300	2,7	15500	4,5	18500	5,4	1038	1400	2200
	7	7			14	2,5	2,5	-	-	10080	3,0	16800	4,9	18500	5,4	918	1400	2200
	7	9			16	2,5	3,2	-	-	11520	3,4	19200	5,6	21100	6,2	1038	1710	2510
	5	12			17	1,6	3,9	-	-	11220	3,3	18700	5,5	23700	6,9	1212	1890	2700
	9	9			18	3,2	3,2	-	-	12960	3,8	21600	6,3	23700	6,9	1200	2060	2660
	7	12			19	2,5	4,2	-	-	13680	4,0	22800	6,7	25000	7,3	1212	2160	2790
	9	12			21	3,2	4,2	-	-	15120	4,4	25200	7,4	27700	8,1	1260	2390	3010
	5	18			23	1,6	5,8	-	-	15180	4,4	25300	7,4	27830	8,2	1428	2630	3050
	12	12			24	3,9	3,9	-	-	15840	4,6	26400	7,7	29040	8,5	1368	2770	3100
	7	18			25	2,3	5,9	-	-	16680	4,9	27800	8,1	30000	8,8	1428	2660	3050
	9	18			27	2,8	5,6	-	-	17280	5,1	28800	8,4	31500	9,2	1428	2660	3050
	5	24			29	1,5	7,0	-	-	17280	5,1	28800	8,4	32000	9,4	1428	2660	3050
	12	18			30	3,4	5,1	-	-	17280	5,1	28800	8,4	32000	9,4	1428	2660	3050
	7	24			31	1,9	6,5	-	-	17280	5,1	28800	8,4	32000	9,4	1428	2660	3050
	9	24			33	2,3	6,1	-	-	17280	5,1	28800	8,4	32000	9,4	1428	2660	3050
	18	18			36	4,2	4,2	-	-	17280	5,1	28800	8,4	32000	9,4	1428	2660	3050
	12	24			36	2,8	5,6	-	-	17280	5,1	28800	8,4	32000	9,4	1428	2660	3050
3 блока	5	5	5		15	1,6	1,6	1,6	-	9900	2,9	16500	4,8	18150	5,3	1260	1260	2430
	5	5	7		17	1,6	1,6	2,5	-	11640	3,4	19400	5,7	21340	6,3	1260	1530	2540
	5	5	9		19	1,6	1,6	2,9	-	12600	3,7	21000	6,2	23100	6,8	1278	1750	2680
	5	7	7		19	1,6	2,5	2,3	-	13140	3,9	21900	6,4	24090	7,1	1260	1750	2680
	5	7	9		21	1,6	2,5	2,9	-	14340	4,2	23900	7,0	26290	7,7	1278	1860	2810
	7	7	7		21	2,5	2,5	2,5	-	15120	4,4	25200	7,4	27700	8,1	1260	1860	2810
	5	5	12		22	1,6	1,6	3,9	-	14520	4,3	24200	7,1	26620	7,8	1308	1950	2860
	7	7	9		23	2,5	2,5	3,2	-	16560	4,9	27600	8,1	30000	8,8	1278	2020	2980
	5	9	9		23	1,6	2,9	2,9	-	15300	4,5	25500	7,5	28050	8,2	1308	2020	2980
	5	7	12		24	1,8	2,5	4,2	-	17280	5,1	28800	8,4	31500	9,2	1308	2110	3090
	7	9	9		25	2,4	3,0	3,0	-	17280	5,1	28800	8,4	30000	8,8	1308	2110	3090
	5	9	12		26	1,6	2,9	3,9	-	17280	5,1	28800	8,4	31500	9,2	1308	2110	3090
	7	7	12		26	2,3	2,3	3,9	-	17280	5,1	28800	8,4	31500	9,2	1308	2110	3090
	9	9	9		27	2,8	2,8	2,8	-	17280	5,1	28800	8,4	31500	9,2	1308	2110	3090
	7	9	12		28	2,1	2,7	3,6	-	17280	5,1	28800	8,4	32000	9,4	1308	2110	3090
	5	5	18		28	1,5	1,5	5,4	-	17280	5,1	28800	8,4	32000	9,4	1308	2080	3090
	5	12	12		29	1,5	3,5	3,5	-	17280	5,1	28800	8,4	32000	9,4	1308	2110	3090
	5	7	18		30	1,4	2,0	5,1	-	17280	5,1	28800	8,4	32000	9,4	1308	2080	3090
	9	9	12		30	2,5	2,5	3,4	-	17280	5,1	28800	8,4	32000	9,4	1308	2110	3090
	7	12	12		31	1,9	3,3	3,3	-	17280	5,1	28800	8,4	32000	9,4	1308	2110	3090
	5	9	18		32	1,3	2,4	4,7	-	17280	5,1	28800	8,4	32000	9,4	1308	2080	3090
	7	7	18		32	1,8	1,8	4,7	-	17280	5,1	28800	8,4	32000	9,4	1308	2080	3090
	9	12	12		33	2,3	3,1	3,1	-	17280	5,1	28800	8,4	32000	9,4	1308	2110	3090
	7	9	18		34	1,7	2,2	4,5	-	17280	5,1	28800	8,4	32000	9,4	1308	2080	3090
	5	5	24		34	1,2	1,2	6,0	-	17280	5,1	28800	8,4	32000	9,4	1308	2080	3090
	5	12	18		35	1,2	2,9	4,3	-	17280	5,1	28800	8,4	32000	9,4	1308	2080	3090
	5	7	24		36	1,2	1,6	5,6	-	17280	5,1	28800	8,4	32000	9,4	1308	2080	3090
	12	12	12		36	2,8	2,8	2,8	-	17280	5,1	28800	8,4	32000	9,4	1308	2110	3090
	9	9	18		36	2,1	2,1	4,2	-	17280	5,1	28800	8,4	32000	9,4	1308	2080	3090
	7	12	18		37	1,6	2,7	4,1	-	17280	5,1	28800	8,4	32000	9,4	1308	2080	3090
	5	9	24		38	1,1	2,0	5,3	-	17280	5,1	28800	8,4	32000	9,4	1308	2080	3090
	7	7	24		38	1,6	1,6	5,3	-	17280	5,1	28800	8,4	32000	9,4	1308	2080	3090
	9	12	18		39	1,9	2,6	3,9	-	17280	5,1	28800	8,4	32000	9,4	1308	2080	3090
4 блока	5	5	5	5	20	1,6	1,6	1,6	1,6	13200	3,9	22000	6,4	24200	7,1	1176	1650	2710
	5	5	5	7	22	1,6	1,6	1,6	2,3	14700	4,3	24500	7,2	26950	7,9	1176	1760	2890
	5	5	5	9	24	1,6	1,6	1,6	2,9	15840	4,6	26400	7,7	29040	8,5	1176	1850	3060
	5	5	7	7	24	1,6	1,6	2,3	2,3	15840	4,6	26400	7,7	29040	8,5	1176	1850	3060
	5	5	7	9	26	1,6	1,6	2,3	2,9	17280	5,1	28800	8,4	31500	9,2	1176	1850	3060
	5	7	7	7	26	1,6	2,3	2,3	2,3	17280	5,1	28800	8,4	31500	9,2	1176	1850	3060
	5	5	5	12	27	1,6	1,6	1,6	3,8	17280	5,1	28800	8,4	31500	9,2	1176	1850	3060
	5	5	9	9	28	1,5	1,5	2,7	2,7	17280	5,1	28800	8,4	31500	9,2	1176	1850	3060
	5	7	7	9	28	1,5	2,1	2,1	2,7	17280	5,1	28800	8,4	31500	9,2	1176	1850	3060
	7	7	7	7	28	2,1	2,1	2,1	2,1	17280	5,1	28800	8,4	31500	9,2	1176	1850	3060
	5	5	7	12	29	1,5	1,5	2,0	3,5	17280	5,1	28800	8,4	32000	9,4	1176	1850	3060
	5	7	9	9	30	1,4	2,0	2,5	2,5	17280	5,1	28800	8,4	32000	9,4	1176	1850	3060
	7	7	7	9	30	2,0	2,0	2,0	2,5	17280	5,1	28800	8,4	32000	9,4	1176	1850	3060
	5	5	9	12	31	1,4	1,4	2,5	3,3	17280	5,1	28800	8,4	32000	9,4	1176	1850	3060
	5	7	7	12	31	1,4	1,9	1,9	3,3	17280	5,1	28800	8,4	32000	9,4	1176	1850	3060
	7	7	9	9	32	1,8	1,8	2,4	2,4	17280	5,1	28800	8,4	32000	9,4	1176	1850	3060
	5	9	9	9	32	1,3	2,4	2,4	2,4	17280	5,1	28800	8,4	32000	9,4	1176	1850	3060
	5	5	5	18	33	1,3	1,3	1,3	4,6	17280	5,1	28800	8,4	32000	9,4	1176	1850	3060
	5	7	9	12	33	1,3	1,8	2,3	3,1	17280	5,1	28800	8,4	32000	9,4	1176	1850	3060
	7	7	7	12	33	1,8	1,8	1,8	3,1	17280	5,1	28800	8,4	32000	9,4	1176	1850	3060
	5	5	12	12	34	1,2	1,2	3,0	3,0	17280	5,1	28800	8,4	32000	9,4	1176	1850	3060
	7	9	9	9	34	1,7	2,2	2,2	2,2	17280	5,1	28800	8,4	32000	9,4	1176	1850	3060
	5	5	7	18	35	1,2	1,2	1,7	4,3	17280	5,1	28800	8,4	32000	9,4	1176	1850	3060
	5	9	9	12	35	1,2	2,2	2,2	2,9	17280	5,1	28800	8,4	32000	9,4	1176	1850	3060
	7	7	9	12	35	1,7	1,7	2,2	2,9	17280	5,1	28800	8,4	32000	9,4	1176	1850	3060
	5	7	12	12	36	1,2	1,6	2,8	2,8	17280	5,1	28800	8,4	32000	9,4	1176	1850	3060
	9	9	9	9	36	2,1	2,1	2,1	2,1	17280	5,1	28800	8,4	32000	9,4	1176	1850	3060
	5	5	9	18	37	1,1	1,1	2,1	4,1	17280	5,1	28800	8,4	32000	9,4	1176	1850	3060
	5	7	7	18	37	1,1	1,6	1,6	4,1	17280	5,1	28800	8,4	32000	9,4	1176	1850	3060
	7	9	9	12	37	1,6	2,1	2,1	2,7	17280	5,1	28800	8,4	32000	9,4	1176	1850	3060
	7	7	12	12	38	1,6	1,6	2,7	2,7	17280	5,1	28800	8,4	32000	9,4	1176	1850	3060
	5	5	5	24	39	1,1	1,1	1,1	5,2	17280	5,1	28800	8,4	32000	9,4	1176	1850	3060
	5	7	9	18	39	1,1	1,5	1,9	3,9	17280	5,1	28800	8,4	32000	9,4	1176	1850	3060
	9	9	9	12	39	1,9	1,9	1,9	2,6	17280	5,1	28800	8,4	32000	9,4	1176	1850	3060
	7	7	7	18	39	1,5	1,5	1,5	3,9	17280	5,1	28800	8,4	32000	9,4	1176	1850	3060

Примечание.

1. Производительность охлаждения указана для следующих условий: температура в помещении 27 °Сст / 19 °Свт; температура наружного воздуха 35 °Сст
2. Производительность нагрева указана для следующих условий: температура в помещении 20 °Сст; температура наружного воздуха 7 °Сст / 6 °Сст
3. Общая производительность подключенных внутренних блоков не должна превышать 39 кБте/ч
4. К наружному блоку должны быть подключены минимум два внутренних блока

MU4M27 U42R0

Режим работы	Комбинация внутренних блоков (кБте/ч)						Охлаждение												
							Производительность (кВт)				Общая производительность						Потребляемая мощность (Вт)		
											Мин.		Ном.		Макс.				
	БЛОК A	БЛОК B	БЛОК C	БЛОК D	БЛОК E	Всего	БЛОК A	БЛОК B	БЛОК C	БЛОК D	Бте/ч	кВт	Бте/ч	кВт	Бте/ч	кВт	Мин.	Ном.	Макс.
1 блок	5					5	1,5	-	-	-	4800	1,3	5000	1,5	5500	1,6	720	720	790
	7					7	2,1	-	-	-	6300	1,8	7000	2,1	7700	2,3	720	720	790
	9					9	2,6	-	-	-	6300	1,8	9000	2,6	9900	2,9	720	820	1000
	12					12	3,5	-	-	-	7200	2,1	12000	3,5	13200	3,9	774	1070	1480
	18					18	5,3	-	-	-	10800	3,2	18000	5,3	19800	5,8	1209	1610	2110
	24					24	7,0	-	-	-	14400	4,2	24000	7,0	25500	7,5	1650	1920	3060
2 блока	5	5				10	1,5	1,5	-	-	6000	1,8	10000	2,9	11500	3,4	834	910	1720
	5	7				12	1,5	2,1	-	-	7200	2,1	12000	3,5	13800	4,0	834	1020	1910
	5	9				14	1,5	2,6	-	-	8400	2,5	14000	4,1	16100	4,7	1094	1100	2040
	7	7				14	2,1	2,1	-	-	8400	2,5	14000	4,1	16100	4,7	834	1100	2040
	7	9				16	2,1	2,6	-	-	9600	2,8	16000	4,7	18400	5,4	1094	1220	2190
	5	12				17	1,5	3,5	-	-	10200	3,0	17000	5,0	18700	5,5	1311	1350	2270
	9	9				18	2,6	2,6	-	-	10800	3,2	18000	5,3	20700	6,1	1265	1510	2570
	7	12				19	2,1	3,5	-	-	11400	3,3	19000	5,6	20900	6,1	1311	1640	2730
	9	12				21	2,6	3,5	-	-	12600	3,7	21000	6,2	23100	6,8	1490	1700	2850
	5	18				23	1,5	5,3	-	-	13800	4,0	23000	6,7	26450	7,8	1746	1770	2890
	12	12				24	3,5	3,5	-	-	14400	4,2	24000	7,0	26400	7,7	1653	1910	3070
	7	18				25	2,1	5,3	-	-	15000	4,4	25000	7,3	28750	8,4	1746	2030	3100
	9	18				27	2,6	5,3	-	-	16200	4,7	27000	7,9	31050	9,1	1893	2240	3120
	5	24				29	1,5	7,0	-	-	17400	5,1	27000	7,9	31050	9,1	1979	2420	3120
	12	18				30	3,5	5,3	-	-	18000	5,3	27000	7,9	31050	9,1	1979	2510	3120
	7	24				31	2,0	6,8	-	-	18000	5,3	27000	7,9	31050	9,1	1979	2510	3120
	9	24				33	2,4	6,4	-	-	18000	5,3	27000	7,9	31050	9,1	1979	2510	3120
	18	18				36	4,4	4,4	-	-	18000	5,3	27000	7,9	31050	9,1	1979	2510	3120
	12	24				36	2,9	5,9	-	-	18000	5,3	27000	7,9	31050	9,1	1979	2510	3120
3 блока	5	5	5			15	1,5	1,5	1,5	-	9000	2,6	15000	4,4	17250	5,1	1050	1050	2100
	5	5	7			17	1,5	1,5	2,1	-	10200	3,0	17000	5,0	19550	5,7	1260	1260	2410
	5	5	9			19	1,5	1,5	2,6	-	11400	3,3	19000	5,6	21850	6,4	1450	1450	2730
	5	7	7			19	1,5	2,1	2,1	-	11400	3,3	19000	5,6	21850	6,4	1450	1450	2730
	5	7	9			21	1,5	2,1	2,6	-	12600	3,7	21000	6,2	24150	7,1	1490	1540	2820
	7	7	7			21	2,1	2,1	2,1	-	12600	3,7	21000	6,2	24150	7,1	1490	1540	2820
	5	5	12			22	1,5	1,5	3,5	-	13200	3,9	22000	6,4	25300	7,4	1550	1610	2850
	7	7	9			23	2,1	2,1	2,6	-	13800	4,0	23000	6,7	26450	7,8	1575	1790	2910
	5	9	9			23	1,5	2,6	2,6	-	13800	4,0	23000	6,7	26450	7,8	1746	1790	2910
	5	7	12			24	1,5	2,1	3,5	-	14400	4,2	24000	7,0	27600	8,1	1800	1820	3050
	7	9	9			25	2,1	2,6	2,6	-	15000	4,4	25000	7,3	28750	8,4	1746	1930	3070
	5	9	12			26	1,5	2,6	3,5	-	15600	4,6	26000	7,6	29900	8,8	1909	2030	3080
	7	7	12			26	2,1	2,1	3,5	-	15600	4,6	26000	7,6	29900	8,8	1800	2030	3080
	9	9	9			27	2,6	2,6	2,6	-	16200	4,7	27000	7,9	31050	9,1	1893	2120	3100
	7	9	12			28	2,1	2,6	3,5	-	16800	4,9	27000	7,9	31050	9,1	1909	2220	3120
	5	5	18			28	1,5	1,5	5,3	-	16800	4,9	27000	7,9	31050	9,1	1948	2220	3120
	5	12	12			29	1,5	3,5	3,5	-	17400	5,1	27000	7,9	31050	9,1	1948	2330	3120
	5	7	18			30	1,5	2,1	5,3	-	18000	5,3	27000	7,9	31050	9,1	1948	2420	3120
	9	9	12			30	2,6	2,6	3,5	-	18000	5,3	27000	7,9	31050	9,1	1948	2420	3120
	7	12	12			31	2,0	3,4	3,4	-	18000	5,3	27000	7,9	31050	9,1	1948	2420	3120
	5	9	18			32	1,4	2,5	4,9	-	18000	5,3	27000	7,9	31050	9,1	1948	2420	3120
	7	7	18			32	1,9	1,9	4,9	-	18000	5,3	27000	7,9	31050	9,1	1948	2420	3120
	9	12	12			33	2,4	3,2	3,2	-	18000	5,3	27000	7,9	31050	9,1	1948	2420	3120
	7	9	18			34	1,8	2,3	4,7	-	18000	5,3	27000	7,9	31050	9,1	1948	2420	3120
	5	5	24			34	1,3	1,3	6,2	-	18000	5,3	27000	7,9	31050	9,1	1948	2420	3120
	5	12	18			35	1,3	3,0	4,5	-	18000	5,3	27000	7,9	31050	9,1	1948	2420	3120
	5	7	24			36	1,2	1,7	5,9	-	18000	5,3	27000	7,9	31050	9,1	1948	2420	3120
	12	12	12			36	2,9	2,9	2,9	-	18000	5,3	27000	7,9	31050	9,1	1948	2420	3120
	9	9	18			36	2,2	2,2	4,4	-	18000	5,3	27000	7,9	31050	9,1	1948	2420	3120
	7	12	18			37	1,7	2,9	4,3	-	18000	5,3	27000	7,9	31050	9,1	1948	2420	3120
	5	9	24			38	1,2	2,1	5,6	-	18000	5,3	27000	7,9	31050	9,1	1948	2420	3120
	7	7	24			38	1,6	1,6	5,6	-	18000	5,3	27000	7,9	31050	9,1	1948	2420	3120
	9	12	18			39	2,0	2,7	4,1	-	18000	5,3	27000	7,9	31050	9,1	1948	2420	3120
	7	9	24			40	1,5	2,0	5,3	-	18000	5,3	27000	7,9	31050	9,1	1948	2420	3120
	5	12	24			41	1,1	2,6	5,1	-	18000	5,3	27000	7,9	31050	9,1	1948	2420	3120
	5	18	18			41	1,1	3,9	3,9	-	18000	5,3	27000	7,9	31050	9,1	1948	2420	3120

MU4M27 U42R0

Режим работы	Комбинация внутренних блоков (кБте/ч)						Охлаждение												
							Производительность (кВт)				Общая производительность						Потребляемая мощность (Вт)		
											Мин.		Ном.		Макс.				
	БЛОК A	БЛОК B	БЛОК C	БЛОК D	БЛОК E	Всего	БЛОК A	БЛОК B	БЛОК C	БЛОК D	Бте/ч	кВт	Бте/ч	кВт	Бте/ч	кВт	Мин.	Ном.	Макс.
4 блока	5	5	5	5		20	1,5	1,5	1,5	1,5	12000	3,5	20000	5,9	24000	7,0	1370	1470	2257
	5	5	5	7		22	1,5	1,5	1,5	2,1	13200	3,9	22000	6,4	26400	7,7	1480	1580	2448
	5	5	5	9		24	1,5	1,5	1,5	2,6	14400	4,2	24000	7,0	28800	8,4	1580	1680	2633
	5	5	7	7		24	1,5	1,5	2,1	2,1	14400	4,2	24000	7,0	28800	8,4	1580	1680	2718
	5	5	7	9		26	1,5	1,5	2,1	2,6	15600	4,6	26000	7,6	31200	9,1	1740	1840	2850
	5	7	7	7		26	1,5	2,1	2,1	2,1	15600	4,6	26000	7,6	31200	9,1	1740	1840	2920
	5	5	5	12		27	1,5	1,5	1,5	3,5	16200	4,7	27000	7,9	32400	9,5	1820	1920	3010
	5	5	9	9		28	1,5	1,5	2,6	2,6	16800	4,9	27000	7,9	32400	9,5	1820	1920	3100
	5	7	7	9		28	1,5	2,1	2,1	2,6	16800	4,9	27000	7,9	32400	9,5	1820	1920	3100
	7	7	7	7		28	2,1	2,1	2,1	2,1	16800	4,9	27000	7,9	32400	9,5	1820	1920	3100
	5	5	7	12		29	1,5	1,5	2,1	3,5	17400	5,1	27000	7,9	32400	9,5	1820	1920	3120
	5	7	9	9		30	1,5	2,1	2,6	2,6	18000	5,3	27000	7,9	32400	9,5	1820	1920	3120
	7	7	7	9		30	2,1	2,1	2,1	2,6	18000	5,3	27000	7,9	32400	9,5	1820	1920	3120
	5	5	9	12		31	1,4	1,4	2,6	3,4	18000	5,3	27000	7,9	32400	9,5	1820	1920	3120
	5	7	7	12		31	1,4	2,0	2,0	3,4	18000	5,3	27000	7,9	32400	9,5	1820	1920	3120
	7	7	9	9		32	1,9	1,9	2,5	2,5	18000	5,3	27000	7,9	32400	9,5	1820	1920	3120
	5	9	9	9		32	1,4	2,5	2,5	2,5	18000	5,3	27000	7,9	32400	9,5	1820	1920	3120
	5	5	5	18		33	1,3	1,3	1,3	4,8	18000	5,3	27000	7,9	32400	9,5	1820	1920	3120
	5	7	9	12		33	1,3	1,9	2,4	3,2	18000	5,3	27000	7,9	32400	9,5	1820	1920	3120
	7	7	7	12		33	1,9	1,9	1,9	3,2	18000	5,3	27000	7,9	32400	9,5	1820	1920	3120
	5	5	12	12		34	1,3	1,3	3,1	3,1	18000	5,3	27000	7,9	32400	9,5	1820	1920	3120
	7	9	9	9		34	1,8	2,3	2,3	2,3	18000	5,3	27000	7,9	32400	9,5	1820	1920	3120
	5	5	7	18		35	1,3	1,3	1,8	4,5	18000	5,3	27000	7,9	32400	9,5	1820	1920	3120
	5	9	9	12		35	1,3	2,3	2,3	3,0	18000	5,3	27000	7,9	32400	9,5	1820	1920	3120
	7	7	9	12		35	1,8	1,8	2,3	3,0	18000	5,3	27000	7,9	32400	9,5	1820	1920	3120
	5	7	12	12		36	1,2	1,7	2,9	2,9	18000	5,3	27000	7,9	32400	9,5	1820	1920	3120
	9	9	9	9		36	2,2	2,2	2,2	2,2	18000	5,3	27000	7,9	32400	9,5	1820	1920	3120
	5	5	9	18		37	1,2	1,2	2,1	4,3	18000	5,3	27000	7,9	32400	9,5	1820	1920	3120
	5	7	7	18		37	1,2	1,7	1,7	4,3	18000	5,3	27000	7,9	32400	9,5	1820	1920	3120
	7	9	9	12		37	1,7	2,1	2,1	2,9	18000	5,3	27000	7,9	32400	9,5	1820	1920	3120
	7	7	12	12		38	1,6	1,6	2,8	2,8	18000	5,3	27000	7,9	32400	9,5	1820	1920	3120
	5	5	5	24		39	1,1	1,1	1,1	5,4	18000	5,3	27000	7,9	32400	9,5	1820	1920	3120
	5	7	9	18		39	1,1	1,6	2,0	4,1	18000	5,3	27000	7,9	32400	9,5	1820	1920	3120
	9	9	9	12		39	2,0	2,0	2,0	2,7	18000	5,3	27000	7,9	32400	9,5	1820	1920	3120
	7	7	7	18		39	1,6	1,6	1,6	4,1	18000	5,3	27000	7,9	32400	9,5	1820	1920	3120
	7	9	12	12		40	1,5	2,0	2,6	2,6	18000	5,3	27000	7,9	32400	9,5	1820	1920	3120
	5	5	7	24		41	1,1	1,1	1,5	5,1	18000	5,3	27000	7,9	32400	9,5	1820	1920	3120
	5	12	12	12		41	1,1	2,6	2,6	2,6	18000	5,3	27000	7,9	32400	9,5	1820	1920	3120
	7	7	9	18		41	1,5	1,5	1,9	3,9	18000	5,3	27000	7,9	32400	9,5	1820	1920	3120

Примечание.

1. Производительность охлаждения указана для следующих условий: температура в помещении 27 °Сст / 19 °Свт; температура наружного воздуха 35 °Сст
2. Производительность нагрева указана для следующих условий: температура в помещении 20 °Сст; температура наружного воздуха 7 °Сст / 6 °Сст
3. Общая производительность подключенных внутренних блоков не должна превышать 41 кБте/ч
4. К наружному блоку должны быть подключены минимум два внутренних блока

MULTI

MU4M27 U42R0

Режим работы	Комбинация внутренних блоков (кБте/ч)						Нагрев												
							Производительность (кВт)				Общая производительность						Потребляемая мощность (Вт)		
											Мин.		Ном.		Макс.				
	БЛОК A	БЛОК B	БЛОК C	БЛОК D	БЛОК E	Всего	БЛОК A	БЛОК B	БЛОК C	БЛОК D	Бте/ч	кВт	Бте/ч	кВт	Бте/ч	кВт	Мин.	Ном.	Макс.
1 блок	5					5	1,6	-	-	-	5000	1,5	5500	1,6	6050	1,8	840	840	1440
	7					7	2,3	-	-	-	7560	2,2	8000	2,3	8800	2,6	880	880	1440
	9					9	2,9	-	-	-	7560	2,2	10000	2,9	11000	3,2	978	1010	1630
	12					12	3,9	-	-	-	7920	2,3	13200	3,9	14520	4,3	1273	1370	2250
	18					18	5,8	-	-	-	11880	3,5	19800	5,8	21780	6,4	1901	2080	3310
	24					24	7,4	-	-	-	15240	4,5	25400	7,4	26600	7,8	2569	2770	3870
2 блока	5	5				10	1,8	1,8	-	-	7200	2,1	12000	3,5	13800	4,0	970	970	1850
	5	7				12	1,8	2,5	-	-	8640	2,5	14400	4,2	16560	4,9	1160	1160	2160
	5	9				14	1,8	3,2	-	-	10080	3,0	16800	4,9	19320	5,7	1366	1400	2557
	7	7				14	2,5	2,5	-	-	10080	3,0	16800	4,9	19320	5,7	1249	1400	2557
	7	9				16	2,5	3,2	-	-	11520	3,4	19200	5,6	22080	6,5	1366	1710	3100
	5	12				17	1,8	4,2	-	-	12240	3,6	20400	6,0	22440	6,6	1311	1890	3403
	9	9				18	3,2	3,2	-	-	12960	3,8	21600	6,3	24840	7,3	1606	2060	3587
	7	12				19	2,5	4,2	-	-	13680	4,0	22800	6,7	25080	7,4	1886	2160	3383
	9	12				21	3,2	4,2	-	-	15120	4,4	25200	7,4	27720	8,1	2320	2390	3390
	5	18				23	1,8	6,3	-	-	16560	4,9	27600	8,1	31740	9,3	1746	2630	3450
	12	12				24	4,2	4,2	-	-	17280	5,1	28800	8,4	31680	9,3	2522	2770	3540
	7	18				25	2,5	6,3	-	-	18000	5,3	30000	8,8	33000	9,7	2631	2810	3600
	9	18				27	3,2	6,3	-	-	19440	5,7	31000	9,1	34100	10,0	2770	2900	3680
	5	24				29	1,7	8,1	-	-	20010	5,9	31000	9,1	34100	10,0	1979	3010	3680
	12	18				30	4,0	6,1	-	-	20700	6,1	31000	9,1	34100	10,0	2957	3090	3680
	7	24				31	2,3	7,8	-	-	20700	6,1	31000	9,1	34100	10,0	2957	3090	3680
	9	24				33	2,8	7,4	-	-	20700	6,1	31000	9,1	34100	10,0	2957	3090	3680
	18	18				36	5,1	5,1	-	-	20700	6,1	31000	9,1	34100	10,0	2910	3090	3680
	12	24				36	3,4	6,7	-	-	20700	6,1	31000	9,1	34100	10,0	2910	3090	3680
3 блока	5	5	5			15	1,8	1,8	1,8	-	10800	3,2	18000	5,3	20160	5,9	1260	1260	2580
	5	5	7			17	1,8	1,8	2,5	-	12240	3,6	20400	6,0	22848	6,7	1490	1530	2700
	5	5	9			19	1,8	1,8	3,2	-	13680	4,0	22800	6,7	25536	7,5	1575	1750	2830
	5	7	7			19	1,8	2,5	2,5	-	13680	4,0	22800	6,7	25536	7,5	1490	1750	2830
	5	7	9			21	1,8	2,5	3,2	-	15120	4,4	25200	7,4	28224	8,3	1575	1860	2960
	7	7	7			21	2,5	2,5	2,5	-	15120	4,4	25200	7,4	28224	8,3	1599	1860	2960
	5	5	12			22	1,8	1,8	4,2	-	15840	4,6	26400	7,7	29568	8,7	1800	1950	3030
	7	7	9			23	2,5	2,5	3,2	-	16560	4,9	27600	8,1	30912	9,1	1754	2020	3150
	5	9	9			23	1,8	3,2	3,2	-	16560	4,9	27600	8,1	30912	9,1	1746	2020	3150
	5	7	12			24	1,8	2,5	4,2	-	17280	5,1	28800	8,4	32256	9,5	1800	2110	3290
	7	9	9			25	2,5	3,2	3,2	-	18000	5,3	30000	8,8	33600	9,8	1979	2220	3410
	5	9	12			26	1,8	3,2	4,2	-	18720	5,5	30000	8,8	33600	9,8	1909	2320	3500
	7	7	12			26	2,5	2,5	4,2	-	18720	5,5	30000	8,8	33600	9,8	2103	2320	3500
	9	9	9			27	3,2	3,2	3,2	-	19440	5,7	31000	9,1	34720	10,2	2243	2410	3570
	7	9	12			28	2,5	3,2	4,2	-	20160	5,9	31000	9,1	34720	10,2	2359	2480	3620
	5	5	18			28	1,8	1,8	6,3	-	20160	5,9	31000	9,1	34720	10,2	2359	2480	3620
	5	12	12			29	1,8	4,2	4,2	-	20880	6,1	31000	9,1	34720	10,2	2491	2560	3650
	5	7	18			30	1,7	2,4	6,1	-	20700	6,1	31000	9,1	34720	10,2	2491	2690	3680
	9	9	12			30	3,0	3,0	4,0	-	20700	6,1	31000	9,1	34720	10,2	2491	2690	3680
	7	12	12			31	2,3	3,9	3,9	-	20700	6,1	31000	9,1	34720	10,2	2491	2690	3680
	5	9	18			32	1,6	2,8	5,7	-	20700	6,1	31000	9,1	34720	10,2	2491	2690	3680
	7	7	18			32	2,2	2,2	5,7	-	20700	6,1	31000	9,1	34720	10,2	2491	2690	3680
	9	12	12			33	2,8	3,7	3,7	-	20700	6,1	31000	9,1	34720	10,2	2491	2690	3680
	7	9	18			34	2,1	2,7	5,4	-	20700	6,1	31000	9,1	34720	10,2	2491	2690	3680
	5	5	24			34	1,5	1,5	7,1	-	20700	6,1	31000	9,1	34720	10,2	2491	2690	3680
	5	12	18			35	1,4	3,5	5,2	-	20700	6,1	31000	9,1	34720	10,2	2491	2690	3680
	5	7	24			36	1,4	2,0	6,7	-	20700	6,1	31000	9,1	34720	10,2	2491	2690	3680
	12	12	12			36	3,4	3,4	3,4	-	20700	6,1	31000	9,1	34720	10,2	2491	2690	3680
	9	9	18			36	2,5	2,5	5,1	-	20700	6,1	31000	9,1	34720	10,2	2491	2690	3680
	7	12	18			37	1,9	3,3	4,9	-	20700	6,1	31000	9,1	34720	10,2	2491	2690	3680
	5	9	24			38	1,3	2,4	6,4	-	20700	6,1	31000	9,1	34720	10,2	2491	2690	3680
	7	7	24			38	1,9	1,9	6,4	-	20700	6,1	31000	9,1	34720	10,2	2491	2690	3680
	9	12	18			39	2,3	3,1	4,7	-	20700	6,1	31000	9,1	34720	10,2	2491	2690	3680
	7	9	24			40	1,8	2,3	6,1	-	20700	6,1	31000	9,1	34720	10,2	2491	2690	3680
	5	12	24			41	1,2	3,0	5,9	-	20700	6,1	31000	9,1	34720	10,2	2491	2690	3680
	5	18	18			41	1,2	4,4	4,4	-	20700	6,1	31000	9,1	34720	10,2	2491	2690	3680

MU4M27 U42R0

Режим работы	Комбинация внутренних блоков (кБте/ч)						Нагрев												
							Производительность (кВт)				Общая производительность						Потребляемая мощность (Вт)		
											Мин.		Ном.		Макс.				
	БЛОК A	БЛОК B	БЛОК C	БЛОК D	БЛОК E	Всего	БЛОК A	БЛОК B	БЛОК C	БЛОК D	Бте/ч	кВт	Бте/ч	кВт	Бте/ч	кВт	Мин.	Ном.	Макс.
2 блока	5	5	5	5		20	1,8	1,8	1,8	1,8	14400	4,2	24000	7,0	26880	7,9	1550	1650	2920
	5	5	5	7		22	1,8	1,8	1,8	2,5	15840	4,6	26400	7,7	29568	8,7	1660	1760	3100
	5	5	5	9		24	1,8	1,8	1,8	3,2	17280	5,1	28800	8,4	32256	9,5	1750	1850	3240
	5	5	7	7		24	1,8	1,8	2,5	2,5	17280	5,1	28800	8,4	32256	9,5	1750	1850	3240
	5	5	7	9		26	1,8	1,8	2,5	3,2	18720	5,5	30000	8,8	34944	10,2	1850	1950	3480
	5	7	7	7		26	1,8	2,5	2,5	2,5	18720	5,5	30000	8,8	34944	10,2	1850	1950	3480
	5	5	5	12		27	1,8	1,8	1,8	4,2	19440	5,7	31000	9,1	36000	10,6	1890	1990	3610
	5	5	9	9		28	1,8	1,8	3,2	3,2	20160	5,9	31000	9,1	36000	10,6	1890	1990	3680
	5	7	7	9		28	1,8	2,5	2,5	3,2	20160	5,9	31000	9,1	36000	10,6	1890	1990	3680
	7	7	7	7		28	2,5	2,5	2,5	2,5	20160	5,9	31000	9,1	36000	10,6	1890	1990	3680
	5	5	7	12		29	1,7	1,7	2,4	4,0	20010	5,9	31000	9,1	36000	10,6	1890	1990	3680
	5	7	9	9		30	1,7	2,4	3,0	3,0	20700	6,1	31000	9,1	36000	10,6	1890	1990	3680
	7	7	7	9		30	2,4	2,4	2,4	3,0	20700	6,1	31000	9,1	36000	10,6	1890	1990	3680
	5	5	9	12		31	1,6	1,6	2,9	3,9	20700	6,1	31000	9,1	36000	10,6	1890	1990	3680
	5	7	7	12		31	1,6	2,3	2,3	3,9	20700	6,1	31000	9,1	36000	10,6	1890	1990	3680
	7	7	9	9		32	2,2	2,2	2,8	2,8	20700	6,1	31000	9,1	36000	10,6	1890	1990	3680
	5	9	9	9		32	1,6	2,8	2,8	2,8	20700	6,1	31000	9,1	36000	10,6	1890	1990	3680
	5	5	5	18		33	1,5	1,5	1,5	5,5	20700	6,1	31000	9,1	36000	10,6	1890	1990	3680
	5	7	9	12		33	1,5	2,1	2,8	3,7	20700	6,1	31000	9,1	36000	10,6	1890	1990	3680
	7	7	7	12		33	2,1	2,1	2,1	3,7	20700	6,1	31000	9,1	36000	10,6	1890	1990	3680
	5	5	12	12		34	1,5	1,5	3,6	3,6	20700	6,1	31000	9,1	36000	10,6	1890	1990	3680
	7	9	9	9		34	2,1	2,7	2,7	2,7	20700	6,1	31000	9,1	36000	10,6	1890	1990	3680
	5	5	7	18		35	1,4	1,4	2,0	5,2	20700	6,1	31000	9,1	36000	10,6	1890	1990	3680
	5	9	9	12		35	1,4	2,6	2,6	3,5	20700	6,1	31000	9,1	36000	10,6	1890	1990	3680
	7	7	9	12		35	2,0	2,0	2,6	3,5	20700	6,1	31000	9,1	36000	10,6	1890	1990	3680
	5	7	12	12		36	1,4	2,0	3,4	3,4	20700	6,1	31000	9,1	36000	10,6	1890	1990	3680
	9	9	9	9		36	2,5	2,5	2,5	2,5	20700	6,1	31000	9,1	36000	10,6	1890	1990	3680
	5	5	9	18		37	1,4	1,4	2,5	4,9	20700	6,1	31000	9,1	36000	10,6	1890	1990	3680
	5	7	7	18		37	1,4	1,9	1,9	4,9	20700	6,1	31000	9,1	36000	10,6	1890	1990	3680
	7	9	9	12		37	1,9	2,5	2,5	3,3	20700	6,1	31000	9,1	36000	10,6	1890	1990	3680
	7	7	12	12		38	1,9	1,9	3,2	3,2	20700	6,1	31000	9,1	36000	10,6	1890	1990	3680
	5	5	5	24		39	1,3	1,3	1,3	6,2	20700	6,1	31000	9,1	36000	10,6	1890	1990	3680
	5	7	9	18		39	1,3	1,8	2,3	4,7	20700	6,1	31000	9,1	36000	10,6	1890	1990	3680
	9	9	9	12		39	2,3	2,3	2,3	3,1	20700	6,1	31000	9,1	36000	10,6	1890	1990	3680
	7	7	7	18		39	1,8	1,8	1,8	4,7	20700	6,1	31000	9,1	36000	10,6	1890	1990	3680
	7	9	12	12		40	1,8	2,3	3,0	3,0	20700	6,1	31000	9,1	36000	10,6	1890	1990	3680
	5	5	7	24		41	1,2	1,2	1,7	5,9	20700	6,1	31000	9,1	36000	10,6	1890	1990	3680
	5	12	12	12		41	1,2	3,0	3,0	3,0	20700	6,1	31000	9,1	36000	10,6	1890	1990	3680
	7	7	9	18		41	1,7	1,7	2,2	4,4	20700	6,1	31000	9,1	36000	10,6	1890	1990	3680

Примечание.

1. Производительность охлаждения указана для следующих условий: температура в помещении 27 °Сст / 19 °Свт; температура наружного воздуха 35 °Сст
2. Производительность нагрева указана для следующих условий: температура в помещении 20 °Сст; температура наружного воздуха 7 °Сст / 6 °Сст
3. Общая производительность подключенных внутренних блоков не должна превышать 41 кБте/ч
4. К наружному блоку должны быть подключены минимум два внутренних блока

Таблицы комбинаций

MULTI

MU5M30 U42R0

Режим работы	Комбинация внутренних блоков (кБте/ч)						Охлаждение														
							Производительность (кВт)					Общая производительность						Потребляемая мощность (Вт)			
												Мин.		Ном.		Макс.					
	БЛОК A	БЛОК B	БЛОК C	БЛОК D	БЛОК E	Всего	БЛОК A	БЛОК B	БЛОК C	БЛОК D	БЛОК E	Бте/ч	кВт	Бте/ч	кВт	Бте/ч	кВт	Мин.	Ном.	Макс.	
1 блок	5					5	1,5	-	-	-	-	4800	1,3	5000	1,5	5500	1,6	720	720	790	
	7					7	2,1	-	-	-	-	6300	1,8	7000	2,1	7700	2,3	720	720	790	
	9					9	2,6	-	-	-	-	6300	1,8	9000	2,6	9900	2,9	720	820	1000	
	12					12	3,5	-	-	-	-	7200	2,1	12000	3,5	13200	3,9	774	1070	1480	
	18					18	5,3	-	-	-	-	10800	3,2	18000	5,3	19800	5,8	1209	1610	2110	
	24					24	7,0	-	-	-	-	14400	4,2	24000	7,0	25500	7,5	1650	1920	3060	
2 блока	5	5				10	1,5	1,5	-	-	-	6000	1,8	10000	2,9	11500	3,4	834	910	1720	
	5	7				12	1,5	2,1	-	-	-	7200	2,1	12000	3,5	13800	4,0	834	1020	1910	
	5	9				14	1,5	2,6	-	-	-	8400	2,5	14000	4,1	16100	4,7	1094	1100	2040	
	7	7				14	2,1	2,1	-	-	-	8400	2,5	14000	4,1	16100	4,7	834	1100	2040	
	7	9				16	2,1	2,6	-	-	-	9600	2,8	16000	4,7	18400	5,4	1094	1220	2190	
	5	12				17	1,5	3,5	-	-	-	10200	3,0	17000	5,0	18700	5,5	1311	1350	2270	
	9	9				18	2,6	2,6	-	-	-	10800	3,2	18000	5,3	20700	6,1	1265	1510	2570	
	7	12				19	2,1	3,5	-	-	-	11400	3,3	19000	5,6	20900	6,1	1311	1640	2730	
	9	12				21	2,6	3,5	-	-	-	12600	3,7	21000	6,2	23100	6,8	1490	1750	2850	
	5	18				23	1,5	5,3	-	-	-	13800	4,0	23000	6,7	26450	7,8	1746	1890	2890	
	12	12				24	3,5	3,5	-	-	-	14400	4,2	24000	7,0	26400	7,7	1653	1980	3070	
	7	18				25	2,1	5,3	-	-	-	15000	4,4	25000	7,3	28750	8,4	1746	2130	3100	
	9	18				27	2,6	5,3	-	-	-	16200	4,7	27000	7,9	31050	9,1	1893	2310	3130	
	5	24				29	1,5	7,0	-	-	-	17400	5,1	29000	8,5	31900	9,3	1979	2420	3140	
	12	18				30	3,5	5,3	-	-	-	18000	5,3	30000	8,8	33000	9,7	1979	2510	3160	
	7	24				31	2,0	6,8	-	-	-	18000	5,3	30000	8,8	33000	9,7	1979	2510	3160	
	9	24				33	2,4	6,4	-	-	-	18000	5,3	30000	8,8	33000	9,7	1979	2510	3160	
	18	18				36	4,4	4,4	-	-	-	18000	5,3	30000	8,8	33000	9,7	1979	2510	3160	
	12	24				36	2,9	5,9	-	-	-	18000	5,3	30000	8,8	33000	9,7	1979	2510	3160	
	18	24				42	3,8	5,0	-	-	-	18000	5,3	30000	8,8	33000	9,7	1979	2510	3160	
	24	24				48	4,4	4,4	-	-	-	18000	5,3	30000	8,8	33000	9,7	1979	2510	3160	
3 блока	5	5	5			15	1,5	1,5	1,5	-	-	9000	2,6	15000	4,4	17250	5,1	1050	1050	2100	
	5	5	7			17	1,5	1,5	2,1	-	-	10200	3,0	17000	5,0	19550	5,7	1260	1260	2410	
	5	5	9			19	1,5	1,5	2,6	-	-	11400	3,3	19000	5,6	21850	6,4	1450	1450	2730	
	5	7	7			19	1,5	2,1	2,1	-	-	11400	3,3	19000	5,6	21850	6,4	1450	1450	2730	
	5	7	9			21	1,5	2,1	2,6	-	-	12600	3,7	21000	6,2	24150	7,1	1490	1540	2820	
	7	7	7			21	2,1	2,1	2,1	-	-	12600	3,7	21000	6,2	24150	7,1	1490	1540	2820	
	5	5	12			22	1,5	1,5	3,5	-	-	13200	3,9	22000	6,4	25300	7,4	1550	1610	2850	
	7	7	9			23	2,1	2,1	2,6	-	-	13800	4,0	23000	6,7	26450	7,8	1575	1790	2910	
	5	9	9			23	1,5	2,6	2,6	-	-	13800	4,0	23000	6,7	26450	7,8	1746	1790	2910	
	5	7	12			24	1,5	2,1	3,5	-	-	14400	4,2	24000	7,0	27600	8,1	1800	1820	3050	
	7	9	9			25	2,1	2,6	2,6	-	-	15000	4,4	25000	7,3	28750	8,4	1746	1930	3070	
	5	9	12			26	1,5	2,6	3,5	-	-	15600	4,6	26000	7,6	29900	8,8	1909	2030	3080	
	7	7	12			26	2,1	2,1	3,5	-	-	15600	4,6	26000	7,6	29900	8,8	1800	2030	3080	
	9	9	9			27	2,6	2,6	2,6	-	-	16200	4,7	27000	7,9	31050	9,1	1893	2120	3100	
	7	9	12			28	2,1	2,6	3,5	-	-	16800	4,9	28000	8,2	32200	9,4	1909	2220	3120	
	5	5	18			28	1,5	1,5	5,3	-	-	16800	4,9	28000	8,2	32200	9,4	1948	2220	3120	
	5	12	12			29	1,5	3,5	3,5	-	-	17400	5,1	29000	8,5	32480	9,5	1948	2330	3140	
	5	7	18			30	1,5	2,1	5,3	-	-	18000	5,3	30000	8,8	34500	10,1	1948	2420	3160	
	9	9	12			30	2,6	2,6	3,5	-	-	18000	5,3	30000	8,8	33600	9,8	1948	2420	3160	
	7	12	12			31	2,0	3,4	3,4	-	-	18000	5,3	30000	8,8	33600	9,8	1948	2420	3160	
	5	9	18			32	1,4	2,5	4,9	-	-	18000	5,3	30000	8,8	34500	10,1	1948	2420	3160	
	7	7	18			32	1,9	1,9	4,9	-	-	18000	5,3	30000	8,8	34500	10,1	1948	2420	3160	
	9	12	12			33	2,4	3,2	3,2	-	-	18000	5,3	30000	8,8	33600	9,8	1948	2420	3160	
	7	9	18			34	1,8	2,3	4,7	-	-	18000	5,3	30000	8,8	34500	10,1	1948	2420	3160	
	5	5	24			34	1,3	1,3	6,2	-	-	18000	5,3	30000	8,8	33600	9,8	1948	2420	3160	
	5	12	18			35	1,3	3,0	4,5	-	-	18000	5,3	30000	8,8	33600	9,8	1948	2420	3160	
	5	7	24			36	1,2	1,7	5,9	-	-	18000	5,3	30000	8,8	33600	9,8	1948	2420	3160	
	12	12	12			36	2,9	2,9	2,9	-	-	18000	5,3	30000	8,8	33600	9,8	1948	2420	3160	
	9	9	18			36	2,2	2,2	4,4	-	-	18000	5,3	30000	8,8	33600	9,8	1948	2420	3160	
	7	12	18			37	1,7	2,9	4,3	-	-	18000	5,3	30000	8,8	33600	9,8	1948	2420	3160	
	5	9	24			38	1,2	2,1	5,6	-	-	18000	5,3	30000	8,8	33600	9,8	1948	2420	3160	
	7	7	24			38	1,6	1,6	5,6	-	-	18000	5,3	30000	8,8	33600	9,8	1948	2420	3160	
	9	12	18			39	2,0	2,7	4,1	-	-	18000	5,3	30000	8,8	33600	9,8	1948	2420	3160	
	7	9	24			40	1,5	2,0	5,3	-	-	18000	5,3	30000	8,8	33600	9,8	1948	2420	3160	
	5	12	24			41	1,1	2,6	5,1	-	-	18000	5,3	30000	8,8	33600	9,8	1948	2420	3160	
	5	18	18			41	1,1	3,9	3,9	-	-	18000	5,3	30000	8,8	33600	9,8	1948	2420	3160	
	12	12	18			42	2,5	2,5	3,8	-	-	18000	5,3	30000	8,8	33600	9,8	1948	2420	3160	
	9	9	24			42	1,9	1,9	5,0	-	-	18000	5,3	30000	8,8	33600	9,8	1948	2420	3160	
	7	18	18			43	1,4	3,7	3,7	-	-	18000	5,3	30000	8,8	33600	9,8	1948	2420	3160	
	7	12	24			43	1,4	2,5	4,9	-	-	18000	5,3	30000	8,8	33600	9,8	1948	2420	3160	
	9	18	18			45	1,8	3,5	3,5	-	-	18000	5,3	30000	8,8	33600	9,8	1948	2420	3160	
	9	12	24			45	1,8	2,3	4,7	-	-	18000	5,3	30000	8,8	33600	9,8	1948	2420	3160	
	5	18	24			47	0,9	3,4	4,5	-	-	18000	5,3	30000	8,8	33600	9,8	1948	2420	3160	
	12	18	18			48	2,2	3,3	3,3	-	-	18000	5,3	30000	8,8	33600	9,8	1948	2420	3160	
	12	12	24			48	2,2	2,2	4,4	-	-	18000	5,3	30000	8,8	33600	9,8	1948	2420	3160	
4 блока	5	5	5	5		20	1,5	1,5	1,5	1,5	-	12000	3,5	20000	5,9	24000	7,0	1370	1470	2257	
	5	5	5	7		22	1,5	1,5	1,5	2,1	-	13200	3,9	22000	6,4	26400	7,7	1480	1580	2448	
	5	5	5	9		24	1,5	1,5	1,5	2,6	-	14400	4,2	24000	7,0	28800	8,4	1580	1680	2633	
	5	5	7	7		24	1,5	1,5	2,1	2,1	-	14400	4,2	24000	7,0	28800	8,4	1580	1680	2718	
	5	5	7	9		26	1,5	1,5	2,1	2,6	-	15600	4,6	26000	7,6	31200	9,1	1750	1850	2850	
	5	7	7	7		26	1,5	2,1	2,1	2,1	-	15600	4,6	26000	7,6	31200	9,1	1750	1850	2920	
	5	5	5	12		27	1,5	1,5	1,5	3,5	-	16200	4,7	27000	7,9	32400	9,5	1820	1920	3010	
	5	5	9	9		28	1,5	1,5	2,6	2,6	-	16800	4,9	28000	8,2	33600	9,8	1948	2020	3100	
	5	7	7	9		28	1,5	2,1	2,1	2,6	-	16800	4,9	28000	8,2	33600	9,8	1948	2020	3100	
	7	7	7	7		28	2,1	2,1	2,1	2,1	-	16800	4,9	28000	8,2	33600	9,8	1948	2020	3100	
	5	5	7	12		29	1,5	1,5	2,1	3,5	-	17400	5,1	29000	8,5	34800	10,2	1948	2210	3120	
	5	7	9	9		30	1,5	2,1	2,6	2,6	-	18000	5,3	30000	8,8	36000	10,6	1948	2350	3140	
	7	7	7	9		30	2,1	2,1	2,1	2,6	-	18000	5,3	30000	8,8	36000	10,6	1948	2350	3140	
	5	5	9	12		31	1,4	1,4	2,6	3,4	-	18000	5,3	30000	8,8	36000	10,6	1948	2350	3140	

MU5M30 U42R0

Режим работы	Комбинация внутренних блоков (кБте/ч)						Охлаждение														
							Производительность (кВт)					Общая производительность						Потребляемая мощность (Вт)			
												Мин.		Ном.		Макс.					
	БЛОК A	БЛОК B	БЛОК C	БЛОК D	БЛОК E	Всего	БЛОК A	БЛОК B	БЛОК C	БЛОК D	БЛОК E	Бте/ч	кВт	Бте/ч	кВт	Бте/ч	кВт	Мин.	Ном.	Макс.	
4 блока	5	7	7	12		31	1,4	2,0	2,0	3,4	-	18000	5,3	30000	8,8	36000	10,6	1948	2350	3140	
	7	7	9	9		32	1,9	1,9	2,5	2,5	-	18000	5,3	30000	8,8	36000	10,6	1948	2350	3140	
	5	9	9	9		32	1,4	2,5	2,5	2,5	-	18000	5,3	30000	8,8	36000	10,6	1948	2350	3140	
	5	5	5	18		33	1,3	1,3	1,3	4,8	-	18000	5,3	30000	8,8	36000	10,6	1948	2350	3140	
	5	7	9	12		33	1,3	1,9	2,4	3,2	-	18000	5,3	30000	8,8	36000	10,6	1948	2350	3140	
	7	7	7	12		33	1,9	1,9	1,9	3,2	-	18000	5,3	30000	8,8	36000	10,6	1948	2350	3140	
	5	5	12	12		34	1,3	1,3	3,1	3,1	-	18000	5,3	30000	8,8	36000	10,6	1948	2350	3140	
	7	9	9	9		34	1,8	2,3	2,3	2,3	-	18000	5,3	30000	8,8	36000	10,6	1948	2350	3140	
	5	5	7	18		35	1,3	1,3	1,8	4,5	-	18000	5,3	30000	8,8	36000	10,6	1948	2350	3140	
	5	9	9	12		35	1,3	2,3	2,3	3,0	-	18000	5,3	30000	8,8	36000	10,6	1948	2350	3140	
	7	7	9	12		35	1,8	1,8	2,3	3,0	-	18000	5,3	30000	8,8	36000	10,6	1948	2350	3140	
	5	7	12	12		36	1,2	1,7	2,9	2,9	-	18000	5,3	30000	8,8	36000	10,6	1948	2350	3140	
	9	9	9	9		36	2,2	2,2	2,2	2,2	-	18000	5,3	30000	8,8	36000	10,6	1948	2350	3140	
	5	5	9	18		37	1,2	1,2	2,1	4,3	-	18000	5,3	30000	8,8	36000	10,6	1948	2350	3140	
	5	7	7	18		37	1,2	1,7	1,7	4,3	-	18000	5,3	30000	8,8	36000	10,6	1948	2350	3140	
	7	9	9	12		37	1,7	2,1	2,1	2,9	-	18000	5,3	30000	8,8	36000	10,6	1948	2350	3140	
	7	7	12	12		38	1,6	1,6	2,8	2,8	-	18000	5,3	30000	8,8	36000	10,6	1948	2350	3140	
	5	5	5	24		39	1,1	1,1	1,1	5,4	-	18000	5,3	30000	8,8	36000	10,6	1948	2350	3140	
	5	7	9	18		39	1,1	1,6	2,0	4,1	-	18000	5,3	30000	8,8	36000	10,6	1948	2350	3140	
	9	9	9	12		39	2,0	2,0	2,0	2,7	-	18000	5,3	30000	8,8	36000	10,6	1948	2350	3140	
	7	7	7	18		39	1,6	1,6	1,6	4,1	-	18000	5,3	30000	8,8	36000	10,6	1948	2350	3140	
	7	9	12	12		40	1,5	2,0	2,6	2,6	-	18000	5,3	30000	8,8	36000	10,6	1948	2350	3140	
	5	5	7	24		41	1,1	1,1	1,5	5,1	-	18000	5,3	30000	8,8	36000	10,6	1948	2350	3140	
	5	12	12	12		41	1,1	2,6	2,6	2,6	-	18000	5,3	30000	8,8	36000	10,6	1948	2350	3140	
	7	7	9	18		41	1,5	1,5	1,9	3,9	-	18000	5,3	30000	8,8	36000	10,6	1948	2350	3140	
	9	9	12	12		42	1,9	1,9	2,5	2,5	-	18000	5,3	30000	8,8	36000	10,6	1948	2350	3140	
	7	12	12	12		43	1,4	2,5	2,5	2,5	-	18000	5,3	30000	8,8	36000	10,6	1948	2350	3140	
	7	9	9	18		43	1,4	1,8	1,8	3,7	-	18000	5,3	30000	8,8	36000	10,6	1948	2350	3140	
	7	7	12	18		44	1,4	1,4	2,4	3,6	-	18000	5,3	30000	8,8	36000	10,6	1948	2350	3140	
	9	12	12	12		45	1,8	2,3	2,3	2,3	-	18000	5,3	30000	8,8	36000	10,6	1948	2350	3140	
	9	9	9	18		45	1,8	1,8	1,8	3,5	-	18000	5,3	30000	8,8	36000	10,6	1948	2350	3140	
	7	7	7	24		45	1,4	1,4	1,4	4,7	-	18000	5,3	30000	8,8	36000	10,6	1948	2350	3140	
	7	9	12	18		46	1,3	1,7	2,3	3,4	-	18000	5,3	30000	8,8	36000	10,6	1948	2350	3140	
	5	12	12	18		47	0,9	2,2	2,2	3,4	-	18000	5,3	30000	8,8	36000	10,6	1948	2350	3140	
	7	7	9	24		47	1,3	1,3	1,7	4,5	-	18000	5,3	30000	8,8	36000	10,6	1948	2350	3140	
	12	12	12	12		48	2,2	2,2	2,2	2,2	-	18000	5,3	30000	8,8	36000	10,6	1948	2350	3140	
	9	9	12	18		48	1,6	1,6	2,2	3,3	-	18000	5,3	30000	8,8	36000	10,6	1948	2350	3140	
5 блоков	5	5	5	5	5	25	1,5	1,5	1,5	1,5	1,5	15000	4,4	25000	7,3	30000	8,8	1810	1810	2580	
	5	5	5	5	7	27	1,5	1,5	1,5	1,5	2,1	16200	4,7	27000	7,9	32400	9,5	1909	1980	2740	
	5	5	5	5	9	29	1,5	1,5	1,5	1,5	2,6	17400	5,1	29000	8,5	34800	10,2	1909	2180	3010	
	5	5	5	7	7	29	1,5	1,5	1,5	2,1	2,1	17400	5,1	29000	8,5	34800	10,2	1909	2180	3010	
	5	5	5	7	9	31	1,4	1,4	1,4	2,0	2,6	18000	5,3	30000	8,8	36000	10,6	1909	2300	3110	
	5	5	7	7	7	31	1,4	1,4	2,0	2,0	2,0	18000	5,3	30000	8,8	36000	10,6	1909	2300	3110	
	5	5	5	5	12	32	1,4	1,4	1,4	1,4	3,3	18000	5,3	30000	8,8	36000	10,6	1909	2300	3110	
	5	5	5	9	9	33	1,3	1,3	1,3	2,4	2,4	18000	5,3	30000	8,8	36000	10,6	1909	2300	3110	
	5	5	7	7	9	33	1,3	1,3	1,9	1,9	2,4	18000	5,3	30000	8,8	36000	10,6	1909	2300	3110	
	5	7	7	7	7	33	1,3	1,9	1,9	1,9	1,9	18000	5,3	30000	8,8	36000	10,6	1909	2300	3110	
	5	5	5	7	12	34	1,3	1,3	1,3	1,8	3,1	18000	5,3	30000	8,8	36000	10,6	1909	2300	3110	
	5	7	7	7	9	35	1,3	1,8	1,8	1,8	2,3	18000	5,3	30000	8,8	36000	10,6	1909	2300	3110	
	7	7	7	7	7	35	1,8	1,8	1,8	1,8	1,8	18000	5,3	30000	8,8	36000	10,6	1909	2300	3110	
	5	5	5	9	12	36	1,2	1,2	1,2	2,2	2,9	18000	5,3	30000	8,8	36000	10,6	1909	2300	3110	
	5	5	7	7	12	36	1,2	1,2	1,7	1,7	2,9	18000	5,3	30000	8,8	36000	10,6	1909	2300	3110	
	5	5	9	9	9	37	1,2	1,2	2,1	2,1	2,1	18000	5,3	30000	8,8	36000	10,6	1909	2300	3110	
	5	7	7	9	9	37	1,2	1,7	1,7	2,1	2,1	18000	5,3	30000	8,8	36000	10,6	1909	2300	3110	
	7	7	7	7	9	37	1,7	1,7	1,7	1,7	2,1	18000	5,3	30000	8,8	36000	10,6	1909	2300	3110	
	5	5	5	5	18	38	1,2	1,2	1,2	1,2	4,2	18000	5,3	30000	8,8	36000	10,6	1909	2300	3110	
	5	7	7	7	12	38	1,2	1,6	1,6	1,6	2,8	18000	5,3	30000	8,8	36000	10,6	1909	2300	3110	
	5	5	5	12	12	39	1,1	1,1	1,1	2,7	2,7	18000	5,3	30000	8,8	36000	10,6	1909	2300	3110	
	7	7	7	9	9	39	1,6	1,6	1,6	2,0	2,0	18000	5,3	30000	8,8	36000	10,6	1909	2300	3110	
	5	7	9	9	9	39	1,1	1,6	2,0	2,0	2,0	18000	5,3	30000	8,8	36000	10,6	1909	2300	3110	
	5	5	5	7	18	40	1,1	1,1	1,1	1,5	4,0	18000	5,3	30000	8,8	36000	10,6	1909	2300	3110	
	5	5	9	9	12	40	1,1	1,1	2,0	2,0	2,6	18000	5,3	30000	8,8	36000	10,6	1909	2300	3110	
	5	7	7	9	12	40	1,1	1,5	1,5	2,0	2,6	18000	5,3	30000	8,8	36000	10,6	1909	2300	3110	
	7	7	7	7	12	40	1,5	1,5	1,5	1,5	2,6	18000	5,3	30000	8,8	36000	10,6	1909	2300	3110	
	5	9	9	9	9	41	1,1	1,9	1,9	1,9	1,9	18000	5,3	30000	8,8	36000	10,6	1909	2300	3110	
	7	7	9	9	9	41	1,5	1,5	1,9	1,9	1,9	18000	5,3	30000	8,8	36000	10,6	1909	2300	3110	
	5	5	5	9	18	42	1,0	1,0	1,0	1,9	3,8	18000	5,3	30000	8,8	36000	10,6	1909	2300	3110	
	5	5	7	7	18	42	1,0	1,0	1,5	1,5	3,8	18000	5,3	30000	8,8	36000	10,6	1909	2300	3110	
	5	7	9	9	12	42	1,0	1,5	1,9	1,9	2,5	18000	5,3	30000	8,8	36000	10,6	1909	2300	3110	
	7	7	7	9	12	42	1,5	1,5	1,5	1,9	2,5	18000	5,3	30000	8,8	36000	10,6	1909	2300	3110	
	5	7	7	12	12	43	1,0	1,4	1,4	2,5	2,5	18000	5,3	30000	8,8	36000	10,6	1909	2300	3110	
	5	7	7	12	12	43	1,0	1,4	1,4	2,5	2,5	18000	5,3	30000	8,8	36000	10,6	1909	2300	3110	
	7	9	9	9	9	43	1,4	1,8	1,8	1,8	1,8	18000	5,3	30000	8,8	36000	10,6	1909	2300	3110	
	5	5	5	5	24	44	1,0	1,0	1,0	1,0	4,8	18000	5,3	30000	8,8	36000	10,6	1909	2300	3110	
	5	7	7	7	18	44	1,0	1,4	1,4	1,4	3,6	18000	5,3	30000	8,8	36000	10,6	1909	2300	3110	
	5	9	9	9	12	44	1,0	1,8	1,8	1,8	2,4	18000	5,3	30000	8,8	36000	10,6	1909	2300	3110	
	7	7	9	9	12	44	1,4	1,4	1,8	1,8	2,4	18000	5,3	30000	8,8	36000	10,6	1909	2300	3110	
	5	5	5	12	18	45	1,0	1,0	1,0	2,3	3,5	18000	5,3	30000	8,8	36000	10,6	1909	2300	3110	
	5	7	9	12	12	45	1,0	1,4	1,8	2,3	2,3	18000	5,3	30000	8,8	36000	10,6	1909	2300	3110	
	9	9	9	9	9	45	1,8	1,8	1,8	1,8	1,8	18000	5,3	30000	8,8	36000	10,6	1909	2300	3110	
	5	5	5	7	24	46	1,0	1,0	1,0	1,3	4,6	18000	5,3	30000	8,8	36000	10,6	1909	2300	3110	
	5	5	9	9	18	46	1,0	1,0	1,7	1,7	3,4	18000	5,3	30000	8,8	36000	10,6	1909	2300	3110	
	5	5	12	12	12	46	1,0	1,0	2,3	2,3	2,3	18000	5,3	30000	8,8	36000	10,6	1909	2300	3110	
	5	7	7	9	18	46	1,0	1,3	1,3	1,7	3,4	18000	5,3	30000	8,8	36000	10,6	1909	2300	3110	
	7	7	7	7	18	46	1,3	1,3	1,3	1,3	3,4	18000	5,3	30000	8,8	36000	10,6	1909	2300	3110	
	7	9	9	9	12	46	1,3	1,7	1,7	1,7	2,3	18000	5,3	30000	8,8	36000	10,6	1909	2300	3110	
	5	9	9	12	12	47	0,9	1,7	1,7	2,2	2,2	18000	5,3	30000	8,8	36000	10,6	1909	2300	3110	
	5	9	9	12	12	47	0,9	1,7	1,7	2,2	2,2	18000	5,3	30000	8,8	36000	10,6	1909	2300	3110	
	7	7	9	12	12	47	1,3	1,3	1,7	2,2	2,2	18000	5,3	30000	8,8	36000	10,6	1909	2300	3110	
	5	5	5	9	24	48	0,9	0,9	0,9	1,6	4,4	18000	5,3	30000	8,8	36000	10,6	1909	2300	3110	
	5	5	7	7	24	48	0,9	0,9	1,3	1,3	4,4	18000	5,3	30000	8,8	36000	10,6	1909	2300	3110	
	5	7	9	9	18	48	0,9	1,3	1,6	1,6	3,3	18000	5,3	30000	8,8	36000	10,6	1909	2300	3110	
	5	7	12	12	12	48	0,9	1,3	2,2	2,2	2,2	18000	5,3	30000	8,8	36000	10,6	1909	2300	3110	
	9	9	9	9	12	48	1,6	1,6	1,6	1,6	2,2	18000	5,3	30000	8,8	36000	10,6	1909	2300	3110	
	7	7	7	12	12	45	1,4	1,4	1,4	2,3	2,3	18000	5,3	30000	8,8	36000	10,6	1909	2300	3110	
	7	7	7	9	18	48	1,3	1,3	1,3	1,6	3,3	18000	5,3	30000	8,8	36000	10,6	1909	2300	3110	

Примечание.
1. Производительность охлаждения указана для следующих условий: температура в помещении 27 °Cст / 19 °Свт; температура наружного воздуха 35 °Cст
2. Производительность нагрева указана для следующих условий: температура в помещении 20 °Cст; температура наружного воздуха 7 °Cст / 6 °Cст
3. Общая производительность подключенных внутренних блоков не должна превышать 48 кБте/ч
4. К наружному блоку должны быть подключены минимум два внутренних блока

Таблицы комбинаций

MULTI

MU5M30 U42R0

Режим работы	Комбинация внутренних блоков (кБте/ч)						Нагрев															
							Производительность (кВт)					Общая производительность						Потребляемая мощность (Вт)		
												Мин.		Ном.		Макс.				
	БЛОК A	БЛОК B	БЛОК C	БЛОК D	БЛОК E	Всего	БЛОК A	БЛОК B	БЛОК C	БЛОК D	БЛОК E	Бте/ч	кВт	Бте/ч	кВт	Бте/ч	кВт	Мин.	Ном.	Макс.
1 блок	5					5	1,6	-	-	-	-	5000	1,5	5500	1,6	6050	1,8	840	840	1440
	7					7	2,3	-	-	-	-	7560	2,2	8000	2,3	8800	2,6	880	880	1440
	9					9	2,9	-	-	-	-	7560	2,2	10000	2,9	11000	3,2	978	1010	1630
	12					12	3,9	-	-	-	-	7920	2,3	13200	3,9	14520	4,3	1273	1370	2250
	18					18	5,8	-	-	-	-	11880	3,5	19800	5,8	21780	6,4	1901	2080	3310
	24					24	7,4	-	-	-	-	15240	4,5	25400	7,4	26600	7,8	2569	2770	3870
2 блока	5	5				10	1,8	1,8	-	-	-	7200	2,1	12000	3,5	13800	4,0	970	970	1850
	5	7				12	1,8	2,5	-	-	-	8640	2,5	14400	4,2	16560	4,9	1160	1160	2160
	5	9				14	1,8	3,2	-	-	-	10080	3,0	16800	4,9	19320	5,7	1366	1400	2557
	7	7				14	2,5	2,5	-	-	-	10080	3,0	16800	4,9	19320	5,7	1249	1400	2557
	7	9				16	2,5	3,2	-	-	-	11520	3,4	19200	5,6	22080	6,5	1366	1710	3100
	5	12				17	1,8	4,2	-	-	-	12240	3,6	20400	6,0	22440	6,6	1311	1890	3403
	9	9				18	3,2	3,2	-	-	-	12960	3,8	21600	6,3	24840	7,3	1606	2060	3587
	7	12				19	2,5	4,2	-	-	-	13680	4,0	22800	6,7	25080	7,4	1886	2160	3383
	9	12				21	3,2	4,2	-	-	-	15120	4,4	25200	7,4	27720	8,1	2320	2390	3390
	5	18				23	1,8	6,3	-	-	-	16560	4,9	27600	8,1	31740	9,3	1746	2630	3610
	12	12				24	4,2	4,2	-	-	-	17280	5,1	28800	8,4	31680	9,3	2522	2770	3680
	7	18				25	2,5	6,3	-	-	-	18000	5,3	30000	8,8	34500	10,1	2631	2810	3706
	9	18				27	3,2	6,3	-	-	-	19440	5,7	32400	9,5	37260	10,9	2770	2900	3712
	5	24				29	1,7	8,1	-	-	-	20010	5,9	33350	9,8	36685	10,8	1979	3010	3820
	12	18				30	4,0	6,1	-	-	-	20700	6,1	34500	10,1	37950	11,1	2957	3090	3870
	7	24				31	2,3	7,8	-	-	-	20700	6,1	34500	10,1	37950	11,1	2957	3090	3870
	9	24				33	2,8	7,4	-	-	-	20700	6,1	34500	10,1	37950	11,1	2957	3090	3870
	18	18				36	5,1	5,1	-	-	-	20700	6,1	34500	10,1	37950	11,1	2910	3090	3870
	12	24				36	3,4	6,7	-	-	-	20700	6,1	34500	10,1	37950	11,1	2910	3090	3870
	18	24				42	4,3	5,8	-	-	-	20700	6,1	34500	10,1	37950	11,1	2910	3090	3870
	24	24				48	5,1	5,1	-	-	-	20700	6,1	34500	10,1	37950	11,1	2910	3090	3870
3 блока	5	5	5			15	1,8	1,8	1,8	-	-	10800	3,2	18000	5,3	20700	6,1	1260	1260	2580
	5	5	7			17	1,8	1,8	2,5	-	-	12240	3,6	20400	6,0	23460	6,9	1490	1530	2700
	5	5	9			19	1,8	1,8	3,2	-	-	13680	4,0	22800	6,7	26220	7,7	1575	1750	2830
	5	7	7			19	1,8	2,5	2,5	-	-	13680	4,0	22800	6,7	26220	7,7	1490	1750	2830
	5	7	9			21	1,8	2,5	3,2	-	-	15120	4,4	25200	7,4	28980	8,5	1575	1860	2960
	7	7	7			21	2,5	2,5	2,5	-	-	15120	4,4	25200	7,4	28980	8,5	1599	1860	2960
	5	5	12			22	1,8	1,8	4,2	-	-	15840	4,6	26400	7,7	30360	8,9	1800	1950	3030
	7	7	9			23	2,5	2,5	3,2	-	-	16560	4,9	27600	8,1	31740	9,3	1754	2020	3150
	5	9	9			23	1,8	3,2	3,2	-	-	16560	4,9	27600	8,1	31740	9,3	1746	2020	3150
	5	7	12			24	1,8	2,5	4,2	-	-	17280	5,1	28800	8,4	33120	9,7	1800	2110	3290
	7	9	9			25	2,5	3,2	3,2	-	-	18000	5,3	30000	8,8	34500	10,1	1979	2220	3410
	5	9	12			26	1,8	3,2	4,2	-	-	18720	5,5	31200	9,1	35880	10,5	1909	2320	3500
	7	7	12			26	2,5	2,5	4,2	-	-	18720	5,5	31200	9,1	35880	10,5	2103	2320	3500
	9	9	9			27	3,2	3,2	3,2	-	-	19440	5,7	32400	9,5	37260	10,9	2243	2410	3570
	7	9	12			28	2,5	3,2	4,2	-	-	20160	5,9	33600	9,8	38640	11,3	2359	2480	3620
	5	5	18			28	1,8	1,8	6,3	-	-	20160	5,9	33600	9,8	38640	11,3	2359	2480	3620
	5	12	12			29	1,8	4,2	4,2	-	-	20880	6,1	34800	10,2	38976	11,4	2491	2560	3700
	5	7	18			30	1,7	2,4	6,1	-	-	20700	6,1	34500	10,1	39675	11,6	2491	2690	3800
	9	9	12			30	3,0	3,0	4,0	-	-	20700	6,1	34500	10,1	39675	11,6	2491	2690	3800
	7	12	12			31	2,3	3,9	3,9	-	-	20700	6,1	34500	10,1	39675	11,6	2491	2690	3800
	5	9	18			32	1,6	2,8	5,7	-	-	20700	6,1	34500	10,1	39675	11,6	2491	2690	3800
	7	7	18			32	2,2	2,2	5,7	-	-	20700	6,1	34500	10,1	39675	11,6	2491	2690	3800
	9	12	12			33	2,8	3,7	3,7	-	-	20700	6,1	34500	10,1	39675	11,6	2491	2690	3800
	7	9	18			34	2,1	2,7	5,4	-	-	20700	6,1	34500	10,1	39675	11,6	2491	2690	3800
	5	5	24			34	1,5	1,5	7,1	-	-	20700	6,1	34500	10,1	39675	11,6	2491	2690	3800
	5	12	18			35	1,4	3,5	5,2	-	-	20700	6,1	34500	10,1	39675	11,6	2491	2690	3800
	5	7	24			36	1,4	2,0	6,7	-	-	20700	6,1	34500	10,1	39675	11,6	2491	2690	3800
	12	12	12			36	3,4	3,4	3,4	-	-	20700	6,1	34500	10,1	39675	11,6	2491	2690	3800
	9	9	18			36	2,5	2,5	5,1	-	-	20700	6,1	34500	10,1	39675	11,6	2491	2690	3800
	7	12	18			37	1,9	3,3	4,9	-	-	20700	6,1	34500	10,1	39675	11,6	2491	2690	3800
	5	9	24			38	1,3	2,4	6,4	-	-	20700	6,1	34500	10,1	39675	11,6	2491	2690	3800
	7	7	24			38	1,9	1,9	6,4	-	-	20700	6,1	34500	10,1	39675	11,6	2491	2690	3800
	9	12	18			39	2,3	3,1	4,7	-	-	20700	6,1	34500	10,1	39675	11,6	2491	2690	3800
	7	9	24			40	1,8	2,3	6,1	-	-	20700	6,1	34500	10,1	39675	11,6	2491	2690	3800
	5	12	24			41	1,2	3,0	5,9	-	-	20700	6,1	34500	10,1	39675	11,6	2491	2690	3800
	5	18	18			41	1,2	4,4	4,4	-	-	20700	6,1	34500	10,1	39675	11,6	2491	2690	3800
	12	12	18			42	2,9	2,9	4,3	-	-	20700	6,1	34500	10,1	39675	11,6	2491	2690	3800
	9	9	24			42	2,2	2,2	5,8	-	-	20700	6,1	34500	10,1	39675	11,6	2491	2690	3800
	7	18	18			43	1,6	4,2	4,2	-	-	20700	6,1	34500	10,1	39675	11,6	2491	2690	3800
	7	12	24			43	1,6	2,8	5,6	-	-	20700	6,1	34500	10,1	39675	11,6	2491	2690	3800
	9	18	18			45	2,0	4,0	4,0	-	-	20700	6,1	34500	10,1	39675	11,6	2491	2690	3800
	9	12	24			45	2,0	2,7	5,4	-	-	20700	6,1	34500	10,1	39675	11,6	2491	2690	3800
	5	18	24			47	1,1	3,9	5,2	-	-	20700	6,1	34500	10,1	39675	11,6	2491	2690	3800
	12	18	18			48	2,5	3,8	3,8	-	-	20700	6,1	34500	10,1	39675	11,6	2491	2690	3800
	12	12	24			48	2,5	2,5	5,1	-	-	20700	6,1	34500	10,1	39675	11,6	2491	2690	3800
4 блока	5	5	5	5		20	1,8	1,8	1,8	1,8	-	14400	4,2	24000	7,0	28800	8,4	1820	1820	2920
	5	5	5	7		22	1,8	1,8	1,8	2,5	-	15840	4,6	26400	7,7	31680	9,3	1920	1920	3100
	5	5	5	9		24	1,8	1,8	1,8	3,2	-	17280	5,1	28800	8,4	34560	10,1	2095	2130	3240
	5	5	7	7		24	1,8	1,8	2,5	2,5	-	17280	5,1	28800	8,4	34560	10,1	2095	2130	3240
	5	5	7	9		26	1,8	1,8	2,5	3,2	-	18720	5,5	31200	9,1	37440	11,0	2157	2290	3480
	5	7	7	7		26	1,8	2,5	2,5	2,5	-	18720	5,5	31200	9,1	37440	11,0	2095	2290	3480
	5	5	5	12		27	1,8	1,8	1,8	4,2	-	19440	5,7	32400	9,5	38880	11,4	2157	2380	3610
	5	5	9	9		28	1,8	1,8	3,2	3,2	-	20160	5,9	33600	9,8	40320	11,8	2095	2470	3740
	5	7	7	9		28	1,8	2,5	2,5	3,2	-	20160	5,9	33600	9,8	40320	11,8	2095	2470	3740
	7	7	7	7		28	2,5	2,5	2,5	2,5	-	20160	5,9	33600	9,8	40320	11,8	2095	2470	3740
	5	5	7	12		29	1,7	1,7	2,4	4,0	-	20010	5,9	33350	9,8	40020	11,7	2157	2510	3790
	5	7	9	9		30	1,7	2,4	3,0	3,0	-	20700	6,1	34500	10,1	41400	12,1	2157	2610	3770
	7	7	7	9		30	2,4	2,4	2,4	3,0	-	20700	6,1	34500	10,1	41400	12,1	2157	2610	3770
	5	5	9	12		31	1,6	1,6	2,9	3,9	-	20700	6,1	34500	10,1	41400	12,1	2157	2610	3770

MU5M30 U42R0

Режим работы	Комбинация внутренних блоков (кБте/ч)						Нагрев															
							Производительность (кВт)					Общая производительность						Потребляемая мощность (Вт)		
												Мин.		Ном.		Макс.				
	БЛОК A	БЛОК B	БЛОК C	БЛОК D	БЛОК E	Всего	БЛОК A	БЛОК B	БЛОК C	БЛОК D	БЛОК E	Бте/ч	кВт	Бте/ч	кВт	Бте/ч	кВт	Мин.	Ном.	Макс.
4 блока	5	7	7	12		31	1,6	2,3	2,3	3,9	-	20700	6,1	34500	10,1	41400	12,1	2157	2610	3770
	7	7	9	9		32	2,2	2,2	2,8	2,8	-	20700	6,1	34500	10,1	41400	12,1	2157	2610	3770
	5	9	9	9		32	1,6	2,8	2,8	2,8	-	20700	6,1	34500	10,1	41400	12,1	2157	2610	3770
	5	5	5	18		33	1,5	1,5	1,5	5,5	-	20700	6,1	34500	10,1	41400	12,1	2157	2610	3770
	5	7	9	12		33	1,5	2,1	2,8	3,7	-	20700	6,1	34500	10,1	41400	12,1	2157	2610	3770
	7	7	7	12		33	2,1	2,1	2,1	3,7	-	20700	6,1	34500	10,1	41400	12,1	2157	2610	3770
	5	5	12	12		34	1,5	1,5	3,6	3,6	-	20700	6,1	34500	10,1	41400	12,1	2157	2610	3770
	7	9	9	9		34	2,1	2,7	2,7	2,7	-	20700	6,1	34500	10,1	41400	12,1	2157	2610	3770
	5	5	7	18		35	1,4	1,4	2,0	5,2	-	20700	6,1	34500	10,1	41400	12,1	2157	2610	3770
	5	9	9	12		35	1,4	2,6	2,6	3,5	-	20700	6,1	34500	10,1	41400	12,1	2157	2610	3770
	7	7	9	12		35	2,0	2,0	2,6	3,5	-	20700	6,1	34500	10,1	41400	12,1	2157	2610	3770
	5	7	12	12		36	1,4	2,0	3,4	3,4	-	20700	6,1	34500	10,1	41400	12,1	2157	2610	3770
	9	9	9	9		36	2,5	2,5	2,5	2,5	-	20700	6,1	34500	10,1	41400	12,1	2157	2610	3770
	5	5	9	18		37	1,4	1,4	2,5	4,9	-	20700	6,1	34500	10,1	41400	12,1	2157	2610	3770
	5	7	7	18		37	1,4	1,9	1,9	4,9	-	20700	6,1	34500	10,1	41400	12,1	2157	2610	3770
	7	9	9	12		37	1,9	2,5	2,5	3,3	-	20700	6,1	34500	10,1	41400	12,1	2157	2610	3770
	7	7	12	12		38	1,9	1,9	3,2	3,2	-	20700	6,1	34500	10,1	41400	12,1	2157	2610	3770
	5	5	5	24		39	1,3	1,3	1,3	6,2	-	20700	6,1	34500	10,1	41400	12,1	2157	2610	3770
	5	7	9	18		39	1,3	1,8	2,3	4,7	-	20700	6,1	34500	10,1	41400	12,1	2157	2610	3770
	9	9	9	12		39	2,3	2,3	2,3	3,1	-	20700	6,1	34500	10,1	41400	12,1	2157	2610	3770
	7	7	7	18		39	1,8	1,8	1,8	4,7	-	20700	6,1	34500	10,1	41400	12,1	2157	2610	3770
	7	9	12	12		40	1,8	2,3	3,0	3,0	-	20700	6,1	34500	10,1	41400	12,1	2157	2610	3770
	5	5	7	24		41	1,2	1,2	1,7	5,9	-	20700	6,1	34500	10,1	41400	12,1	2157	2610	3770
	5	12	12	12		41	1,2	3,0	3,0	3,0	-	20700	6,1	34500	10,1	41400	12,1	2157	2610	3770
	7	7	9	18		41	1,7	1,7	2,2	4,4	-	20700	6,1	34500	10,1	41400	12,1	2157	2610	3770
	9	9	12	12		42	2,2	2,2	2,9	2,9	-	20700	6,1	34500	10,1	41400	12,1	2157	2610	3770
	7	12	12	12		43	1,6	2,8	2,8	2,8	-	20700	6,1	34500	10,1	41400	12,1	2157	2610	3770
	7	9	9	18		43	1,6	2,1	2,1	4,2	-	20700	6,1	34500	10,1	41400	12,1	2157	2610	3770
	7	7	12	18		44	1,6	1,6	2,8	4,1	-	20700	6,1	34500	10,1	41400	12,1	2157	2610	3770
	9	12	12	12		45	2,0	2,7	2,7	2,7	-	20700	6,1	34500	10,1	41400	12,1	2157	2610	3770
	9	9	9	18		45	2,0	2,0	2,0	4,0	-	20700	6,1	34500	10,1	41400	12,1	2157	2610	3770
	7	7	7	24		45	1,6	1,6	1,6	5,4	-	20700	6,1	34500	10,1	41400	12,1	2157	2610	3770
	7	9	12	18		46	1,5	2,0	2,6	4,0	-	20700	6,1	34500	10,1	41400	12,1	2157	2610	3770
	5	12	12	18		47	1,1	2,6	2,6	3,9	-	20700	6,1	34500	10,1	41400	12,1	2157	2610	3770
	7	7	9	24		47	1,5	1,5	1,9	5,2	-	20700	6,1	34500	10,1	41400	12,1	2157	2610	3770
	12	12	12	12		48	2,5	2,5	2,5	2,5	-	20700	6,1	34500	10,1	41400	12,1	2157	2610	3770
	9	9	12	18		48	1,9	1,9	2,5	3,8	-	20700	6,1	34500	10,1	41400	12,1	2157	2610	3770
5 блоков	5	5	5	5	5	25	1,8	1,8	1,8	1,8	1,8	18000	5,3	30000	8,8	36000	10,6	1800	1970	3470
	5	5	5	5	7	27	1,8	1,8	1,8	1,8	2,5	19440	5,7	32400	9,5	38880	11,4	1800	2070	3530
	5	5	5	5	9	29	1,7	1,7	1,7	1,7	3,0	20010	5,9	33350	9,8	40020	11,7	1800	2140	3650
	5	5	5	7	7	29	1,7	1,7	1,7	2,4	2,4	20010	5,9	33350	9,8	40020	11,7	1800	2140	3650
	5	5	5	7	9	31	1,6	1,6	1,6	2,3	2,9	20700	6,1	34500	10,1	41400	12,1	1800	2200	3750
	5	5	7	7	7	31	1,6	1,6	2,3	2,3	2,3	20700	6,1	34500	10,1	41400	12,1	1800	2200	3750
	5	5	5	5	12	32	1,6	1,6	1,6	1,6	3,8	20700	6,1	34500	10,1	41400	12,1	1800	2200	3750
	5	5	5	9	9	33	1,5	1,5	1,5	2,8	2,8	20700	6,1	34500	10,1	41400	12,1	1800	2200	3750
	5	5	7	7	9	33	1,5	1,5	2,1	2,1	2,8	20700	6,1	34500	10,1	41400	12,1	1800	2200	3750
	5	7	7	7	7	33	1,5	2,1	2,1	2,1	2,1	20700	6,1	34500	10,1	41400	12,1	1800	2200	3750
	5	5	5	7	12	34	1,5	1,5	1,5	2,1	3,6	20700	6,1	34500	10,1	41400	12,1	1800	2200	3750
	5	7	7	7	9	35	1,4	2,0	2,0	2,0	2,6	20700	6,1	34500	10,1	41400	12,1	1800	2200	3750
	7	7	7	7	7	35	2,0	2,0	2,0	2,0	2,0	20700	6,1	34500	10,1	41400	12,1	1800	2200	3750
	5	5	5	9	12	36	1,4	1,4	1,4	2,5	3,4	20700	6,1	34500	10,1	41400	12,1	1800	2200	3750
	5	5	7	7	12	36	1,4	1,4	2,0	2,0	3,4	20700	6,1	34500	10,1	41400	12,1	1800	2200	3750
	5	5	9	9	9	37	1,4	1,4	2,5	2,5	2,5	20700	6,1	34500	10,1	41400	12,1	1800	2200	3750
	5	7	7	9	9	37	1,4	1,9	1,9	2,5	2,5	20700	6,1	34500	10,1	41400	12,1	1800	2200	3750
	7	7	7	7	9	37	1,9	1,9	1,9	1,9	2,5	20700	6,1	34500	10,1	41400	12,1	1800	2200	3750
	5	5	5	5	18	38	1,3	1,3	1,3	1,3	4,8	20700	6,1	34500	10,1	41400	12,1	1800	2200	3750
	5	7	7	7	12	38	1,3	1,9	1,9	1,9	3,2	20700	6,1	34500	10,1	41400	12,1	1800	2200	3750
	5	5	5	12	12	39	1,3	1,3	1,3	3,1	3,1	20700	6,1	34500	10,1	41400	12,1	1800	2200	3750
	7	7	7	9	9	39	1,8	1,8	1,8	2,3	2,3	20700	6,1	34500	10,1	41400	12,1	1800	2200	3750
	5	7	9	9	9	39	1,3	1,8	2,3	2,3	2,3	20700	6,1	34500	10,1	41400	12,1	1800	2200	3750
	5	5	5	7	18	40	1,3	1,3	1,3	1,8	4,5	20700	6,1	34500	10,1	41400	12,1	1800	2200	3750
	5	5	9	9	12	40	1,3	1,3	2,3	2,3	3,0	20700	6,1	34500	10,1	41400	12,1	1800	2200	3750
	5	7	7	9	12	40	1,3	1,8	1,8	2,3	3,0	20700	6,1	34500	10,1	41400	12,1	1800	2200	3750
	7	7	7	7	12	40	1,8	1,8	1,8	1,8	3,0	20700	6,1	34500	10,1	41400	12,1	1800	2200	3750
	5	9	9	9	9	41	1,2	2,2	2,2	2,2	2,2	20700	6,1	34500	10,1	41400	12,1	1800	2200	3750
	7	7	9	9	9	41	1,7	1,7	2,2	2,2	2,2	20700	6,1	34500	10,1	41400	12,1	1800	2200	3750
	5	5	5	9	18	42	1,2	1,2	1,2	2,2	4,3	20700	6,1	34500	10,1	41400	12,1	1800	2200	3750
	5	5	7	7	18	42	1,2	1,2	1,7	1,7	4,3	20700	6,1	34500	10,1	41400	12,1	1800	2200	3750
	5	7	9	9	12	42	1,2	1,7	2,2	2,2	2,9	20700	6,1	34500	10,1	41400	12,1	1800	2200	3750
	7	7	7	9	12	42	1,7	1,7	1,7	2,2	2,9	20700	6,1	34500	10,1	41400	12,1	1800	2200	3750
	5	7	7	12	12	43	1,2	1,6	1,6	2,8	2,8	20700	6,1	34500	10,1	41400	12,1	1800	2200	3750
	5	7	7	12	12	43	1,2	1,6	1,6	2,8	2,8	20700	6,1	34500	10,1	41400	12,1	1800	2200	3750
	7	9	9	9	9	43	1,6	2,1	2,1	2,1	2,1	20700	6,1	34500	10,1	41400	12,1	1800	2200	3750
	5	5	5	5	24	44	1,1	1,1	1,1	1,1	5,5	20700	6,1	34500	10,1	41400	12,1	1800	2200	3750
	5	7	7	7	18	44	1,1	1,6	1,6	1,6	4,1	20700	6,1	34500	10,1	41400	12,1	1800	2200	3750
	5	9	9	9	12	44	1,1	2,1	2,1	2,1	2,8	20700	6,1	34500	10,1	41400	12,1	1800	2200	3750
	7	7	9	9	12	44	1,6	1,6	2,1	2,1	2,8	20700	6,1	34500	10,1	41400	12,1	1800	2200	3750
	5	5	5	12	18	45	1,1	1,1	1,1	2,7	4,0	20700	6,1	34500	10,1	41400	12,1	1800	2200	3750
	5	7	9	12	12	45	1,1	1,6	2,0	2,7	2,7	20700	6,1	34500	10,1	41400	12,1	1800	2200	3750
	9	9	9	9	9	45	2,0	2,0	2,0	2,0	2,0	20700	6,1	34500	10,1	41400	12,1	1800	2200	3750
	5	5	5	7	24	46	1,1	1,1	1,1	1,5	5,3	20700	6,1	34500	10,1	41400	12,1	1800	2200	3750
	5	5	9	9	18	46	1,1	1,1	2,0	2,0	4,0	20700	6,1	34500	10,1	41400	12,1	1800	2200	3750
	5	5	12	12	12	46	1,1	1,1	2,6	2,6	2,6	20700	6,1	34500	10,1	41400	12,1	1800	2200	3750
	5	7	7	9	18	46	1,1	1,5	1,5	2,0	4,0	20700	6,1	34500	10,1	41400	12,1	1800	2200	3750
	7	7	7	7	18	46	1,5	1,5	1,5	1,5	4,0	20700	6,1	34500	10,1	41400	12,1	1800	2200	3750
	7	9	9	9	12	46	1,5	2,0	2,0	2,0	2,6	20700	6,1	34500	10,1	41400	12,1	1800	2200	3750
	5	9	9	12	12	47	1,1	1,9	1,9	2,6	2,6	20700	6,1	34500	10,1	41400	12,1	1800	2200	3750
	5	9	9	12	12	47	1,1	1,9	1,9	2,6	2,6	20700	6,1	34500	10,1	41400	12,1	1800	2200	3750
	7	7	9	12	12	47	1,5	1,5	1,9	2,6	2,6	20700	6,1	34500	10,1	41400	12,1	1800	2200	3750
	5	5	5	9	24	48	1,1	1,1	1,1	1,9	5,1	20700	6,1	34500	10,1	41400	12,1	1800	2200	3750
	5	5	7	7	24	48	1,1	1,1	1,5	1,5	5,1	20700	6,1	34500	10,1	41400	12,1	1800	2200	3750
	5	7	9	9	18	48	1,1	1,5	1,9	1,9	3,8	20700	6,1	34500	10,1	41400	12,1	1800	2200	3750
	5	7	12	12	12	48	1,1	1,5	2,5	2,5	2,5	20700	6,1	34500	10,1	41400	12,1	1800	2200	3750
	9	9	9	9	12	48	1,9	1,9	1,9	1,9	2,5	20700	6,1	34500	10,1	41400	12,1	1800	2200	3750
	7	7	7	12	12	45	1,6	1,6	1,6	2,7	2,7	20700	6,1	34500	10,1	41400	12,1	1800	2200	3750
	7	7	7	9	18	48	1,5	1,5	1,5	1,9	3,8	20700	6,1	34500	10,1	41400	12,1	1800	2200	3750

Примечание.
1. Производительность охлаждения указана для следующих условий: температура в помещении 27 °Сст / 19 °Свт; температура наружного воздуха 35 °Сст
2. Производительность нагрева указана для следующих условий: температура в помещении 20 °Сст; температура наружного воздуха 7 °Сст / 6 °Сст
3. Общая производительность подключенных внутренних блоков не должна превышать 48 кБте/ч
4. К наружному блоку должны быть подключены минимум два внутренних блока

Таблицы комбинаций

MULTI

MU5M40 UH0R0

Охлаждение

Режим работы	Комбинация внутренних блоков (кБте/ч)						Производительность (кВт)					Общая производительность						Потребляемая мощность (Вт)		
												Мин.		Ном.		Макс.				
	БЛОК A	БЛОК B	БЛОК C	БЛОК D	БЛОК E	Всего	БЛОК A	БЛОК B	БЛОК C	БЛОК D	БЛОК E	Бте/ч	кВт	Бте/ч	кВт	Бте/ч	кВт	Мин.	Ном.	Макс.
1 блок	5	-	-	-	-	5	1,5	-	-	-	-	4800	0,9	5000	1,5	5750	1,7	1038	1730	2076
	7	-	-	-	-	7	2,1	-	-	-	-	6300	1,2	7000	2,1	8050	2,4	1038	1730	2076
	9	-	-	-	-	9	2,6	-	-	-	-	6300 7200	1,6	9000	2,6	10350	3,0	1038	1730	2076
	12	-	-	-	-	12	3,5	-	-	-	-	10800	2,1	12000	3,5	13800	4,0	1038	1730	2076
	18	-	-	-	-	18	5,3	-	-	-	-	14400	3,2	18000	5,3	20700	6,1	1107	1845	2280
	24	-	-	-	-	24	7,0	-	-	-	-	6000	4,2	24000	7,0	27600	8,1	1420	2366	2960
2 блока	5	5	-	-	-	10	1,5	1,5	-	-	-	7200	1,8	10000	2,9	11500	3,4	1038	1730	2076
	5	7	-	-	-	12	1,5	2,1	-	-	-	8400	2,1	12000	3,5	13800	4,0	1038	1730	2076
	5	9	-	-	-	14	1,5	2,6	-	-	-	8400	2,5	14000	4,1	16100	4,7	1038	1730	2076
	7	7	-	-	-	14	2,1	2,1	-	-	-	9600	2,5	14000	4,1	16100	4,7	1038	1730	2076
	7	9	-	-	-	16	2,1	2,6	-	-	-	10200	2,8	16000	4,7	18400	5,4	1038	1730	2140
	5	12	-	-	-	17	1,5	3,5	-	-	-	10800	3,0	17000	5,0	19550	5,7	1136	1894	2360
	9	9	-	-	-	18	2,6	2,6	-	-	-	11400	3,2	18000	5,3	20700	6,1	1107	1845	2280
	7	12	-	-	-	19	2,1	3,5	-	-	-	12600	3,3	19000	5,6	21850	6,4	1136	1894	2360
	9	12	-	-	-	21	2,6	3,5	-	-	-	13800	3,7	21000	6,2	24150	7,1	1244	2074	2575
	5	18	-	-	-	23	1,5	5,3	-	-	-	14400	4,0	23000	6,7	26450	7,8	1459	2432	3024
	12	12	-	-	-	24	3,5	3,5	-	-	-	15000	4,2	24000	7,0	27600	8,1	1420	2366	2960
	7	18	-	-	-	25	2,1	5,3	-	-	-	16200	4,4	25000	7,3	28750	8,4	1459	2432	3024
	9	18	-	-	-	27	2,6	5,3	-	-	-	17400	4,7	27000	7,9	31050	9,1	1536	2560	3190
	5	24	-	-	-	29	1,5	7,0	-	-	-	18000	5,1	29000	8,5	33350	9,8	1696	2826	3524
	12	18	-	-	-	30	3,5	5,3	-	-	-	18600	5,3	30000	8,8	34500	10,1	1688	2814	3487
	7	24	-	-	-	31	2,1	7,0	-	-	-	19800	5,5	31000	9,1	35650	10,4	1696	2826	3524
	9	24	-	-	-	33	2,6	7,0	-	-	-	21600	5,8	33000	9,7	37950	11,1	1788	2980	3712
	18	18	-	-	-	36	5,3	5,3	-	-	-	21600	6,3	36000	10,6	41400	12,1	2020	3366	4232
	12	24	-	-	-	36	3,5	7,0	-	-	-	24000	6,3	36000	10,6	41400	12,1	2020	3366	4232
	18	24	-	-	-	42	5,0	6,7	-	-	-	24000	7,0	40000	11,7	46000	13,5	2190	3650	4652
	24	24	-	-	-	48	5,9	5,9	-	-	-	9000	7,0	40000	11,7	46000	13,5	2178	3630	4652
3 блока	5	5	5	-	-	15	1,5	1,5	1,5	-	-	10200	2,6	15000	4,4	17250	5,1	1244	2074	2575
	5	5	7	-	-	17	1,5	1,5	2,1	-	-	11400	3,0	17000	5,0	19550	5,7	1244	2074	2575
	5	5	9	-	-	19	1,5	1,5	2,6	-	-	11400	3,3	19000	5,6	21850	6,4	1244	2074	2575
	5	7	7	-	-	19	1,5	2,1	2,1	-	-	12600	3,3	19000	5,6	21850	6,4	1244	2074	2575
	5	7	9	-	-	21	1,5	2,1	2,6	-	-	12600	3,7	21000	6,2	24150	7,1	1244	2074	2575
	7	7	7	-	-	21	2,1	2,1	2,1	-	-	13200	3,7	21000	6,2	24150	7,1	1244	2074	2575
	5	5	12	-	-	22	1,5	1,5	3,5	-	-	13800	3,9	22000	6,4	25300	7,4	1501	2502	3140
	7	7	9	-	-	23	2,1	2,1	2,6	-	-	13800	4,0	23000	6,7	26450	7,8	1317	2195	2708
	5	9	9	-	-	23	1,5	2,6	2,6	-	-	14400	4,0	23000	6,7	26450	7,8	1459	2432	3024
	5	7	12	-	-	24	1,5	2,1	3,5	-	-	15000	4,2	24000	7,0	27600	8,1	1501	2502	3140
	7	9	9	-	-	25	2,1	2,6	2,6	-	-	15600	4,4	25000	7,3	28750	8,4	1459	2432	3024
	5	9	12	-	-	26	1,5	2,6	3,5	-	-	15600	4,6	26000	7,6	29900	8,8	1593	2655	3310
	7	7	12	-	-	26	2,1	2,1	3,5	-	-	16200	4,6	26000	7,6	29900	8,8	1501	2502	3140
	9	9	9	-	-	27	2,6	2,6	2,6	-	-	16800	4,7	27000	7,9	31050	9,1	1536	2560	3190
	7	9	12	-	-	28	2,1	2,6	3,5	-	-	16800	4,9	28000	8,2	32200	9,4	1593	2655	3310
	5	5	18	-	-	28	1,5	1,5	5,3	-	-	17400	4,9	28000	8,2	32200	9,4	1755	2925	3640
	5	12	12	-	-	29	1,5	3,5	3,5	-	-	18000	5,1	29000	8,5	33350	9,8	1696	2826	3524
	5	7	18	-	-	30	1,5	2,1	5,3	-	-	18000	5,3	30000	8,8	34500	10,1	1755	2925	3640
	9	9	12	-	-	30	2,6	2,6	3,5	-	-	18600	5,3	30000	8,8	34500	10,1	1688	2814	3487
	7	12	12	-	-	31	2,1	3,5	3,5	-	-	19200	5,5	31000	9,1	35650	10,4	1696	2826	3524
	5	9	18	-	-	32	1,5	2,6	5,3	-	-	19200	5,6	32000	9,4	36800	10,8	1872	3120	3820
	7	7	18	-	-	32	2,1	2,1	5,3	-	-	19800	5,6	32000	9,4	36800	10,8	1755	2925	3640
	9	12	12	-	-	33	2,6	3,5	3,5	-	-	20400	5,8	33000	9,7	37950	11,1	1788	2980	3712
	7	9	18	-	-	34	2,1	2,6	5,3	-	-	20400	6,0	34000	10,0	39100	11,5	1872	3120	3820
	5	5	24	-	-	34	1,5	1,5	7,0	-	-	21000	6,0	34000	10,0	39100	11,5	2144	3574	4500
	5	12	18	-	-	35	1,5	3,5	5,3	-	-	21600	6,2	35000	10,3	40250	11,8	2106	3510	4410
	5	7	24	-	-	36	1,5	2,1	7,0	-	-	21600	6,3	36000	10,6	41400	12,1	2144	3574	4500
	12	12	12	-	-	36	3,5	3,5	3,5	-	-	21600	6,3	36000	10,6	41400	12,1	2020	3366	4232
	9	9	18	-	-	36	2,6	2,6	5,3	-	-	22200	6,3	36000	10,6	41400	12,1	2020	3366	4232
	7	12	18	-	-	37	2,1	3,5	5,3	-	-	22800	6,5	37000	10,8	42550	12,5	2106	3510	4410
	5	9	24	-	-	38	1,5	2,6	7,0	-	-	22800	6,7	38000	11,1	43700	12,8	2178	3630	4652
	7	7	24	-	-	38	2,1	2,1	7,0	-	-	23400	6,7	38000	11,1	43700	12,8	2144	3574	4500
	9	12	18	-	-	39	2,6	3,5	5,3	-	-	24000	6,9	39000	11,4	44850	13,1	2173	3621	4570
	7	9	24	-	-	40	2,1	2,6	7,0	-	-	24000	7,0	40000	11,7	46000	13,5	2178	3630	4652
	5	12	24	-	-	41	1,4	3,4	6,9	-	-	24000	7,0	40000	11,7	46000	13,5	2190	3650	4652
	5	18	18	-	-	41	1,4	5,1	5,1	-	-	24000	7,0	40000	11,7	46000	13,5	2190	3650	4652
	12	12	18	-	-	42	3,3	3,3	5,0	-	-	24000	7,0	40000	11,7	46000	13,5	2190	3650	4652
	9	9	24	-	-	42	2,5	2,5	6,7	-	-	24000	7,0	40000	11,7	46000	13,5	2190	3650	4652
	7	18	18	-	-	43	1,9	4,9	4,9	-	-	24000	7,0	40000	11,7	46000	13,5	2190	3650	4652
	7	12	24	-	-	43	1,9	3,3	6,5	-	-	24000	7,0	40000	11,7	46000	13,5	2190	3650	4652
	9	18	18	-	-	45	2,3	4,7	4,7	-	-	24000	7,0	40000	11,7	46000	13,5	2190	3650	4652
	9	12	24	-	-	45	2,3	3,1	6,3	-	-	24000	7,0	40000	11,7	46000	13,5	2190	3650	4652
	5	18	24	-	-	47	1,2	4,5	6,0	-	-	24000	7,0	40000	11,7	46000	13,5	2178	3630	4652
	12	18	18	-	-	48	2,9	4,4	4,4	-	-	24000	7,0	40000	11,7	46000	13,5	2178	3630	4652
	12	12	24	-	-	48	2,9	2,9	5,9	-	-	24000	7,0	40000	11,7	46000	13,5	2178	3630	4652
	7	18	24	-	-	49	1,7	4,3	5,7	-	-	24000	7,0	40000	11,7	46000	13,5	2178	3630	4652
	9	18	24	-	-	51	2,1	4,1	5,5	-	-	12000	7,0	40000	11,7	46000	13,5	2178	3630	4652
4 блока	5	5	5	5	-	20	1,5	1,5	1,5	1,5	-	13200	3,5	20000	5,9	23000	6,7	1593	2655	3310
	5	5	5	7	-	22	1,5	1,5	1,5	2,1	-	14400	3,9	22000	6,4	25300	7,4	1593	2655	3310
	5	5	5	9	-	24	1,5	1,5	1,5	2,6	-	14400	4,2	24000	7,0	27600	8,1	1688	2814	3487
	5	5	7	7	-	24	1,5	1,5	2,1	2,1	-	15600	4,2	24000	7,0	27600	8,1	1593	2655	3310
	5	5	7	9	-	26	1,5	1,5	2,1	2,6	-	15600	4,6	26000	7,6	29900	8,8	1688	2814	3487
	5	7	7	7	-	26	1,5	2,1	2,1	2,1	-	16200	4,6	26000	7,6	29900	8,8	1593	2655	3310
	5	5	5	12	-	27	1,5	1,5	1,5	3,5	-	16800	4,7	27000	7,9	31050	9,1	1788	2980	3712
	5	5	9	9	-	28	1,5	1,5	2,6	2,6	-	16800	4,9	28000	8,2	32200	9,4	1755	2925	3640
	5	7	7	9	-	28	1,5	2,1	2,1	2,6	-	16800	4,9	28000	8,2	32200	9,4	1688	2814	3487
	7	7	7	7	-	28	2,1	2,1	2,1	2,1	-	17400	4,9	28000	8,2	32200	9,4	1593	2655	3310
	5	5	7	12	-	29	1,5	1,5	2,1	3,5	-	18000	5,1	29000	8,5	33350	9,8	1788	2980	3712
	5	7	9	9	-	30	1,5	2,1	2,6	2,6	-		5,3	30000	8,8	34500	10,1	1755	2925	3640

MU5M40 UH0R0

Охлаждение

Режим работы	Комбинация внутренних блоков (кБте/ч)						Производительность (кВт)					Общая производительность						Потребляемая мощность (Вт)		
												Мин.		Ном.		Макс.				
	БЛОК A	БЛОК B	БЛОК C	БЛОК D	БЛОК E	Всего	БЛОК A	БЛОК B	БЛОК C	БЛОК D	БЛОК E	Бте/ч	кВт	Бте/ч	кВт	Бте/ч	кВт	Мин.	Ном.	Макс.
4 блока	7	7	7	9	-	30	2,1	2,1	2,1	2,6	-	18000	5,3	30000	8,8	34500	10,1	1688	2814	3487
	5	5	9	12	-	31	1,5	1,5	2,6	3,5	-	18600	5,5	31000	9,1	35650	10,4	1944	3240	4068
	5	7	7	12	-	31	1,5	2,1	2,1	3,5	-	18600	5,5	31000	9,1	35650	10,4	1788	2980	3712
	7	7	9	9	-	32	2,1	2,1	2,6	2,6	-	19200	5,6	32000	9,4	36800	10,8	1755	2925	3640
	5	9	9	9	-	32	1,5	2,6	2,6	2,6	-	19200	5,6	32000	9,4	36800	10,8	1872	3120	3820
	5	5	5	18	-	33	1,5	1,5	1,5	5,3	-	19800	5,8	33000	9,7	37950	11,1	2173	3621	4570
	5	7	9	12	-	33	1,5	2,1	2,6	3,5	-	19800	5,8	33000	9,7	37950	11,1	1944	3240	4068
	7	7	7	12	-	33	2,1	2,1	2,1	3,5	-	19800	5,8	33000	9,7	37950	11,1	1788	2980	3712
	5	5	12	12	-	34	1,5	1,5	3,5	3,5	-	20400	6,0	34000	10,0	39100	11,5	2144	3574	4500
	7	9	9	9	-	34	2,1	2,6	2,6	2,6	-	20400	6,0	34000	10,0	39100	11,5	1872	3120	3820
	5	5	7	18	-	35	1,5	1,5	2,1	5,3	-	21000	6,2	35000	10,3	40250	11,8	2173	3621	4570
	5	9	9	12	-	35	1,5	2,6	2,6	3,5	-	21000	6,2	35000	10,3	40250	11,8	2106	3510	4410
	7	7	9	12	-	35	2,1	2,1	2,6	3,5	-	21000	6,2	35000	10,3	40250	11,8	1944	3240	4068
	5	7	12	12	-	36	1,5	2,1	3,5	3,5	-	21600	6,3	36000	10,6	41400	12,1	2144	3574	4500
	9	9	9	9	-	36	2,6	2,6	2,6	2,6	-	21600	6,3	36000	10,6	41400	12,1	2020	3366	4232
	5	5	9	18	-	37	1,5	1,5	2,6	5,3	-	22200	6,5	37000	10,8	42550	12,5	2190	3650	4652
	5	7	7	18	-	37	1,5	2,1	2,1	5,3	-	22200	6,5	37000	10,8	42550	12,5	2173	3621	4570
	7	9	9	12	-	37	2,1	2,6	2,6	3,5	-	22200	6,5	37000	10,8	42550	12,5	2106	3510	4410
	7	7	12	12	-	38	2,1	2,1	3,5	3,5	-	22800	6,7	38000	11,1	43700	12,8	2144	3574	4500
	5	5	5	24	-	39	1,5	1,5	1,5	7,0	-	23400	6,9	39000	11,4	44850	13,1	2190	3650	4652
	5	7	9	18	-	39	1,5	2,1	2,6	5,3	-	23400	6,9	39000	11,4	44850	13,1	2190	3650	4652
	9	9	9	12	-	39	2,6	2,6	2,6	3,5	-	23400	6,9	39000	11,4	44850	13,1	2173	3621	4570
	7	7	7	18	-	39	2,1	2,1	2,1	5,3	-	23400	6,9	39000	11,4	44850	13,1	2173	3621	4570
	7	9	12	12	-	40	2,1	2,6	3,5	3,5	-	24000	7,0	40000	11,7	46000	13,5	2178	3630	4652
	5	5	7	24	-	41	1,4	1,4	2,0	6,9	-	24000	7,0	40000	11,7	46000	13,5	2190	3650	4652
	5	12	12	12	-	41	1,4	3,4	3,4	3,4	-	24000	7,0	40000	11,7	46000	13,5	2190	3650	4652
	7	7	9	18	-	41	2,0	2,0	2,6	5,1	-	24000	7,0	40000	11,7	46000	13,5	2190	3650	4652
	9	9	12	12	-	42	2,5	2,5	3,3	3,3	-	24000	7,0	40000	11,7	46000	13,5	2190	3650	4652
	7	12	12	12	-	43	1,9	3,3	3,3	3,3	-	24000	7,0	40000	11,7	46000	13,5	2190	3650	4652
	7	9	9	18	-	43	1,9	2,5	2,5	4,9	-	24000	7,0	40000	11,7	46000	13,5	2190	3650	4652
	7	7	12	18	-	44	1,9	1,9	3,2	4,8	-	24000	7,0	40000	11,7	46000	13,5	2190	3650	4652
	9	12	12	12	-	45	2,3	3,1	3,1	3,1	-	24000	7,0	40000	11,7	46000	13,5	2190	3650	4652
	9	9	9	18	-	45	2,3	2,3	2,3	4,7	-	24000	7,0	40000	11,7	46000	13,5	2190	3650	4652
	7	7	7	24	-	45	1,8	1,8	1,8	6,3	-	24000	7,0	40000	11,7	46000	13,5	2190	3650	4652
	7	9	12	18	-	46	1,8	2,3	3,1	4,6	-	24000	7,0	40000	11,7	46000	13,5	2178	3630	4652
	5	5	18	18	-	46	1,3	1,3	4,6	4,6	-	24000	7,0	40000	11,7	46000	13,5	2178	3630	4652
	5	12	12	18	-	47	1,2	3,0	3,0	4,5	-	24000	7,0	40000	11,7	46000	13,5	2178	3630	4652
	7	7	9	24	-	47	1,7	1,7	2,2	6,0	-	24000	7,0	40000	11,7	46000	13,5	2178	3630	4652
	5	7	18	18	-	48	1,2	1,7	4,4	4,4	-	24000	7,0	40000	11,7	46000	13,5	2178	3630	4652
	12	12	12	12	-	48	2,9	2,9	2,9	2,9	-	24000	7,0	40000	11,7	46000	13,5	2178	3630	4652
	9	9	12	18	-	48	2,2	2,2	2,9	4,4	-	24000	7,0	40000	11,7	46000	13,5	2178	3630	4652
	7	12	12	18	-	49	1,7	2,9	2,9	4,3	-	24000	7,0	40000	11,7	46000	13,5	2178	3630	4652
	7	9	9	24	-	49	1,7	2,2	2,2	5,7	-	24000	7,0	40000	11,7	46000	13,5	2178	3630	4652
	5	9	18	18	-	50	1,2	2,1	4,2	4,2	-	24000	7,0	40000	11,7	46000	13,5	2178	3630	4652
	7	7	12	24	-	50	1,6	1,6	2,8	5,6	-	24000	7,0	40000	11,7	46000	13,5	2178	3630	4652
	7	7	18	18	-	50	1,6	1,6	4,2	4,2	-	24000	7,0	40000	11,7	46000	13,5	2178	3630	4652
	9	12	12	18	-	51	2,1	2,8	2,8	4,1	-	24000	7,0	40000	11,7	46000	13,5	2178	3630	4652
	9	9	9	24	-	51	2,1	2,1	2,1	5,5	-	24000	7,0	40000	11,7	46000	13,5	2178	3630	4652
	5	5	18	24	-	52	1,1	1,1	4,1	5,4	-	24000	7,0	40000	11,7	46000	13,5	2178	3630	4652
	7	9	12	24	-	52	1,6	2,0	2,7	5,4	-	24000	7,0	40000	11,7	46000	13,5	2178	3630	4652
5 блоков	5	5	5	5	5	25	1,5	1,5	1,5	1,5	1,5	15000	4,4	25000	7,3	28750	8,4	1944	3240	4068
	5	5	5	5	7	27	1,5	1,5	1,5	1,5	2,1	16200	4,7	27000	7,9	31050	9,1	1944	3240	4068
	5	5	5	5	9	29	1,5	1,5	1,5	1,5	2,6	17400	5,1	29000	8,5	33350	9,8	2106	3510	4410
	5	5	5	7	7	29	1,5	1,5	1,5	2,1	2,1	17400	5,1	29000	8,5	33350	9,8	1944	3240	4068
	5	5	5	7	9	31	1,5	1,5	1,5	2,1	2,6	18600	5,5	31000	9,1	35650	10,4	2106	3510	4410
	5	5	7	7	7	31	1,5	1,5	2,1	2,1	2,1	18600	5,5	31000	9,1	35650	10,4	1944	3240	4068
	5	5	5	5	12	32	1,5	1,5	1,5	1,5	3,5	19200	5,6	32000	9,4	36800	10,8	2178	3630	4652
	5	5	5	9	9	33	1,5	1,5	1,5	2,6	2,6	19800	5,8	33000	9,7	37950	11,1	2106	3510	4410
	5	5	7	7	9	33	1,5	1,5	2,1	2,1	2,6	19800	5,8	33000	9,7	37950	11,1	2173	3621	4570
	5	7	7	7	7	33	1,5	2,1	2,1	2,1	2,1	19800	5,8	33000	9,7	37950	11,1	1944	3240	4068
	5	5	5	7	12	34	1,5	1,5	1,5	2,1	3,5	20400	6,0	34000	10,0	39100	11,5	2106	3510	4410
	5	7	7	7	9	35	1,5	2,1	2,1	2,1	2,6	21000	6,2	35000	10,3	40250	11,8	2173	3621	4570
	7	7	7	7	7	35	2,1	2,1	2,1	2,1	2,1	21000	6,2	35000	10,3	40250	11,8	1944	3240	4068
	5	5	5	9	12	36	1,5	1,5	1,5	2,6	3,5	21600	6,3	36000	10,6	41400	12,1	2190	3650	4652
	5	5	7	7	12	36	1,5	1,5	2,1	2,1	3,5	21600	6,3	36000	10,6	41400	12,1	2178	3630	4652
	5	5	9	9	9	37	1,5	1,5	2,6	2,6	2,6	22200	6,5	37000	10,8	42550	12,5	2190	3650	4652
	5	7	7	9	9	37	1,5	2,1	2,1	2,6	2,6	22200	6,5	37000	10,8	42550	12,5	2173	3621	4570
	7	7	7	7	9	37	2,1	2,1	2,1	2,1	2,6	22200	6,5	37000	10,8	42550	12,5	2106	3510	4410
	5	5	5	5	18	38	1,5	1,5	1,5	1,5	5,3	22800	6,7	38000	11,1	43700	12,8	2178	3630	4652
	5	7	7	7	12	38	1,5	2,1	2,1	2,1	3,5	22800	6,7	38000	11,1	43700	12,8	2178	3630	4652
	5	5	5	12	12	39	1,5	1,5	1,5	3,5	3,5	23400	6,9	39000	11,4	44850	13,1	2190	3650	4652
	7	7	7	9	9	39	2,1	2,1	2,1	2,6	2,6	23400	6,9	39000	11,4	44850	13,1	2173	3621	4570
	5	7	9	9	9	39	1,5	2,1	2,6	2,6	2,6	23400	6,9	39000	11,4	44850	13,1	2190	3650	4652
	5	5	5	7	18	40	1,5	1,5	1,5	2,1	5,3	24000	7,0	40000	11,7	46000	13,5	2178	3630	4652
	5	5	9	9	12	40	1,5	1,5	2,6	2,6	3,5	24000	7,0	40000	11,7	46000	13,5	2190	3650	4652
	5	7	7	9	12	40	1,5	2,1	2,1	2,6	3,5	24000	7,0	40000	11,7	46000	13,5	2190	3650	4652
	7	7	7	7	12	40	2,1	2,1	2,1	2,1	3,5	24000	7,0	40000	11,7	46000	13,5	2178	3630	4652
	5	9	9	9	9	41	1,4	2,6	2,6	2,6	2,6	24000	7,0	40000	11,7	46000	13,5	2190	3650	4652
	7	7	9	9	9	41	2,0	2,0	2,6	2,6	2,6	24000	7,0	40000	11,7	46000	13,5	2190	3650	4652
	5	5	5	9	18	42	1,4	1,4	1,4	2,5	5,0	24000	7,0	40000	11,7	46000	13,5	2190	3650	4652
	5	5	7	7	18	42	1,4	1,4	2,0	2,0	5,0	24000	7,0	40000	11,7	46000	13,5	2190	3650	4652
	5	7	9	9	12	42	1,4	2,0	2,5	2,5	3,3	24000	7,0	40000	11,7	46000	13,5	2190	3650	4652
	7	7	7	9	12	42	2,0	2,0	2,0	2,5	3,3	24000	7,0	40000	11,7	46000	13,5	2190	3650	4652
	5	7	7	12	12	43	1,4	1,9	1,9	3,3	3,3	24000	7,0	40000	11,7	46000	13,5	2190	3650	4652
	7	9	9	9	9	43	1,9	2,5	2,5	2,5	2,5	24000	7,0	40000	11,7	46000	13,5	2190	3650	4652
	5	5	5	5	24	44	1,3	1,3	1,3	1,3	6,4	24000	7,0	40000	11,7	46000	13,5	2178	3630	4652
	5	7	7	7	18	44	1,3	1,9	1,9	1,9	4,8	24000	7,0	40000	11,7	46000	13,5	2178	3630	4652
	5	9	9	9	12	44	1,3	2,4	2,4	2,4	3,2	24000	7,0	40000	11,7	46000	13,5	2178	3630	4652
	7	7	9	9	12	44	1,9	1,9	2,4	2,4	3,2	24000	7,0	40000	11,7	46000	13,5	2190	3650	4652
	5	5	5	12	18	45	1,3	1,3	1,3	3,1	4,7	24000	7,0	40000	11,7	46000	13,5	2178	3630	4652
	5	7	9	12	12	45	1,3	1,8	2,3	3,1	3,1	24000	7,0	40000	11,7	46000	13,5	2178	3630	4652
	7	7	7	12	12	45	1,8	1,8	1,8	3,1	3,1	24000	7,0	40000	11,7	46000	13,5	2190	3650	4652
	9	9	9	9	9	45	2,3	2,3	2,3	2,3	2,3	24000	7,0	40000	11,7	46000	13,5	2190	3650	4652
	5	5	5	7	24	46	1,3	1,3	1,3	1,8	6,1	24000	7,0	40000	11,7	46000	13,5	2190	3650	4652
	5	5	9	9	18	46	1,3	1,3	2,3	2,3	4,6	24000	7,0	40000	11,7	46000	13,5	2178	3630	4652
	5	5	12	12	12	46	1,3	1,3	3,1	3,1	3,1	24000	7,0	40000	11,7	46000	13,5	2178	3630	4652
	5	7	7	9	18	46	1,3	1,8	1,8	2,3	4,6	24000	7,0	40000	11,7	46000	13,5	2178	3630	4652
	7	7	7	7	18	46	1,8	1,8	1,8	1,8	4,6	24000	7,0	40000	11,7	46000	13,5	2178	3630	4652
	7	9	9	9	12	46	1,8	2,3	2,3	2,3	3,1	24000	7,0	40000	11,7	46000	13,5	2178	3630	4652
	5	9	9	12	12	47	1,2	2,2	2,2	3,0	3,0	24000	7,0	40000	11,7	46000	13,5	2178	3630	4652
	7	7	9	12	12	47	1,7	1,7	2,2	3,0	3,0	24000	7,0	40000	11,7	46000	13,5	2178	3630	4652
	5	5	5	9	24	48	1,2	1,2	1,2	2,2	5,9	24000	7,0	40000	11,7	46000	13,5	2178	3630	4652
	5	5	7	7	24	48	1,2	1,2	1,7	1,7	5,9	24000	7,0	40000	11,7	46000	13,5	2178	3630	4652
	5	7	9	9	18	48	1,2	1,7	2,2	2,2	4,4	24000	7,0	40000	11,7	46000	13,5	2178	3630	4652
	5	7	12	12	12	48	1,2	1,7	2,9	2,9	2,9	24000	7,0	40000	11,7	46000	13,5	2178	3630	4652
	9	9	9	9	12	48	2,2	2,2	2,2	2,2	2,9	24000	7,0	40000	11,7	46000	13,5	2178	3630	4652
	7	7	7	9	18	48	1,7	1,7	1,7	2,2	4,4	24000	7,0	40000	11,7	46000	13,5	2178	3630	4652
	7	9	9	12	12	49	1,7	2,2	2,2	2,9	2,9	24000	7,0	40000	11,7	46000	13,5	2178	3630	4652
	5	5	7	9	24	50	1,2	1,2	1,6	2,1	5,6	24000	7,0	40000	11,7	46000	13,5	2178	3630	4652
	5	9	9	9	18	50	1,2	2,1	2,1	2,1	4,2	24000	7,0	40000	11,7	46000	13,5	2178	3630	4652
	5	9	12	12	12	50	1,2	2,1	2,8	2,8	2,8	24000	7,0	40000	11,7	46000	13,5	2178	3630	4652
	7	7	12	12	12	50	1,6	1,6	2,8	2,8	2,8	24000	7,0	40000	11,7	46000	13,5	2178	3630	4652
	7	7	9	9	18	50	1,6	1,6	2,1	2,1	4,2	24000	7,0	40000	11,7	46000	13,5	2178	3630	4652
	9	9	9	12	12	51	2,1	2,1	2,1	2,8	2,8	24000	7,0	40000	11,7	46000	13,5	2178	3630	4652
	7	7	7	12	18	51	1,6	1,6	1,6	2,8	4,1	24000	7,0	40000	11,7	46000	13,5	2178	3630	4652
	7	9	12	12	12	52	1,6	2,0	2,7	2,7	2,7	24000	7,0	40000	11,7	46000	13,5	2178	3630	4652
	7	9	9	9	18	52	1,6	2,0	2,0	2,0	4,1	24000	7,0	40000	11,7	46000	13,5	2178	3630	4652
	7	7	7	7	24	52	1,6	1,6	1,6	1,6	5,4	24000	7,0	40000	11,7	46000	13,5	2178	3630	4652

Примечание.
1. Производительность охлаждения указана для следующих условий: температура в помещении 27 °Cст / 19 °Cвт; температура наружного воздуха 35 °Cст
2. Производительность нагрева указана для следующих условий: температура в помещении 20 °Cст; температура наружного воздуха 7 °Cст / 6 °Cст
3. Общая производительность подключенных внутренних блоков не должна превышать 48 кБте/ч
4. К наружному блоку должны быть подключены минимум два внутренних блока

MULTI

MU5M40 UH0R0

Режим работы	Комбинация внутренних блоков (кБте/ч)						Нагрев														
							Производительность (кВт)					Общая производительность						Потребляемая мощность (Вт)		
												Мин.		Ном.		Макс.				
	БЛОК A	БЛОК B	БЛОК C	БЛОК D	БЛОК E	Всего	БЛОК A	БЛОК B	БЛОК C	БЛОК D	БЛОК E	Бте/ч	кВт	Бте/ч	кВт	Бте/ч	кВт	Мин.	Ном.	Макс.
1 блок	5	-	-	-	-	5	1,7	-	-	-	-	5250	1,0	5750	1,7	6383	1,9	1428	2000	2300
	7	-	-	-	-	7	2,4	-	-	-	-	7610	1,4	8050	2,4	8936	2,6	1428	2000	2300
	9	-	-	-	-	9	3,0	-	-	-	-	7610	1,8	10350	3,0	11489	3,4	1428	2080	2392
	12	-	-	-	-	12	4,0	-	-	-	-	8280	2,4	13800	4,0	15318	4,5	1428	2150	2473
	18	-	-	-	-	18	6,1	-	-	-	-	12420	3,6	20700	6,1	22977	6,7	1562	2604	2860
	24	-	-	-	-	24	8,1	-	-	-	-	16560	4,9	27600	8,1	30636	9,0	1809	3015	3412
2 блока	5	5	-	-	-	10	1,7	1,7	-	-	-	6900	2,0	11500	3,4	12765	3,7	1428	2240	2576
	5	7	-	-	-	12	1,7	2,4	-	-	-	8280	2,4	13800	4,0	15318	4,5	1428	2240	2576
	5	9	-	-	-	14	1,7	3,0	-	-	-	9660	2,8	16100	4,7	17871	5,2	1428	2380	2642
	7	7	-	-	-	14	2,4	2,4	-	-	-	9660	2,8	16100	4,7	17871	5,2	1428	2240	2576
	7	9	-	-	-	16	2,4	3,0	-	-	-	11040	3,2	18400	5,4	20424	6,0	1428	2380	2642
	5	12	-	-	-	17	1,7	4,0	-	-	-	11730	3,4	19550	5,7	21701	6,4	1638	2730	3004
	9	9	-	-	-	18	3,0	3,0	-	-	-	12420	3,6	20700	6,1	22977	6,7	1562	2604	2860
	7	12	-	-	-	19	2,4	4,0	-	-	-	13110	3,8	21850	6,4	24254	7,1	1638	2730	3004
	9	12	-	-	-	21	3,0	4,0	-	-	-	14490	4,2	24150	7,1	26807	7,9	1728	2880	3292
	5	18	-	-	-	23	1,7	6,1	-	-	-	15870	4,7	26450	7,8	29360	8,6	1859	3098	3540
	12	12	-	-	-	24	4,0	4,0	-	-	-	16560	4,9	27600	8,1	30636	9,0	1809	3015	3412
	7	18	-	-	-	25	2,4	6,1	-	-	-	17250	5,1	28750	8,4	31913	9,4	1859	3098	3540
	9	18	-	-	-	27	3,0	6,1	-	-	-	18630	5,5	31050	9,1	34466	10,1	2009	3349	3818
	5	24	-	-	-	29	1,7	8,1	-	-	-	20010	5,9	33350	9,8	37019	10,8	2090	3483	4234
	12	18	-	-	-	30	4,0	6,1	-	-	-	20700	6,1	34500	10,1	38295	11,2	2074	3456	4165
	7	24	-	-	-	31	2,4	8,1	-	-	-	21390	6,3	35650	10,4	39572	11,6	2090	3483	4234
	9	24	-	-	-	33	3,0	8,1	-	-	-	22770	6,7	37950	11,1	42125	12,3	2143	3571	4464
	18	18	-	-	-	36	6,1	6,1	-	-	-	24840	7,3	41400	12,1	45954	13,5	2182	3636	4655
	12	24	-	-	-	36	4,0	8,1	-	-	-	24840	7,3	41400	12,1	45954	13,5	2182	3636	4655
	18	24	-	-	-	42	5,8	7,7	-	-	-	27600	8,1	46000	13,5	51060	15,0	2220	3700	4843
	24	24	-	-	-	48	6,7	6,7	-	-	-	27600	8,1	46000	13,5	51060	15,0	2190	3650	4843
3 блоков	5	5	5	-	-	15	1,7	1,7	1,7	-	-	10350	3,0	17250	5,1	19148	5,6	1728	2880	3292
	5	5	7	-	-	17	1,7	1,7	2,4	-	-	11730	3,4	19550	5,7	21701	6,4	1728	2880	3292
	5	5	9	-	-	19	1,7	1,7	3,0	-	-	13110	3,8	21850	6,4	24254	7,1	1749	2915	3346
	5	7	7	-	-	19	1,7	2,4	2,4	-	-	13110	3,8	21850	6,4	24254	7,1	1728	2880	3292
	5	7	9	-	-	21	1,7	2,4	3,0	-	-	14490	4,2	24150	7,1	26807	7,9	1749	2915	3346
	7	7	7	-	-	21	2,4	2,4	2,4	-	-	14490	4,2	24150	7,1	26807	7,9	1728	2880	3292
	5	5	12	-	-	22	1,7	1,7	4,0	-	-	15180	4,4	25300	7,4	28083	8,2	1958	3264	3705
	7	7	9	-	-	23	2,4	2,4	3,0	-	-	15870	4,7	26450	7,8	29360	8,6	1749	2915	3346
	5	9	9	-	-	23	1,7	3,0	3,0	-	-	15870	4,7	26450	7,8	29360	8,6	1859	3098	3540
	5	7	12	-	-	24	1,7	2,4	4,0	-	-	16560	4,9	27600	8,1	30636	9,0	1958	3264	3705
	7	9	9	-	-	25	2,4	3,0	3,0	-	-	17250	5,1	28750	8,4	31913	9,4	1859	3098	3540
	5	9	12	-	-	26	1,7	3,0	4,0	-	-	17940	5,3	29900	8,8	33189	9,7	2055	3425	3980
	7	7	12	-	-	26	2,4	2,4	4,0	-	-	17940	5,3	29900	8,8	33189	9,7	1958	3264	3705
	9	9	9	-	-	27	3,0	3,0	3,0	-	-	18630	5,5	31050	9,1	34466	10,1	2009	3349	3818
	7	9	12	-	-	28	2,4	3,0	4,0	-	-	19320	5,7	32200	9,4	35742	10,5	2055	3425	3980
	5	5	18	-	-	28	1,7	1,7	6,1	-	-	19320	5,7	32200	9,4	35742	10,5	2110	3517	4312
	5	12	12	-	-	29	1,7	4,0	4,0	-	-	20010	5,9	33350	9,8	37019	10,8	2090	3483	4234
	5	7	18	-	-	30	1,7	2,4	6,1	-	-	20700	6,1	34500	10,1	38295	11,2	2110	3517	4312
	9	9	12	-	-	30	3,0	3,0	4,0	-	-	20700	6,1	34500	10,1	38295	11,2	2074	3456	4165
	7	12	12	-	-	31	2,4	4,0	4,0	-	-	21390	6,3	35650	10,4	39572	11,6	2090	3483	4234
	5	9	18	-	-	32	1,7	3,0	6,1	-	-	22080	6,5	36800	10,8	40848	12,0	2162	3604	4585
	7	7	18	-	-	32	2,4	2,4	6,1	-	-	22080	6,5	36800	10,8	40848	12,0	2110	3517	4312
	9	12	12	-	-	33	3,0	4,0	4,0	-	-	22770	6,7	37950	11,1	42125	12,3	2143	3571	4464
	7	9	18	-	-	34	2,4	3,0	6,1	-	-	23460	6,9	39100	11,5	43401	12,7	2162	3604	4585
	5	5	24	-	-	34	1,7	1,7	8,1	-	-	23460	6,9	39100	11,5	43401	12,7	2190	3650	4770
	5	12	18	-	-	35	1,7	4,0	6,1	-	-	24150	7,1	40250	11,8	44678	13,1	2186	3644	4745
	5	7	24	-	-	36	1,7	2,4	8,1	-	-	24840	7,3	41400	12,1	45954	13,5	2190	3650	4770
	12	12	12	-	-	36	4,0	4,0	4,0	-	-	24840	7,3	41400	12,1	45954	13,5	2182	3636	4655
	9	9	18	-	-	36	3,0	3,0	6,1	-	-	24840	7,3	41400	12,1	45954	13,5	2182	3636	4655
	7	12	18	-	-	37	2,4	4,0	6,1	-	-	25530	7,5	42550	12,5	47231	13,8	2186	3644	4745
	5	9	24	-	-	38	1,7	3,0	8,1	-	-	26220	7,7	43700	12,8	48507	14,2	2220	3700	4843
	7	7	24	-	-	38	2,4	2,4	8,1	-	-	26220	7,7	43700	12,8	48507	14,2	2190	3650	4770
	9	12	18	-	-	39	3,0	4,0	6,1	-	-	26910	7,9	44850	13,1	49784	14,6	2204	3674	4811
	7	9	24	-	-	40	2,4	3,0	8,1	-	-	27600	8,1	46000	13,5	50000	14,7	2220	3700	4843
	5	12	24	-	-	41	1,6	3,9	7,9	-	-	27600	8,1	46000	13,5	50000	14,7	2220	3700	4843
	5	18	18	-	-	41	1,6	5,9	5,9	-	-	27600	8,1	46000	13,5	50000	14,7	2220	3700	4843
	12	12	18	-	-	42	3,9	3,9	5,8	-	-	27600	8,1	46000	13,5	50000	14,7	2220	3700	4843
	9	9	24	-	-	42	2,9	2,9	7,7	-	-	27600	8,1	46000	13,5	50000	14,7	2220	3700	4843
	7	18	18	-	-	43	2,2	5,6	5,6	-	-	27600	8,1	46000	13,5	50000	14,7	2220	3700	4843
	7	12	24	-	-	43	2,2	3,8	7,5	-	-	27600	8,1	46000	13,5	50000	14,7	2220	3700	4843
	9	18	18	-	-	45	2,7	5,4	5,4	-	-	27600	8,1	46000	13,5	50000	14,7	2220	3700	4843
	9	12	24	-	-	45	2,7	3,6	7,2	-	-	27600	8,1	46000	13,5	51000	14,9	2220	3700	4843
	5	18	24	-	-	47	1,4	5,2	6,9	-	-	27600	8,1	46000	13,5	51000	14,9	2190	3650	4843
	12	18	18	-	-	48	3,4	5,1	5,1	-	-	27600	8,1	46000	13,5	51000	14,9	2190	3650	4843
	12	12	24	-	-	48	3,4	3,4	6,7	-	-	27600	8,1	46000	13,5	51000	14,9	2190	3650	4843
	7	18	24	-	-	49	1,9	5,0	6,6	-	-	27600	8,1	46000	13,5	51000	14,9	2190	3650	4843
	9	18	24	-	-	51	2,4	4,8	6,3	-	-	27600	8,1	46000	13,5	51000	14,9	2190	3650	4843
4 блоков	5	5	5	5	-	20	1,7	1,7	1,7	1,7	-	13800	4,0	23000	6,7	25530	7,5	2055	3425	3980
	5	5	5	7	-	22	1,7	1,7	1,7	2,4	-	15180	4,4	25300	7,4	28083	8,2	2055	3425	3980
	5	5	5	9	-	24	1,7	1,7	1,7	3,0	-	16560	4,9	27600	8,1	30636	9,0	2074	3456	4165
	5	5	7	7	-	24	1,7	1,7	2,4	2,4	-	16560	4,9	27600	8,1	30636	9,0	2055	3425	3980
	5	5	7	9	-	26	1,7	1,7	2,4	3,0	-	17940	5,3	29900	8,8	33189	9,7	2074	3456	4165
	5	7	7	7	-	26	1,7	2,4	2,4	2,4	-	17940	5,3	29900	8,8	33189	9,7	2055	3425	3980
	5	5	5	12	-	27	1,7	1,7	1,7	4,0	-	18630	5,5	31050	9,1	34466	10,1	2204	3674	4811
	5	5	9	9	-	28	1,7	1,7	3,0	3,0	-	19320	5,7	32200	9,4	35742	10,5	2110	3517	4312
	5	7	7	9	-	28	1,7	2,4	2,4	3,0	-	19320	5,7	32200	9,4	35742	10,5	2110	3517	4312
	7	7	7	7	-	28	2,4	2,4	2,4	2,4	-	19320	5,7	32200	9,4	35742	10,5	2074	3456	4165
	5	5	7	12	-	29	1,7	1,7	2,4	4,0	-	20010	5,9	33350	9,8	37019	10,8	2143	3571	4464
	5	7	9	9	-	30	1,7	2,4	3,0	3,0	-	20700	6,1	34500	10,1	38295	11,2	2110	3517	4312

MU5M40 UH0R0

Режим работы	Комбинация внутренних блоков (кБте/ч)						Нагрев														
							Производительность (кВт)					Общая производительность						Потребляемая мощность (Вт)		
												Мин.		Ном.		Макс.				
	БЛОК A	БЛОК B	БЛОК C	БЛОК D	БЛОК E	Всего	БЛОК A	БЛОК B	БЛОК C	БЛОК D	БЛОК E	Бте/ч	кВт	Бте/ч	кВт	Бте/ч	кВт	Мин.	Ном.	Макс.
4 блока	7	7	7	9	-	30	2,4	2,4	2,4	3,0	-	20700	6,1	34500	10,1	38295	11,2	2074	3456	4165
	5	5	9	12	-	31	1,7	1,7	3,0	4,0	-	21390	6,3	35650	10,4	39572	11,6	2167	3612	4606
	5	7	7	12	-	31	1,7	2,4	2,4	4,0	-	21390	6,3	35650	10,4	39572	11,6	2143	3571	4464
	7	7	9	9	-	32	2,4	2,4	3,0	3,0	-	22080	6,5	36800	10,8	40848	12,0	2110	3517	4312
	5	9	9	9	-	32	1,7	3,0	3,0	3,0	-	22080	6,5	36800	10,8	40848	12,0	2162	3604	4585
	5	5	5	18	-	33	1,7	1,7	1,7	6,1	-	22770	6,7	37950	11,1	42125	12,3	2204	3674	4811
	5	7	9	12	-	33	1,7	2,4	3,0	4,0	-	22770	6,7	37950	11,1	42125	12,3	2167	3612	4606
	7	7	7	12	-	33	2,4	2,4	2,4	4,0	-	22770	6,7	37950	11,1	42125	12,3	2143	3571	4464
	5	5	12	12	-	34	1,7	1,7	4,0	4,0	-	23460	6,9	39100	11,5	43401	12,7	2190	3650	4770
	7	9	9	9	-	34	2,4	3,0	3,0	3,0	-	23460	6,9	39100	11,5	43401	12,7	2162	3604	4585
	5	5	7	18	-	35	1,7	1,7	2,4	6,1	-	24150	7,1	40250	11,8	44678	13,1	2204	3674	4811
	5	9	9	12	-	35	1,7	3,0	3,0	4,0	-	24150	7,1	40250	11,8	44678	13,1	2186	3644	4745
	7	7	9	12	-	35	2,4	2,4	3,0	4,0	-	24150	7,1	40250	11,8	44678	13,1	2167	3612	4606
	5	7	12	12	-	36	1,7	2,4	4,0	4,0	-	24840	7,3	41400	12,1	45954	13,5	2190	3650	4770
	9	9	9	9	-	36	3,0	3,0	3,0	3,0	-	24840	7,3	41400	12,1	45954	13,5	2182	3636	4655
	5	5	9	18	-	37	1,7	1,7	3,0	6,1	-	25530	7,5	42550	12,5	47231	13,8	2220	3700	4843
	5	7	7	18	-	37	1,7	2,4	2,4	6,1	-	25530	7,5	42550	12,5	47231	13,8	2204	3674	4811
	7	9	9	12	-	37	2,4	3,0	3,0	4,0	-	25530	7,5	42550	12,5	47231	13,8	2186	3644	4745
	7	7	12	12	-	38	2,4	2,4	4,0	4,0	-	26220	7,7	43700	12,8	48507	14,2	2190	3650	4770
	5	5	5	24	-	39	1,7	1,7	1,7	8,1	-	26910	7,9	44850	13,1	49784	14,6	2220	3700	4843
	5	7	9	18	-	39	1,7	2,4	3,0	6,1	-	26910	7,9	44850	13,1	49784	14,6	2220	3700	4843
	9	9	9	12	-	39	3,0	3,0	3,0	4,0	-	26910	7,9	44850	13,1	49784	14,6	2204	3674	4811
	7	7	7	18	-	39	2,4	2,4	2,4	6,1	-	26910	7,9	44850	13,1	49784	14,6	2204	3674	4811
	7	9	12	12	-	40	2,4	3,0	4,0	4,0	-	27600	8,1	46000	13,5	50000	14,7	2220	3700	4843
	5	5	7	24	-	41	1,6	1,6	2,3	7,9	-	27600	8,1	46000	13,5	50000	14,7	2220	3700	4843
	5	12	12	12	-	41	1,6	3,9	3,9	3,9	-	27600	8,1	46000	13,5	50000	14,7	2220	3700	4843
	7	7	9	18	-	41	2,3	2,3	3,0	5,9	-	27600	8,1	46000	13,5	50000	14,7	2220	3700	4843
	9	9	12	12	-	42	2,9	2,9	3,9	3,9	-	27600	8,1	46000	13,5	50000	14,7	2220	3700	4843
	7	12	12	12	-	43	2,2	3,8	3,8	3,8	-	27600	8,1	46000	13,5	50000	14,7	2220	3700	4843
	7	9	9	18	-	43	2,2	2,8	2,8	5,6	-	27600	8,1	46000	13,5	50000	14,7	2220	3700	4843
	7	7	12	18	-	44	2,1	2,1	3,7	5,5	-	27600	8,1	46000	13,5	50000	14,7	2220	3700	4843
	9	12	12	12	-	45	2,7	3,6	3,6	3,6	-	27600	8,1	46000	13,5	50000	14,7	2220	3700	4843
	9	9	9	18	-	45	2,7	2,7	2,7	5,4	-	27600	8,1	46000	13,5	51000	14,9	2220	3700	4843
	7	7	7	24	-	45	2,1	2,1	2,1	7,2	-	27600	8,1	46000	13,5	51000	14,9	2220	3700	4843
	7	9	12	18	-	46	2,1	2,6	3,5	5,3	-	27600	8,1	46000	13,5	51000	14,9	2220	3700	4843
	5	5	18	18	-	46	1,5	1,5	5,3	5,3	-	27600	8,1	46000	13,5	51000	14,9	2190	3650	4843
	5	12	12	18	-	47	1,4	3,4	3,4	5,2	-	27600	8,1	46000	13,5	51000	14,9	2190	3650	4843
	7	7	9	24	-	47	2,0	2,0	2,6	6,9	-	27600	8,1	46000	13,5	51000	14,9	2190	3650	4843
	5	7	18	18	-	48	1,4	2,0	5,1	5,1	-	27600	8,1	46000	13,5	51000	14,9	2190	3650	4843
	12	12	12	12	-	48	3,4	3,4	3,4	3,4	-	27600	8,1	46000	13,5	51000	14,9	2190	3650	4843
	9	9	12	18	-	48	2,5	2,5	3,4	5,1	-	27600	8,1	46000	13,5	51000	14,9	2190	3650	4843
	7	12	12	18	-	49	1,9	3,3	3,3	5,0	-	27600	8,1	46000	13,5	51000	14,9	2190	3650	4843
	7	9	9	24	-	49	1,9	2,5	2,5	6,6	-	27600	8,1	46000	13,5	51000	14,9	2190	3650	4843
	5	9	18	18	-	50	1,3	2,4	4,9	4,9	-	27600	8,1	46000	13,5	51000	14,9	2190	3650	4843
	7	7	12	24	-	50	1,9	1,9	3,2	6,5	-	27600	8,1	46000	13,5	51000	14,9	2190	3650	4843
	7	7	18	18	-	50	1,9	1,9	4,9	4,9	-	27600	8,1	46000	13,5	51000	14,9	2190	3650	4843
	9	12	12	18	-	51	2,4	3,2	3,2	4,8	-	27600	8,1	46000	13,5	51000	14,9	2190	3650	4843
	9	9	9	24	-	51	2,4	2,4	2,4	6,3	-	27600	8,1	46000	13,5	51000	14,9	2190	3650	4843
	5	5	18	24	-	52	1,3	1,3	4,7	6,2	-	27600	8,1	46000	13,5	51000	14,9	2190	3650	4843
	7	9	12	24	-	52	1,8	2,3	3,1	6,2	-	27600	8,1	46000	13,5	51000	14,9	2190	3650	4843
5 блоков	5	5	5	5	5	25	1,7	1,7	1,7	1,7	1,7	17250	5,1	28750	8,4	31913	9,4	2167	3612	4606
	5	5	5	5	7	27	1,7	1,7	1,7	1,7	2,4	18630	5,5	31050	9,1	34466	10,1	2167	3612	4606
	5	5	5	5	9	29	1,7	1,7	1,7	1,7	3,0	20010	5,9	33350	9,8	37019	10,8	2186	3644	4745
	5	5	5	7	7	29	1,7	1,7	1,7	2,4	2,4	20010	5,9	33350	9,8	37019	10,8	2167	3612	4606
	5	5	5	7	9	31	1,7	1,7	1,7	2,4	3,0	21390	6,3	35650	10,4	39572	11,6	2186	3644	4745
	5	5	7	7	7	31	1,7	1,7	2,4	2,4	2,4	21390	6,3	35650	10,4	39572	11,6	2167	3612	4606
	5	5	5	5	12	32	1,7	1,7	1,7	1,7	4,0	22080	6,5	36800	10,8	40848	12,0	2220	3700	4843
	5	5	5	9	9	33	1,7	1,7	1,7	3,0	3,0	22770	6,7	37950	11,1	42125	12,3	2204	3674	4811
	5	5	7	7	9	33	1,7	1,7	2,4	2,4	3,0	22770	6,7	37950	11,1	42125	12,3	2186	3644	4745
	5	7	7	7	7	33	1,7	2,4	2,4	2,4	2,4	22770	6,7	37950	11,1	42125	12,3	2167	3612	4606
	5	5	5	7	12	34	1,7	1,7	1,7	2,4	4,0	23460	6,9	39100	11,5	43401	12,7	2220	3700	4843
	5	7	7	7	9	35	1,7	2,4	2,4	2,4	3,0	24150	7,1	40250	11,8	44678	13,1	2186	3644	4745
	7	7	7	7	7	35	2,4	2,4	2,4	2,4	2,4	24150	7,1	40250	11,8	44678	13,1	2167	3612	4606
	5	5	5	9	12	36	1,7	1,7	1,7	3,0	4,0	24840	7,3	41400	12,1	45954	13,5	2220	3700	4843
	5	5	7	7	12	36	1,7	1,7	2,4	2,4	4,0	24840	7,3	41400	12,1	45954	13,5	2220	3700	4843
	5	5	9	9	9	37	1,7	1,7	3,0	3,0	3,0	25530	7,5	42550	12,5	47231	13,8	2220	3700	4843
	5	7	7	9	9	37	1,7	2,4	2,4	3,0	3,0	25530	7,5	42550	12,5	47231	13,8	2220	3700	4843
	7	7	7	7	9	37	2,4	2,4	2,4	2,4	3,0	25530	7,5	42550	12,5	47231	13,8	2186	3644	4745
	5	5	5	5	18	38	1,7	1,7	1,7	1,7	6,1	26220	7,7	43700	12,8	48507	14,2	2220	3700	4843
	5	7	7	7	12	38	1,7	2,4	2,4	2,4	4,0	26220	7,7	43700	12,8	48507	14,2	2220	3700	4843
	5	5	5	12	12	39	1,7	1,7	1,7	4,0	4,0	26910	7,9	44850	13,1	49784	14,6	2220	3700	4843
	7	7	7	9	9	39	2,4	2,4	2,4	3,0	3,0	26910	7,9	44850	13,1	49784	14,6	2204	3674	4811
	5	7	9	9	9	39	1,7	2,4	3,0	3,0	3,0	26910	7,9	44850	13,1	49784	14,6	2220	3700	4843
	5	5	5	7	18	40	1,7	1,7	1,7	2,4	6,1	27600	8,1	46000	13,5	50000	14,7	2220	3700	4843
	5	5	9	9	12	40	1,7	1,7	3,0	3,0	4,0	27600	8,1	46000	13,5	50000	14,7	2220	3700	4843
	5	7	7	9	12	40	1,7	2,4	2,4	3,0	4,0	27600	8,1	46000	13,5	50000	14,7	2220	3700	4843
	7	7	7	7	12	40	2,4	2,4	2,4	2,4	4,0	27600	8,1	46000	13,5	50000	14,7	2220	3700	4843
	5	9	9	9	9	41	1,6	3,0	3,0	3,0	3,0	27600	8,1	46000	13,5	50000	14,7	2220	3700	4843
	7	7	9	9	9	41	2,3	2,3	3,0	3,0	3,0	27600	8,1	46000	13,5	50000	14,7	2220	3700	4843
	5	5	5	9	18	42	1,6	1,6	1,6	2,9	5,8	27600	8,1	46000	13,5	50000	14,7	2190	3650	4843
	5	5	7	7	18	42	1,6	1,6	2,2	2,2	5,8	27600	8,1	46000	13,5	50000	14,7	2220	3700	4843
	5	7	9	9	12	42	1,6	2,2	2,9	2,9	3,9	27600	8,1	46000	13,5	50000	14,7	2220	3700	4843
	7	7	7	9	12	42	2,2	2,2	2,2	2,9	3,9	27600	8,1	46000	13,5	50000	14,7	2220	3700	4843
	5	7	7	12	12	43	1,6	2,2	2,2	3,8	3,8	27600	8,1	46000	13,5	50000	14,7	2190	3650	4843
	7	9	9	9	9	43	2,2	2,8	2,8	2,8	2,8	27600	8,1	46000	13,5	50000	14,7	2220	3700	4843
	5	5	5	5	24	44	1,5	1,5	1,5	1,5	7,4	27600	8,1	46000	13,5	50000	14,7	2190	3650	4843
	5	7	7	7	18	44	1,5	2,1	2,1	2,1	5,5	27600	8,1	46000	13,5	50000	14,7	2220	3700	4843
	5	9	9	9	12	44	1,5	2,8	2,8	2,8	3,7	27600	8,1	46000	13,5	50000	14,7	2220	3700	4843
	7	7	9	9	12	44	2,1	2,1	2,8	2,8	3,7	27600	8,1	46000	13,5	50000	14,7	2220	3700	4843
	5	5	5	12	18	45	1,5	1,5	1,5	3,6	5,4	27600	8,1	46000	13,5	51000	14,9	2190	3650	4843
	5	7	9	12	12	45	1,5	2,1	2,7	3,6	3,6	27600	8,1	46000	13,5	51000	14,9	2190	3650	4843
	7	7	7	12	12	45	2,1	2,1	2,1	3,6	3,6	27600	8,1	46000	13,5	51000	14,9	2220	3700	4843
	9	9	9	9	9	45	2,7	2,7	2,7	2,7	2,7	27600	8,1	46000	13,5	51000	14,9	2220	3700	4843
	5	5	5	7	24	46	1,5	1,5	1,5	2,1	7,0	27600	8,1	46000	13,5	51000	14,9	2190	3650	4843
	5	5	9	9	18	46	1,5	1,5	2,6	2,6	5,3	27600	8,1	46000	13,5	51000	14,9	2190	3650	4843
	5	5	12	12	12	46	1,5	1,5	3,5	3,5	3,5	27600	8,1	46000	13,5	51000	14,9	2190	3650	4843
	5	7	7	9	18	46	1,5	2,1	2,1	2,6	5,3	27600	8,1	46000	13,5	51000	14,9	2190	3650	4843
	7	7	7	7	18	46	2,1	2,1	2,1	2,1	5,3	27600	8,1	46000	13,5	51000	14,9	2220	3700	4843
	7	9	9	9	12	46	2,1	2,6	2,6	2,6	3,5	27600	8,1	46000	13,5	51000	14,9	2220	3700	4843
	5	9	9	12	12	47	1,4	2,6	2,6	3,4	3,4	27600	8,1	46000	13,5	51000	14,9	2190	3650	4843
	7	7	9	12	12	47	2,0	2,0	2,6	3,4	3,4	27600	8,1	46000	13,5	51000	14,9	2190	3650	4843
	5	5	5	9	24	48	1,4	1,4	1,4	2,5	6,7	27600	8,1	46000	13,5	51000	14,9	2190	3650	4843
	5	5	7	7	24	48	1,4	1,4	2,0	2,0	6,7	27600	8,1	46000	13,5	51000	14,9	2190	3650	4843
	5	7	9	9	18	48	1,4	2,0	2,5	2,5	5,1	27600	8,1	46000	13,5	51000	14,9	2190	3650	4843
	5	7	12	12	12	48	1,4	2,0	3,4	3,4	3,4	27600	8,1	46000	13,5	51000	14,9	2190	3650	4843
	9	9	9	9	12	48	2,5	2,5	2,5	2,5	3,4	27600	8,1	46000	13,5	51000	14,9	2190	3650	4843
	7	7	7	9	18	48	2,0	2,0	2,0	2,5	5,1	27600	8,1	46000	13,5	51000	14,9	2190	3650	4843
	7	9	9	12	12	49	1,9	2,5	2,5	3,3	3,3	27600	8,1	46000	13,5	51000	14,9	2190	3650	4843
	5	5	7	9	24	50	1,3	1,3	1,9	2,4	6,5	27600	8,1	46000	13,5	51000	14,9	2190	3650	4843
	5	9	9	9	18	50	1,3	2,4	2,4	2,4	4,9	27600	8,1	46000	13,5	51000	14,9	2190	3650	4843
	5	9	12	12	12	50	1,3	2,4	3,2	3,2	3,2	27600	8,1	46000	13,5	51000	14,9	2190	3650	4843
	7	7	12	12	12	50	1,9	1,9	3,2	3,2	3,2	27600	8,1	46000	13,5	51000	14,9	2190	3650	4843
	7	7	9	9	18	50	1,9	1,9	2,4	2,4	4,9	27600	8,1	46000	13,5	51000	14,9	2190	3650	4843
	9	9	9	12	12	51	2,4	2,4	2,4	3,2	3,2	27600	8,1	46000	13,5	51000	14,9	2190	3650	4843
	7	7	7	12	18	51	1,9	1,9	1,9	3,2	4,8	27600	8,1	46000	13,5	51000	14,9	2190	3650	4843
	7	9	12	12	12	52	1,8	2,3	3,1	3,1	3,1	27600	8,1	46000	13,5	51000	14,9	2190	3650	4843
	7	9	9	9	18	52	1,8	2,3	2,3	2,3	4,7	27600	8,1	46000	13,5	51000	14,9	2190	3650	4843
	7	7	7	7	24	52	1,8	1,8	1,8	1,8	6,2	27600	8,1	46000	13,5	51000	14,9	2190	3650	4843

Примечание.
1. Производительность охлаждения указана для следующих условий: температура в помещении 27 °Сст / 19 °Свт; температура наружного воздуха 35 °Сст
2. Производительность нагрева указана для следующих условий: температура в помещении 20 °Сст; температура наружного воздуха 7 °Сст / 6 °Сст
3. Общая производительность подключенных внутренних блоков не должна превышать 48 кБте/ч
4. К наружному блоку должны быть подключены минимум два внутренних блока

MULTI

FM40AH UH5R0

Общая производительность внутренних блоков (кБте/ч)	Холодопроизводительность						Потребляемая мощность (Вт)		
	Мин.		Ном.		Макс.				
	Бте/ч	кВт	Бте/ч	кВт	Бте/ч	кВт	Мин.	Ном.	Макс.
16	9600	2,8	16000	4,7	18400	5,4	1038	1730	2140
18	10800	3,2	18000	5,3	20700	6,1	1107	1845	2280
19	11400	3,3	19000	5,6	21850	6,4	1136	1894	2360
21	12600	3,7	21000	6,2	24150	7,1	1244	2074	2575
23	13800	4,0	23000	6,7	26450	7,7	1317	2195	2708
24	14400	4,2	24000	7,0	27600	8,1	1420	2366	2960
25	15000	4,4	25000	7,3	28750	8,4	1459	2432	3024
26	15600	4,6	26000	7,6	29900	8,8	1501	2502	3140
27	16200	4,7	27000	7,9	31050	9,1	1536	2560	3190
28	16800	4,9	28000	8,2	32200	9,4	1593	2655	3310
30	18000	5,3	30000	8,8	34500	10,1	1688	2814	3487
31	18600	5,4	31000	9,1	35650	10,4	1696	2826	3524
32	19200	5,6	32000	9,4	36800	10,8	1755	2925	3640
33	19800	5,8	33000	9,7	37950	11,1	1788	2980	3712
34	20400	6,0	34000	10,0	39100	11,5	1872	3120	3820
35	21000	6,2	35000	10,3	40250	11,8	1944	3240	4068
36	21600	6,3	36000	10,5	41400	12,1	2020	3366	4232
37	22200	6,5	37000	10,8	42550	12,5	2106	3510	4410
38	22800	6,7	38000	11,1	43700	12,8	2144	3574	4500
39	23400	6,9	39000	11,4	44850	13,1	2173	3621	4570
40	24000	7,0	40000	11,7	45000	13,5	2178	3630	4652
41	24000	7,0	40000	11,7	45000	13,5	2190	3650	4652
42	24000	7,0	40000	11,7	45000	13,5	2190	3650	4652
43	24000	7,0	40000	11,7	46000	13,5	2190	3650	4652
44	24000	7,0	40000	11,7	46000	13,5	2190	3650	4652
45	24000	7,0	40000	11,7	46000	13,5	2190	3650	4652
46	24000	7,0	40000	11,7	46000	13,5	2178	3630	4652
47	24000	7,0	40000	11,7	46000	13,5	2178	3630	4652
48	24000	7,0	40000	11,7	46000	13,5	2178	3630	4652
49	24000	7,0	40000	11,7	46000	13,5	2178	3630	4652
50	24000	7,0	40000	11,7	46000	13,5	2178	3630	4652
51	24000	7,0	40000	11,7	46000	13,5	2178	3630	4652
52	24000	7,0	40000	11,7	46000	13,5	2178	3630	4652

Примечание.
1. Производительность охлаждения указана для следующих условий: температура в помещении 27 °Сст / 19 °Сст; температура наружного воздуха 35 °Сст
2. Производительность нагрева указана для следующих условий: температура в помещении 20 °Сст; температура наружного воздуха 7 °Сст / 6 °Сст
3. Номинальные производительности являются суммарными производительности внутренних блоков при постоянной частоте вращения инверторного компрессора.
Эти значения производительности получены расчетным путем и должны использоваться в качестве справочной информации.
4. Общая производительность внутренних блоков должна быть в диапазоне от 16 до 52 кБте/ч (40%–130%)
5. К наружному блоку должны быть подключены минимум два внутренних блока.

FM40AH UH5R0

Общая производительность внутренних блоков (кБте/ч)	Теплопроизводительность						Потребляемая мощность (Вт)		
	Мин.		Ном.		Макс.				
	Бте/ч	кВт	Бте/ч	кВт	Бте/ч	кВт	Мин.	Ном.	Макс.
16	11040	3,2	18400	5,4	20424	6,0	1428	2380	2642
18	12420	3,6	20700	6,1	22977	6,7	1562	2604	2860
19	13110	3,8	21850	6,4	24254	7,1	1638	2730	3004
21	14490	4,2	24150	7,1	26807	7,9	1728	2880	3292
23	15870	4,6	26450	7,7	29360	8,6	1749	2915	3346
24	16560	4,9	27600	8,1	30636	9,0	1809	3015	3412
25	17250	5,1	28750	8,4	31913	9,4	1859	3098	3540
26	17940	5,3	29900	8,8	33189	9,7	1958	3264	3705
27	18630	5,5	31050	9,1	34466	10,1	2009	3349	3818
28	19320	5,7	32200	9,4	35742	10,5	2055	3425	3980
30	20700	6,1	34500	10,1	38295	11,2	2074	3456	4165
31	21390	6,3	35650	10,4	39572	11,6	2090	3483	4234
32	22080	6,5	36800	10,8	40848	12,0	2110	3517	4312
33	22770	6,7	37950	11,1	42125	12,3	2143	3571	4464
34	23460	6,9	39100	11,5	43401	12,7	2162	3604	4585
35	24150	7,1	40250	11,8	44678	13,1	2167	3612	4606
36	24840	7,3	41400	12,1	45954	13,5	2182	3636	4655
37	25530	7,5	42550	12,5	47231	13,8	2186	3644	4745
38	26220	7,7	43700	12,8	48507	14,2	2190	3650	4770
39	26910	7,9	44850	13,1	49784	14,6	2204	3674	4811
40	27600	8,1	46000	13,5	50000	14,7	2220	3700	4843
41	27600	8,1	46000	13,5	50000	14,7	2220	3700	4843
42	27600	8,1	46000	13,5	50000	14,7	2220	3700	4843
43	27600	8,1	46000	13,5	50000	14,7	2220	3700	4843
44	27600	8,1	46000	13,5	50000	14,7	2220	3700	4843
45	27600	8,1	46000	13,5	50000	14,7	2220	3700	4843
46	27600	8,1	46000	13,5	51000	14,9	2220	3700	4843
47	27600	8,1	46000	13,5	51000	14,9	2190	3650	4843
48	27600	8,1	46000	13,5	51000	14,9	2190	3650	4843
49	27600	8,1	46000	13,5	51000	14,9	2190	3650	4843
50	27600	8,1	46000	13,5	51000	14,9	2190	3650	4843
51	27600	8,1	46000	13,5	51000	14,9	2190	3650	4843
52	27600	8,1	46000	13,5	51000	14,9	2190	3650	4843

FM48AH U33R0

Общая производительность внутренних блоков (кБте/ч)	Холодопроизводительность						Потребляемая мощность (Вт)		
	Мин.		Ном.		Макс.				
	Бте/ч	кВт	Бте/ч	кВт	Бте/ч	кВт	Мин.	Ном.	Макс.
19	11400	3,3	19000	5,6	20900	6,1	841	1401	1611
20	12000	3,5	20000	5,9	22000	6,4	883	1472	1693
21	12600	3,7	21000	6,2	23100	6,8	926	1543	1774
22	13200	3,9	22000	6,4	24200	7,1	968	1614	1856
23	13800	4,0	23000	6,7	25300	7,4	1011	1684	1937
24	14400	4,2	24000	7,0	26400	7,7	1053	1755	2019
25	15000	4,4	25000	7,3	27500	8,1	1096	1826	2100
26	15600	4,6	26000	7,6	28560	8,4	1161	1935	2225
27	16200	4,7	27000	7,9	29610	8,7	1227	2044	2351
28	16800	4,9	28000	8,2	30670	9,0	1292	2153	2476
29	17400	5,1	29000	8,5	31720	9,3	1357	2262	2602
30	18000	5,3	30000	8,8	32780	9,6	1423	2372	2727
31	18600	5,5	31000	9,1	33830	9,9	1488	2481	2853
32	19200	5,6	32000	9,4	34890	10,2	1554	2590	2978
33	19800	5,8	33000	9,7	35940	10,5	1619	2699	3104
34	20400	6,0	34000	10,0	37000	10,8	1685	2808	3229
35	21000	6,2	35000	10,3	38050	11,2	1750	2917	3355
36	21600	6,3	36000	10,5	39600	11,6	1816	3026	3480
37	22200	6,5	37000	10,8	40700	11,9	1859	3099	3564
38	22800	6,7	38000	11,1	41800	12,2	1903	3172	3648
39	23400	6,9	39000	11,4	42900	12,6	1947	3245	3732
40	24000	7,0	40000	11,7	44000	12,9	1991	3318	3816
41	24600	7,2	41000	12,0	46100	13,5	2035	3391	3900
42	25200	7,4	42000	12,3	46850	13,7	2121	3536	4066
43	25800	7,6	43000	12,6	47590	13,9	2208	3680	4232
44	26400	7,7	44000	12,9	48340	14,2	2295	3824	4398
45	27000	7,9	45000	13,2	49080	14,4	2381	3969	4564
46	27600	8,1	46000	13,5	49830	14,6	2468	4113	4730
47	28200	8,3	47000	13,8	50570	14,8	2554	4257	4896
48	28800	8,4	48000	14,1	52800	15,5	2712	4520	5062
49	29400	8,6	48343	14,2	53177	15,6	2712	4520	5062
50	30000	8,8	48686	14,3	53554	15,7	2720	4533	5077
51	30600	9,0	49029	14,4	53931	15,8	2728	4546	5077
52	31200	9,1	49372	14,5	54308	15,9	2735	4559	5106
53	31800	9,3	49715	14,6	54685	16,0	2743	4572	5121
54	32400	9,5	50058	14,7	55062	16,1	2751	4585	5135
55	33000	9,7	50401	14,8	55439	16,2	2759	4598	5150
56	33600	9,8	50744	14,9	55816	16,4	2767	4611	5164
57	34200	10,0	51087	15,0	56193	16,5	2774	4624	5179
58	34800	10,2	51430	15,1	56570	16,6	2782	4637	5350
59	35400	10,4	51773	15,2	56947	16,7	2790	4650	5350
60	36000	10,5	52116	15,3	57324	16,8	2798	4663	5350
61	36600	10,7	52459	15,4	57701	16,9	2806	4676	5350
62	37200	10,9	52800	15,5	58080	17,0	2813	4689	5350

FM48AH U33R0

Общая производительность внутренних блоков (кБте/ч)	Теплопроизводительность						Потребляемая мощность (Вт)		
	Мин.		Ном.		Макс.				
	Бте/ч	кВт	Бте/ч	кВт	Бте/ч	кВт	Мин.	Ном.	Макс.
19	12768	3,7	21280	6,2	22897	6,7	1301	2168	2494
20	13440	3,9	22400	6,6	24014	7,0	1350	2250	2588
21	14112	4,1	23520	6,9	25131	7,4	1399	2332	2681
22	14784	4,3	24640	7,2	26249	7,7	1448	2413	2775
23	15456	4,5	25760	7,5	27366	8,0	1497	2495	2869
24	16128	4,7	26880	7,9	28483	8,3	1546	2576	2963
25	16800	4,9	28000	8,2	29600	8,7	1643	2739	3150
26	17472	5,1	29120	8,5	30869	9,0	1696	2826	3250
27	18144	5,3	30240	8,9	32138	9,4	1748	2913	3350
28	18816	5,5	31360	9,2	33407	9,8	1800	3000	3450
29	19488	5,7	32480	9,5	34676	10,2	1852	3087	3550
30	20160	5,9	33600	9,8	35945	10,5	1904	3174	3650
31	20832	6,1	34720	10,2	37215	10,9	1957	3261	3750
32	21504	6,3	35840	10,5	38484	11,3	2009	3348	3850
33	22176	6,5	36960	10,8	39753	11,6	2061	3435	3950
34	22848	6,7	38080	11,2	41022	12,0	2113	3522	4050
35	23520	6,9	39200	11,5	42291	12,4	2165	3609	4150
36	24192	7,1	40320	11,8	43560	12,8	2217	3696	4250
37	24864	7,3	41440	12,1	44648	13,1	2264	3774	4340
38	25536	7,5	42560	12,5	45736	13,4	2306	3843	4420
39	26208	7,7	43680	12,8	46824	13,7	2347	3911	4498
40	26880	7,9	44800	13,1	47912	14,0	2386	3977	4573
41	27552	8,1	45920	13,5	49000	14,4	2452	4087	4700
42	28224	8,3	47040	13,8	50484	14,8	2473	4122	4740
43	28896	8,5	48160	14,1	51968	15,2	2508	4181	4808
44	29568	8,7	49280	14,4	53452	15,7	2544	4239	4875
45	30240	8,9	50400	14,8	54936	16,1	2579	4298	4943
46	30912	9,1	51520	15,1	56420	16,5	2614	4357	5011
47	31584	9,3	52640	15,4	57904	17,0	2650	4416	5078
48	28800	8,4	54000	15,8	56000	16,4	2685	4475	5146
49	29400	8,6	54143	15,9	56214	16,5	2720	4534	5214
50	30000	8,8	54286	15,9	56428	16,5	2756	4593	5282
51	30600	9,0	54429	15,9	56642	16,6	2791	4652	5349
52	31200	9,1	54572	16,0	56856	16,7	2826	4710	5417
53	31800	9,3	54715	16,0	57070	16,7	2847	4745	5457
54	32400	9,5	54858	16,1	57284	16,8	2911	4852	5580
55	33000	9,7	55001	16,1	57498	16,8	2922	4870	5600
56	33600	9,8	55144	16,2	57712	16,9	2736	4560	5400
57	34200	10,0	55287	16,2	57926	17,0	2736	4560	5340
58	34800	10,2	55430	16,2	58140	17,0	2736	4560	5340
59	35400	10,4	55573	16,3	58354	17,1	2736	4560	5340
60	36000	10,5	55716	16,3	58568	17,2	2739	4565	5340
61	36600	10,7	55859	16,4	58782	17,2	2655	4425	5340
62	37200	10,9	56000	16,4	59000	17,3	2658	4430	5340

Примечание.
1. Производительность охлаждения указана для следующих условий: температура в помещении 27 °Сст / 19 °Сст; температура наружного воздуха 35 °Сст
2. Производительность нагрева указана для следующих условий: температура в помещении 20 °Сст; температура наружного воздуха 7 °Сст / 6 °Сст
3. Номинальные производительности являются суммарными производительности внутренних блоков при постоянной частоте вращения инверторного компрессора.
Эти значения производительности получены расчетным путем и должны использоваться в качестве справочной информации.
4. Общая производительность внутренних блоков должна быть в диапазоне от 19 до 62 кБте/ч (40%–130%)
5. К наружному блоку должны быть подключены минимум два внутренних блока.

MULTI

FM56AH U33R0

Общая производительность внутренних блоков (кБте/ч)	Холодопроизводительность						Потребляемая мощность (Вт)		
	Мин.		Ном.		Макс.				
	Бте/ч	кВт	Бте/ч	кВт	Бте/ч	кВт	Мин.	Ном.	Макс.
23	13800	4,0	23000	6,7	25300	7,4	1011	1684	1937
24	14400	4,2	24000	7,0	26400	7,7	1053	1755	2019
25	15000	4,4	25000	7,3	28000	8,2	1096	1826	2100
26	15600	4,6	26000	7,6	29060	8,5	1161	1935	2225
27	16200	4,7	27000	7,9	30110	8,8	1227	2044	2351
28	16800	4,9	28000	8,2	31170	9,1	1292	2153	2476
29	17400	5,1	29000	8,5	32220	9,4	1357	2262	2602
30	18000	5,3	30000	8,8	33280	9,8	1423	2372	2727
31	18600	5,5	31000	9,1	34330	10,1	1488	2481	2853
32	19200	5,6	32000	9,4	35390	10,4	1554	2590	2978
33	19800	5,8	33000	9,7	36440	10,7	1619	2699	3104
34	20400	6,0	34000	10,0	37500	11,0	1685	2808	3229
35	21000	6,2	35000	10,3	38550	11,3	1750	2917	3355
36	21600	6,3	36000	10,5	39600	11,6	1816	3026	3480
37	22200	6,5	37000	10,8	40700	11,9	1859	3099	3564
38	22800	6,7	38000	11,1	41800	12,2	1903	3172	3648
39	23400	6,9	39000	11,4	42900	12,6	1947	3245	3732
40	24000	7,0	40000	11,7	44000	12,9	1991	3318	3816
41	24600	7,2	41000	12,0	46100	13,5	2035	3391	3900
42	25200	7,4	42000	12,3	46850	13,7	2083	3472	3993
43	25800	7,6	43000	12,6	47590	13,9	2132	3553	4086
44	26400	7,7	44000	12,9	48340	14,2	2180	3634	4179
45	27000	7,9	45000	13,2	49080	14,4	2229	3714	4271
46	27600	8,1	46000	13,5	49830	14,6	2277	3795	4364
47	28200	8,3	47000	13,8	50570	14,8	2325	3876	4457
48	28800	8,4	48000	14,1	51320	15,0	2374	3957	4550
49	29400	8,6	48625	14,2	52060	15,3	2422	4037	4643
50	30000	8,8	49250	14,4	52810	15,5	2471	4118	4736
51	30600	9,0	49875	14,6	53550	15,7	2519	4199	4829
52	31200	9,1	50500	14,8	54300	15,9	2568	4280	4921
53	31800	9,3	51125	15,0	55050	16,1	2616	4360	5014
54	32400	9,5	51750	15,2	55800	16,4	2713	4522	5200
55	33000	9,7	52375	15,3	56850	16,7	2817	4696	5400
56	33600	9,8	53000	15,5	57900	17,0	2896	4826	5550
57	34200	10,0	53236	15,6	58900	17,3	2896	4826	5650
58	34800	10,2	53472	15,7	59170	17,3	2896	4826	5650
59	35400	10,4	53708	15,7	59440	17,4	2946	4910	5650
60	36000	10,5	53944	15,8	59710	17,5	2946	4910	5650
61	36600	10,7	54180	15,9	59980	17,6	2946	4910	5650
62	37200	10,9	54416	15,9	60250	17,7	2946	4910	5650
63	37800	11,1	54652	16,0	60520	17,7	2946	4910	5650
64	38400	11,3	54888	16,1	60790	17,8	2946	4910	5650
65	39000	11,4	55124	16,2	61060	17,9	2946	4910	5650
66	39600	11,6	55360	16,2	61330	18,0	2946	4910	5650
67	40200	11,8	55596	16,3	61600	18,1	2977	4961	5650
68	40800	12,0	55832	16,4	61870	18,1	2977	4961	5650
69	41400	12,1	56068	16,4	62140	18,2	2977	4961	5650
70	42000	12,3	56304	16,5	62410	18,3	2977	4961	5650
71	42600	12,5	56540	16,6	62680	18,4	2977	4961	5650
72	43200	12,7	56776	16,6	62950	18,4	2977	4961	5650
73	43800	12,8	57012	16,7	63200	18,5	2977	4961	5650

Примечание.
1. Производительность охлаждения указана для следующих условий: температура в помещении 27 °Сст / 19 °Сст; температура наружного воздуха 35 °Сст
2. Производительность нагрева указана для следующих условий: температура в помещении 20 °Сст; температура наружного воздуха 7 °Сст / 6 °Сст
3. Номинальные производительности являются суммарными производительности внутренних блоков при постоянной частоте вращения инверторного компрессора.
Эти значения производительности получены расчетным путем и должны использоваться в качестве справочной информации.
4. Общая производительность внутренних блоков должна быть в диапазоне от 23 до 73 кБте/ч (40%–130%)
5. К наружному блоку должны быть подключены минимум два внутренних блока.

FM56AH U33R0

Общая производительность внутренних блоков (кБте/ч)	Теплопроизводительность						Потребляемая мощность (Вт)		
	Мин.		Ном.		Макс.				
	Бте/ч	кВт	Бте/ч	кВт	Бте/ч	кВт	Мин.	Ном.	Макс.
23	15456	4,5	25760	7,5	27365	8,0	1497	2495	2869
24	16128	4,7	26880	7,9	28482	8,3	1546	2576	2963
25	16800	4,9	28000	8,2	29600	8,7	1643	2739	3150
26	17472	5,1	29120	8,5	30869	9,0	1696	2826	3250
27	18144	5,3	30240	8,9	32138	9,4	1743	2906	3342
28	18816	5,5	31360	9,2	33407	9,8	1791	2986	3433
29	19488	5,7	32480	9,5	34676	10,2	1839	3065	3525
30	20160	5,9	33600	9,8	35945	10,5	1887	3145	3617
31	20832	6,1	34720	10,2	37214	10,9	1935	3225	3708
32	21504	6,3	35840	10,5	38483	11,3	1983	3304	3800
33	22176	6,5	36960	10,8	39752	11,6	2030	3384	3892
34	22848	6,7	38080	11,2	41021	12,0	2078	3464	3983
35	23520	6,9	39200	11,5	42290	12,4	2126	3543	4075
36	24192	7,1	40320	11,8	43560	12,8	2217	3696	4250
37	24864	7,3	41440	12,1	44648	13,1	2264	3774	4340
38	25536	7,5	42560	12,5	45736	13,4	2311	3852	4430
39	26208	7,7	43680	12,8	46824	13,7	2358	3930	4520
40	26880	7,9	44800	13,1	47912	14,0	2405	4009	4610
41	27552	8,1	45920	13,5	49000	14,4	2452	4087	4700
42	28224	8,3	47040	13,8	50286	14,7	2487	4146	4768
43	28896	8,5	48160	14,1	51572	15,1	2523	4205	4835
44	29568	8,7	49280	14,4	52858	15,5	2558	4264	4903
45	30240	8,9	50400	14,8	54144	15,9	2593	4322	4971
46	30912	9,1	51520	15,1	55430	16,2	2629	4381	5038
47	31584	9,3	52640	15,4	56716	16,6	2664	4440	5106
48	28800	8,4	53000	15,5	58000	17,0	2699	4499	5174
49	29400	8,6	53500	15,7	58292	17,1	2735	4558	5242
50	30000	8,8	54000	15,8	58584	17,2	2770	4617	5309
51	30600	9,0	54500	16,0	58876	17,3	2805	4676	5377
52	31200	9,1	55000	16,1	59168	17,3	2841	4734	5445
53	31800	9,3	55500	16,3	59460	17,4	2876	4793	5512
54	32400	9,5	56000	16,4	59750	17,5	2911	4852	5580
55	33000	9,7	56500	16,6	60375	17,7	2817	4696	5400
56	33600	9,8	57000	16,7	61000	17,9	2736	4560	5340
57	34200	10,0	57236	16,8	61176	17,9	2736	4560	5340
58	34800	10,2	57472	16,8	61353	18,0	2736	4560	5371
59	35400	10,4	57708	16,9	61529	18,0	2736	4560	5402
60	36000	10,5	57944	17,0	61706	18,1	2739	4565	5433
61	36600	10,7	58180	17,0	61882	18,1	2742	4570	5464
62	37200	10,9	58416	17,1	62059	18,2	2745	4575	5495
63	37800	11,1	58652	17,2	62235	18,2	2748	4580	5526
64	38400	11,3	58888	17,3	62412	18,3	2751	4585	5557
65	39000	11,4	59124	17,3	62588	18,3	2754	4590	5588
66	39600	11,6	59360	17,4	62765	18,4	2757	4595	5650
67	40200	11,8	59596	17,5	62941	18,4	2757	4595	5650
68	40800	12,0	59832	17,5	63118	18,5	2757	4595	5650
69	41400	12,1	60068	17,6	63294	18,5	2760	4600	5650
70	42000	12,3	60304	17,7	63471	18,6	2763	4605	5650
71	42600	12,5	60540	17,7	63647	18,7	2766	4610	5650
72	43200	12,7	60776	17,8	63824	18,7	2769	4615	5700
73	43800	12,8	61012	17,9	64000	18,8	2772	4620	5700

FM41AH U33R0

Общая производительность внутренних блоков (кБте/ч)	Холодопроизводительность						Потребляемая мощность (Вт)		
	Мин.		Ном.		Макс.				
	Бте/ч	кВт	Бте/ч	кВт	Бте/ч	кВт	Мин.	Ном.	Макс.
16	9600	2,8	16000	4,7	17600	5,2	796	1327	1526
18	10800	3,2	18000	5,3	19800	5,8	893	1489	1712
19	11400	3,3	19000	5,6	20900	6,1	943	1572	1807
21	12600	3,7	21000	6,2	23100	6,8	1042	1737	1998
23	13800	4,0	23000	6,7	25300	7,4	1011	1684	1937
24	14400	4,2	24000	7,0	26400	7,7	1053	1755	2019
25	15000	4,4	25000	7,3	27500	8,1	1096	1826	2100
26	15600	4,6	26000	7,6	28600	8,4	1161	1935	2225
27	16200	4,7	27000	7,9	29700	8,7	1227	2044	2351
28	16800	4,9	28000	8,2	30800	9,0	1292	2153	2476
29	17400	5,1	29000	8,5	31900	9,3	1357	2262	2602
30	18000	5,3	30000	8,8	33000	9,7	1423	2372	2727
31	18600	5,5	31000	9,1	34100	10,0	1488	2481	2853
32	19200	5,6	32000	9,4	35200	10,3	1554	2590	2978
33	19800	5,8	33000	9,7	36300	10,6	1619	2699	3104
34	20400	6,0	34000	10,0	37400	11,0	1685	2808	3229
35	21000	6,2	35000	10,3	38500	11,3	1750	2917	3355
36	21600	6,3	36000	10,5	39600	11,6	1816	3026	3480
37	22200	6,5	37000	10,8	40700	11,9	1859	3099	3564
38	22800	6,7	38000	11,1	41800	12,2	1903	3172	3648
39	23400	6,9	39000	11,4	42900	12,6	1947	3245	3732
40	24000	7,0	40000	11,7	44000	12,9	1991	3318	3816
41	24600	7,2	41000	12,0	45100	13,2	2035	3391	3900
42	25200	7,4	42000	12,3	46000	13,5	2083	3472	3993
43	25400	7,4	42333	12,4	46167	13,5	2132	3553	4086
44	25600	7,5	42667	12,5	46333	13,6	2180	3634	4179
45	25800	7,6	43000	12,6	46500	13,6	2229	3714	4271
46	26000	7,6	43333	12,7	46667	13,7	2277	3795	4364
47	26200	7,7	43667	12,8	46833	13,7	2325	3876	4457
48	26400	7,7	44000	12,9	47000	13,8	2370	3950	4550
49	26600	7,8	44333	13,0	47167	13,8	2418	4030	4643
50	26800	7,9	44667	13,1	47333	13,9	2400	4000	4736
51	27000	7,9	45000	13,2	47500	13,9	2400	4000	4829
52	27200	8,0	45333	13,3	47667	14,0	2400	4000	4900
53	27400	8,0	45667	13,4	47833	14,0	2400	4000	4900
54	27600	8,1	46000	13,5	48000	14,1	2400	4000	4900

FM41AH U33R0

Общая производительность внутренних блоков (кБте/ч)	Теплопроизводительность						Потребляемая мощность (Вт)		
	Мин.		Ном.		Макс.				
	Бте/ч	кВт	Бте/ч	кВт	Бте/ч	кВт	Мин.	Ном.	Макс.
16	10752	3,2	17920	5,3	19533	5,7	887	1478	1700
18	11880	3,5	19800	5,8	21582	6,3	975	1625	1868
19	12540	3,7	20900	6,1	22781	6,7	1029	1715	1972
21	13860	4,1	23100	6,8	25179	7,4	1137	1896	2180
23	15180	4,4	25300	7,4	27577	8,1	1355	2259	2869
24	15840	4,6	26400	7,7	28776	8,4	1400	2333	2963
25	16500	4,8	27500	8,1	29975	8,8	1488	2480	3150
26	17160	5,0	28600	8,4	31174	9,1	1535	2559	3250
27	17820	5,2	29700	8,7	32373	9,5	1579	2631	3342
28	18480	5,4	30800	9,0	33572	9,8	1622	2703	3433
29	19140	5,6	31900	9,3	34771	10,2	1665	2776	3525
30	19800	5,8	33000	9,7	35970	10,5	1709	2848	3617
31	20460	6,0	34100	10,0	37169	10,9	1752	2920	3708
32	21120	6,2	35200	10,3	38368	11,2	1795	2992	3800
33	21780	6,4	36300	10,6	39567	11,6	1839	3064	3892
34	22440	6,6	37400	11,0	40766	11,9	1882	3136	3983
35	23100	6,8	38500	11,3	41965	12,3	1925	3209	4075
36	23760	7,0	39600	11,6	43164	12,6	2008	3346	4250
37	24420	7,2	40700	11,9	44363	13,0	2050	3417	4340
38	25080	7,3	41800	12,2	45562	13,4	2093	3488	4430
39	25740	7,5	42900	12,6	46761	13,7	2135	3559	4520
40	26400	7,7	44000	12,9	47960	14,1	2178	3630	4610
41	27060	7,9	45100	13,2	49159	14,4	2220	3701	4700
42	27600	8,1	46000	13,5	50000	14,7	2235	3725	4731
43	27700	8,1	46167	13,5	50167	14,7	2250	3749	4762
44	27800	8,1	46333	13,6	50333	14,7	2264	3773	4792
45	27900	8,2	46500	13,6	50500	14,8	2279	3798	4823
46	28000	8,2	46667	13,7	50667	14,8	2293	3822	4854
47	28100	8,2	46833	13,7	50833	14,9	2308	3846	4885
48	28200	8,3	47000	13,8	51000	14,9	2322	3870	4915
49	28300	8,3	47167	13,8	51167	15,0	2340	3900	5100
50	28400	8,3	47333	13,9	51333	15,0	2340	3900	5100
51	28500	8,4	47500	13,9	51500	15,1	2340	3900	5100
52	28600	8,4	47667	14,0	51667	15,1	2340	3900	5100
53	28700	8,4	47833	14,0	51833	15,2	2340	3900	5100
54	28800	8,4	48000	14,1	52000	15,2	2340	3900	5100

Примечание.
1. Производительность охлаждения указана для следующих условий: температура в помещении 27 °Сст / 19 °Сст; температура наружного воздуха 35 °Сст
2. Производительность нагрева указана для следующих условий: температура в помещении 20 °Сст; температура наружного воздуха 7 °Сст / 6 °Сст
3. Номинальные производительности являются суммарными производительности внутренних блоков при постоянной частоте вращения инверторного компрессора.
Эти значения производительности получены расчетным путем и должны использоваться в качестве справочной информации.
4. Общая производительность внутренних блоков должна быть в диапазоне от 16 до 54 кБте/ч (40%–130%)
5. К наружному блоку должны быть подключены минимум два внутренних блока.

MULTI

FM49AH U33R0

Общая производительность внутренних блоков (кБте/ч)	Холодопроизводительность						Потребляемая мощность (Вт)		
	Мин.		Ном.		Макс.				
	Бте/ч	кВт	Бте/ч	кВт	Бте/ч	кВт	Мин.	Ном.	Макс.
19	11400	3,3	19000	5,6	20900	6,1	943	1572	1807
21	12600	3,7	21000	6,2	23100	6,8	1042	1737	1998
23	13800	4,0	23000	6,7	25300	7,4	1011	1684	1937
24	14400	4,2	24000	7,0	26400	7,7	1053	1755	2019
25	15000	4,4	25000	7,3	27500	8,1	1096	1826	2100
26	15600	4,6	26000	7,6	28600	8,4	1161	1935	2225
27	16200	4,7	27000	7,9	29700	8,7	1227	2044	2351
28	16800	4,9	28000	8,2	30800	9,0	1292	2153	2476
29	17400	5,1	29000	8,5	31900	9,3	1357	2262	2602
30	18000	5,3	30000	8,8	33000	9,7	1423	2372	2727
31	18600	5,5	31000	9,1	34100	10,0	1488	2481	2853
32	19200	5,6	32000	9,4	35200	10,3	1554	2590	2978
33	19800	5,8	33000	9,7	36300	10,6	1619	2699	3104
34	20400	6,0	34000	10,0	37400	11,0	1685	2808	3229
35	21000	6,2	35000	10,3	38500	11,3	1750	2917	3355
36	21600	6,3	36000	10,5	39600	11,6	1816	3026	3480
37	22200	6,5	37000	10,8	40700	11,9	1859	3099	3564
38	22800	6,7	38000	11,1	41800	12,2	1903	3172	3648
39	23400	6,9	39000	11,4	42900	12,6	1947	3245	3732
40	24000	7,0	40000	11,7	44000	12,9	1991	3318	3816
41	24600	7,2	41000	12,0	45100	13,2	2035	3391	3900
42	25200	7,4	42000	12,3	46000	13,5	2083	3472	3993
43	25800	7,6	43000	12,6	47300	13,9	2132	3553	4086
44	26400	7,7	44000	12,9	48400	14,2	2180	3634	4179
45	27000	7,9	45000	13,2	49500	14,5	2229	3714	4271
46	27600	8,1	46000	13,5	50600	14,8	2277	3795	4364
47	28200	8,3	47000	13,8	51700	15,2	2325	3876	4457
48	28800	8,4	48000	14,1	52800	15,5	2374	3957	4550
49	29006	8,5	48343	14,2	53171	15,6	2422	4037	4643
50	29211	8,6	48686	14,3	53543	15,7	2471	4118	4736
51	29417	8,6	49029	14,4	53914	15,8	2519	4199	4829
52	29623	8,7	49371	14,5	54286	15,9	2568	4280	4921
53	29829	8,7	49714	14,6	54657	16,0	2616	4360	5014
54	30034	8,8	50057	14,7	55029	16,1	2713	4522	5200
55	30240	8,9	50400	14,8	55400	16,2	2760	4600	5300
56	30446	8,9	50743	14,9	55771	16,3	2760	4600	5400
57	30651	9,0	51086	15,0	56143	16,5	2760	4600	5400
58	30857	9,0	51429	15,1	56514	16,6	2760	4600	5400
59	31063	9,1	51771	15,2	56886	16,7	2760	4600	5400
60	31269	9,2	52114	15,3	57257	16,8	2760	4600	5400
61	31474	9,2	52457	15,4	57629	16,9	2760	4600	5400
62	31680	9,3	52800	15,5	58000	17,0	2760	4600	5400

FM49AH U33R0

Общая производительность внутренних блоков (кБте/ч)	Теплопроизводительность						Потребляемая мощность (Вт)		
	Мин.		Ном.		Макс.				
	Бте/ч	кВт	Бте/ч	кВт	Бте/ч	кВт	Мин.	Ном.	Макс.
19	12540	3,7	20900	6,1	22781	6,7	1136	1894	2178
21	13860	4,1	23100	6,8	25179	7,4	1256	2093	2407
23	15180	4,4	25300	7,4	27577	8,1	1497	2495	2869
24	15840	4,6	26400	7,7	28776	8,4	1546	2576	2963
25	16500	4,8	27500	8,1	29975	8,8	1643	2739	3150
26	17160	5,0	28600	8,4	31174	9,1	1696	2826	3250
27	17820	5,2	29700	8,7	32373	9,5	1743	2906	3342
28	18480	5,4	30800	9,0	33572	9,8	1791	2986	3433
29	19140	5,6	31900	9,3	34771	10,2	1839	3065	3525
30	19800	5,8	33000	9,7	35970	10,5	1887	3145	3617
31	20460	6,0	34100	10,0	37169	10,9	1935	3225	3708
32	21120	6,2	35200	10,3	38368	11,2	1983	3304	3800
33	21780	6,4	36300	10,6	39567	11,6	2030	3384	3892
34	22440	6,6	37400	11,0	40766	11,9	2078	3464	3983
35	23100	6,8	38500	11,3	41965	12,3	2126	3543	4075
36	23760	7,0	39600	11,6	43164	12,6	2217	3696	4250
37	24420	7,2	40700	11,9	44363	13,0	2264	3774	4340
38	25080	7,3	41800	12,2	45562	13,4	2311	3852	4430
39	25740	7,5	42900	12,6	46761	13,7	2358	3930	4520
40	26400	7,7	44000	12,9	47960	14,1	2405	4009	4610
41	27060	7,9	45100	13,2	49159	14,4	2452	4087	4700
42	27600	8,1	46000	13,5	50000	14,7	2474	4123	4742
43	28400	8,3	47333	13,9	51000	14,9	2496	4159	4783
44	29200	8,6	48667	14,3	52000	15,2	2517	4195	4825
45	30000	8,8	50000	14,7	53000	15,5	2539	4231	4866
46	30800	9,0	51333	15,0	54000	15,8	2561	4268	4908
47	31600	9,3	52667	15,4	55000	16,1	2582	4304	4949
48	32400	9,5	54000	15,8	56000	16,4	2604	4340	4991
49	32486	9,5	54143	15,9	56214	16,5	2700	4500	5240
50	32571	9,5	54286	15,9	56429	16,5	2700	4500	5240
51	32657	9,6	54429	15,9	56643	16,6	2700	4500	5240
52	32743	9,6	54571	16,0	56857	16,7	2700	4500	5240
53	32829	9,6	54714	16,0	57071	16,7	2700	4500	5240
54	32914	9,6	54857	16,1	57286	16,8	2700	4500	5240
55	33000	9,7	55000	16,1	57500	16,8	2670	4450	5200
56	33086	9,7	55143	16,2	57714	16,9	2670	4450	5200
57	33171	9,7	55286	16,2	57929	17,0	2670	4450	5200
58	33257	9,7	55429	16,2	58143	17,0	2670	4450	5200
59	33343	9,8	55571	16,3	58357	17,1	2670	4450	5200
60	33429	9,8	55714	16,3	58571	17,2	2670	4450	5200
61	33514	9,8	55857	16,4	58786	17,2	2670	4450	5200
62	33600	9,8	56000	16,4	59000	17,3	2670	4450	5200

Примечание.
1. Производительность охлаждения указана для следующих условий: температура в помещении 27 °Сст / 19 °Сст; температура наружного воздуха 35 °Сст
2. Производительность нагрева указана для следующих условий: температура в помещении 20 °Сст; температура наружного воздуха 7 °Сст / 6 °Сст
3. Номинальные производительности являются суммарными производительности внутренних блоков при постоянной частоте вращения инверторного компрессора.
   Эти значения производительности получены расчетным путем и должны использоваться в качестве справочной информации.
4. Общая производительность внутренних блоков должна быть в диапазоне от 19 до 62 кБте/ч (40%–130%)
5. К наружному блоку должны быть подключены минимум два внутренних блока.

FM57AH U33R0

Общая производительность внутренних блоков (кБте/ч)	Холодопроизводительность						Потребляемая мощность (Вт)		
	Мин.		Ном.		Макс.				
	Бте/ч	кВт	Бте/ч	кВт	Бте/ч	кВт	Мин.	Ном.	Макс.
23	13800	4,0	23000	6,7	25300	7,4	1011	1684	1937
24	14400	4,2	24000	7,0	26400	7,7	1053	1755	2019
25	15000	4,4	25000	7,3	27500	8,1	1096	1826	2100
26	15600	4,6	26000	7,6	28600	8,4	1161	1935	2225
27	16200	4,7	27000	7,9	29700	8,7	1227	2044	2351
28	16800	4,9	28000	8,2	30800	9,0	1292	2153	2476
29	17400	5,1	29000	8,5	31900	9,3	1357	2262	2602
30	18000	5,3	30000	8,8	33000	9,7	1423	2372	2727
31	18600	5,5	31000	9,1	34100	10,0	1488	2481	2853
32	19200	5,6	32000	9,4	35200	10,3	1554	2590	2978
33	19800	5,8	33000	9,7	36300	10,6	1619	2699	3104
34	20400	6,0	34000	10,0	37400	11,0	1685	2808	3229
35	21000	6,2	35000	10,3	38500	11,3	1750	2917	3355
36	21600	6,3	36000	10,5	39600	11,6	1816	3026	3480
37	22200	6,5	37000	10,8	40700	11,9	1859	3099	3564
38	22800	6,7	38000	11,1	41800	12,2	1903	3172	3648
39	23400	6,9	39000	11,4	42900	12,6	1947	3245	3732
40	24000	7,0	40000	11,7	44000	12,9	1991	3318	3816
41	24600	7,2	41000	12,0	45100	13,2	2035	3391	3900
42	25200	7,4	42000	12,3	46000	13,5	2083	3472	3993
43	25800	7,6	43000	12,6	47300	13,9	2132	3553	4086
44	26400	7,7	44000	12,9	48400	14,2	2180	3634	4179
45	27000	7,9	45000	13,2	49500	14,5	2229	3714	4271
46	27600	8,1	46000	13,5	50600	14,8	2277	3795	4364
47	28200	8,3	47000	13,8	51700	15,2	2325	3876	4457
48	28800	8,4	48000	14,1	52800	15,5	2374	3957	4550
49	29300	8,6	48833	14,3	53650	15,7	2422	4037	4643
50	29800	8,7	49667	14,6	54500	16,0	2471	4118	4736
51	30300	8,9	50500	14,8	55350	16,2	2519	4199	4829
52	30800	9,0	51333	15,0	56200	16,5	2568	4280	4921
53	31300	9,2	52167	15,3	57050	16,7	2616	4360	5014
54	31800	9,3	53000	15,5	57900	17,0	2713	4522	5200
55	31950	9,4	53250	15,6	58231	17,1	2817	4696	5400
56	32100	9,4	53500	15,7	58563	17,2	2896	4826	5550
57	32250	9,5	53750	15,8	58894	17,3	2896	4826	5650
58	32400	9,5	54000	15,8	59225	17,4	2896	4826	5650
59	32550	9,5	54250	15,9	59556	17,5	2946	4910	5650
60	32700	9,6	54500	16,0	59888	17,5	2946	4910	5650
61	32850	9,6	54750	16,0	60219	17,6	2946	4910	5650
62	33000	9,7	55000	16,1	60550	17,7	2946	4910	5650
63	33150	9,7	55250	16,2	60881	17,8	2946	4910	5650
64	33300	9,8	55500	16,3	61213	17,9	2946	4910	5650
65	33450	9,8	55750	16,3	61544	18,0	2946	4910	5650
66	33600	9,8	56000	16,4	61875	18,1	2946	4910	5650
67	33750	9,9	56250	16,5	62206	18,2	2946	4910	5650
68	33900	9,9	56500	16,6	62538	18,3	2946	4910	5650
69	34050	10,0	56750	16,6	62869	18,4	2946	4910	5650
70	34200	10,0	57000	16,7	63200	18,5	2946	4910	5650
71	34200	10,0	57000	16,7	63200	18,5	2946	4910	5650
72	34200	10,0	57000	16,7	63200	18,5	2946	4910	5650
73	34200	10,0	57000	16,7	63200	18,5	2946	4910	5650

FM57AH U33R0

Общая производительность внутренних блоков (кБте/ч)	Теплопроизводительность						Потребляемая мощность (Вт)		
	Мин.		Ном.		Макс.				
	Бте/ч	кВт	Бте/ч	кВт	Бте/ч	кВт	Мин.	Ном.	Макс.
23	15180	4,4	25300	7,4	27577	8,1	1497	2495	2869
24	15840	4,6	26400	7,7	28776	8,4	1546	2576	2963
25	16500	4,8	27500	8,1	29975	8,8	1643	2739	3150
26	17160	5,0	28600	8,4	31174	9,1	1696	2826	3250
27	17820	5,2	29700	8,7	32373	9,5	1743	2906	3342
28	18480	5,4	30800	9,0	33572	9,8	1791	2986	3433
29	19140	5,6	31900	9,3	34771	10,2	1839	3065	3525
30	19800	5,8	33000	9,7	35970	10,5	1887	3145	3617
31	20460	6,0	34100	10,0	37169	10,9	1935	3225	3708
32	21120	6,2	35200	10,3	38368	11,2	1983	3304	3800
33	21780	6,4	36300	10,6	39567	11,6	2030	3384	3892
34	22440	6,6	37400	11,0	40766	11,9	2078	3464	3983
35	23100	6,8	38500	11,3	41965	12,3	2126	3543	4075
36	23760	7,0	39600	11,6	43164	12,6	2217	3696	4250
37	24420	7,2	40700	11,9	44363	13,0	2264	3774	4340
38	25080	7,3	41800	12,2	45562	13,4	2311	3852	4430
39	25740	7,5	42900	12,6	46761	13,7	2358	3930	4520
40	26400	7,7	44000	12,9	47960	14,1	2405	4009	4610
41	27060	7,9	45100	13,2	49159	14,4	2452	4087	4700
42	27600	8,1	46000	13,5	50000	14,7	2487	4146	4768
43	28400	8,3	47333	13,9	51000	14,9	2523	4205	4835
44	29200	8,6	48667	14,3	52000	15,2	2558	4264	4903
45	30000	8,8	50000	14,7	53000	15,5	2593	4322	4971
46	30800	9,0	51333	15,0	54000	15,8	2629	4381	5038
47	31600	9,3	52667	15,4	55000	16,1	2664	4440	5106
48	32400	9,5	54000	15,8	56000	16,4	2699	4499	5174
49	32700	9,6	54500	16,0	56833	16,7	2735	4558	5242
50	33000	9,7	55000	16,1	57667	16,9	2770	4617	5309
51	33300	9,8	55500	16,3	58500	17,1	2805	4676	5377
52	33600	9,8	56000	16,4	59333	17,4	2841	4734	5445
53	33900	9,9	56500	16,6	60167	17,6	2876	4793	5512
54	34200	10,0	57000	16,7	61000	17,9	2911	4852	5580
55	34326	10,1	57211	16,8	61158	17,9	2911	4852	5400
56	34453	10,1	57421	16,8	61316	18,0	2911	4852	5340
57	34579	10,1	57632	16,9	61474	18,0	2911	4852	5340
58	34705	10,2	57842	17,0	61632	18,1	2736	4560	5371
59	34832	10,2	58053	17,0	61789	18,1	2736	4560	5402
60	34958	10,2	58263	17,1	61947	18,2	2736	4560	5433
61	35084	10,3	58474	17,1	62105	18,2	2736	4560	5464
62	35211	10,3	58684	17,2	62263	18,2	2730	4550	5650
63	35337	10,4	58895	17,3	62421	18,3	2730	4550	5650
64	35463	10,4	59105	17,3	62579	18,3	2730	4550	5650
65	35589	10,4	59316	17,4	62737	18,4	2730	4550	5650
66	35716	10,5	59526	17,4	62895	18,4	2730	4550	5650
67	35842	10,5	59737	17,5	63053	18,5	2730	4550	5650
68	35968	10,5	59947	17,6	63211	18,5	2730	4550	5650
69	36095	10,6	60158	17,6	63368	18,6	2730	4550	5650
70	36600	10,7	61000	17,9	64000	18,8	2730	4550	5650
71	36600	10,7	61000	17,9	64000	18,8	2730	4550	5710
72	36600	10,7	61000	17,9	64000	18,8	2730	4550	5710
73	36600	10,7	61000	17,9	64000	18,8	2730	4550	5710

Примечание.
1. Производительность охлаждения указана для следующих условий: температура в помещении 27 °Сст / 19 °Сст; температура наружного воздуха 35 °Сст
2. Производительность нагрева указана для следующих условий: температура в помещении 20 °Сст; температура наружного воздуха 7 °Сст / 6 °Сст
3. Номинальные производительности являются суммарными производительности внутренних блоков при постоянной частоте вращения инверторного компрессора.
   Эти значения производительности получены расчетным путем и должны использоваться в качестве справочной информации.
4. Общая производительность внутренних блоков должна быть в диапазоне от 23 до 73 кБте/ч (40%–130%)
5. К наружному блоку должны быть подключены минимум два внутренних блока.

ПОЛУПРОМЫШЛЕННЫЕ СПЛИТ-СИСТЕМЫ LG

Экологически чистые материалы и высокая энергетическая эффективность систем кондиционирования воздуха LG Electronics способствуют сохранению нашей Планеты.

Полупромышленные сплит-системы LG Electronics
Модельный ряд 2012

Универсальные внутренние и наружные блоки*

Тип / кВт	КАССЕТНЫЙ ТИП	КАНАЛЬНЫЙ ТИП	НАПОЛЬНО-ПОТОЛОЧНЫЙ и ПОТОЛОЧНЫЙ ТИП	УНИВЕРСАЛЬНЫЕ НАРУЖНЫЕ БЛОКИ
3,5	UT12 NRDR0		UV12 NEDR0	UU12 ULDR0
5,0	UT18 NQDR0	UB18 NHDR0	UV18 NBDR0	UU18 UEDR0
7,1	UT24 NPDR0	UB24 NHDR0	UV24 NBDR0	UU24 UEDR0
8,0	UT30 NPDR0	UB30 NGDR0	UV30 NBDR0	UU30 UEDR0
10,0	UT36 NNDR0	UB36 NGDR0	UV36 NKDR0	UU37 UEDR0
12,5				
13,4	UT48 NMDR0	UB48 NRDR0	UV48 NLDR0	UU48 U3DR0
14,3	UT60 NMDR0	UB60 NRDR0	UV60 NLDR0	UU60 U3DR0
15,0				

*Универсальные внутренние и наружные блоки - сочетание не инверторного наружного блока (охлаждение/нагерев) с любым внутренним блоком из не инверторной серии.

Блоки инверторной серии**

Тип / кВт	КАССЕТНЫЙ ТИП INVERTER V	НАРУЖНЫЙ БЛОК. 1Ф INVERTER V	НАРУЖНЫЙ БЛОК. 3Ф INVERTER V
3,5	CT12 NR2R0	UU12W ULDR0	
5,0	CT18 NQ2R0	UU18W UE2R0	
7,1	CT24 NP2R0	UU24W U42R0	
8,0	UT30W NP2R0	UU30W U42R0	
10,0	UT36W NN2R0	UU36W UO2R0	UU37W UO2R0
12,5	UT42W NM2R0	UU42W U32R0	UU43W U32R0
14,0	UT48W NM2R0	UU48W U32R0	UU49W U32R0
14,1			
15,0	UT60W NM2R0	UU60W U32R0	UU61W U32R0

**Блоки инверторной серии поставляются комплектом и сочетаются по индексу производительности.

Блоки колонного типа

Тип / кВт	КОЛОННЫЙ ТИП
8,1	P03AH SR1
13,5	P05AH ST0
20,0	P08AH SF1

Пульты управления

Штатный проводной ПДУ с встроенным ИК-приемником для блоков кассетного типа
PQRCVSZ0QW

Штатный проводной ПДУ с встроенным ИК-приемником для блоков канального типа
PVRCUSZ0

Штатный беспроводной ПДУ для блоков напольно-потолочного, потолочного и колонного типа.
PQWRHSF0

Опциональный беспроводной ПДУ. Приобретается дополнительно. В комплект поставки не входит.
PQWRH(C)DF0

Мощный компрессор с бесщеточным двигателем постоянного тока (BLDC)

Коммерческие системы кондиционирования LG Electronics оснащены компрессором с бесщеточным двигателем постоянного тока, в котором используется мощный неодимовый магнит, значительно повышающий энергоэффективность компрессора. Компрессор такого типа обладает высокой производельностью по сравнению с компрессором с инверторным приводом переменного тока.

1. Минимальный унос масла
2. Высокоэффективный привод
3. Высокий КПД (Более 90%)
4. Уменьшены уровень вибрации и шума
5. Высокая надежность

*Нераспределенная обмотка : Кроме моделей 2.5, 3.5 кВт

Распределенная обмотка | Нераспределенная обмотка

Вентилятор с бесщеточным двигателем постоянного тока (BLDC)

Вентилятор с приводом типа BLDC обеспечивает дополнительное энергосбережение. По сравнению с двигателями переменного тока применение привода типа BLDC сокращает энергопотребление при максимальной частоте вращения вентилятора на 35%

Привод вентилятора типа BLDC

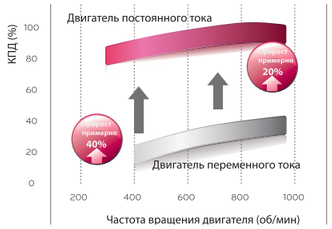

Инверторная технология

Развитие инверторных технологий позволяет создавать более производительные системы кондиционирования с высоким уровнем энергосбережения и низким уровнем шума. В сплит-системах LG Electronics применяется технология коррекции коэффициента мощности (PFC*), а также технология управления с помощью синусоидального сигнала.

Сравнение традиционного инвертора и инвертора с технологиями PFC и Синусоидальным сигналом
(*PFC : Power Factor Correction)

Управление типа PFC (Power Factor Correction)

*V : Питающее напряжение *I : Питающий ток

Питающее напряжение возрастает с 280В до 380В. Это означает, что при высоких нагрузках значительно уменьшаются потери тока от источника питания, что повышает энергетическую эффективность системы и позволяет экономить электроэнергию.

Управление с помощью синусоидального сигнала

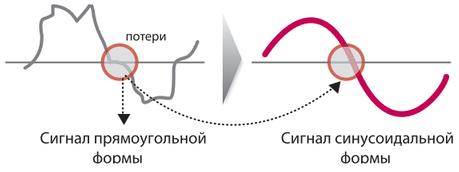

Управление с помощью синусоидального сигнала позволяет выравнивать формирующееся напряжение и добиваться высоких значений энергоэффектвности.

Пропорционально-интегральный регулятор

Принцип регулирования производительности системы с помощью пропорционально-интегрального регулятора (ПИ-регулятор) позволяет значительно быстрее достигать заданной температуры воздуха в помещении. Такой принцип управления обеспечивает не только ускоренное охлаждение помещения, но и поддержания рабочих параметров воздуха без значительных отклонений.

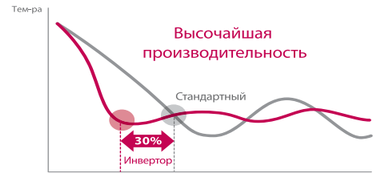

Теплообменник с высокой плотностью оребрения

- Повышение коэффициента теплопередачи теплообменника на 28%
- Антикоррозионное покрытие Gold Fin

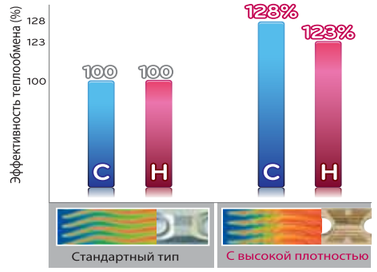

Пониженный уровень шума

Модифицированная решетка вентилятора наружного блока

Модифицированная решетка наружного блока увеличивает эффективность теплообмена и снижает уровень шума.

Оптимизированная конструкция вентилятора

Увеличенная толщина кромки и наличие насечки на задней кромке лопасти крыльчатки обеспечивает более эффективную работу вентилятора.

Модифицированная конструкция корпуса

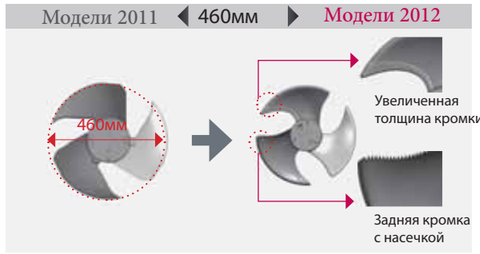

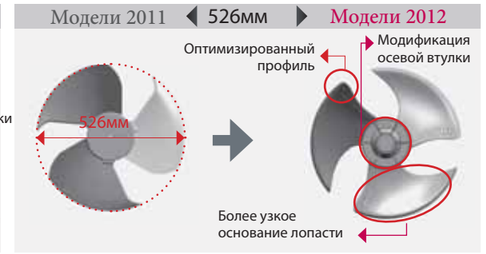

Звукоизоляция компрессора

Компрессор в наружном блоке скрыт в звукоизоляционном кожухе, изготовленном из пористой резины и войлока. Данный вид звукоизоляции значительно понижает уровень шума системы.

Модуль внешнего сигнала

Возможность подключения модуля внешнего сигнала для управления системой кондиционирования позволяет отключить все внутренние блоки одновременно, что особенно применимо в офисных зданиях, школах, а также при чрезвычайных ситуациях.

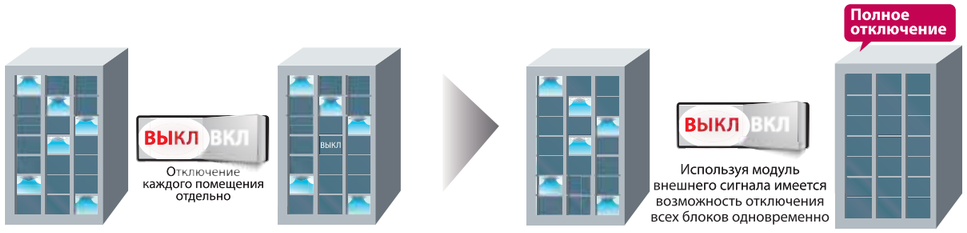

*Наружные блоки производительностью 10кВт~15кВт, 1Ф, 3Ф

Составление графика работы системы на неделю

При необходимости пользователь может запрограммировать режим работы системы (включение и выключение), а также задать требуемые значения температуры в помещении на каждый день недели. Запрограммированные параметры работы системы будут действительны до их отмены пользователем.

* При включении внутренний блок быстро выходит на расчетный температурный режим. Для настройки заданной температуры используются клавиши TEMP. (Диапазон рабочих температур 18ºC~30ºC)
* Если заданная температура не выставлена, то после включения система будет работать с теми настройками, которые были выставлены в предыдущий раз.

Технологичность конструкции

Технологичная конструкция наружного блока позволяет существенно экономить время и затраты на проведения монтажа

1. Подсоединение трубопроводов

- Возможность подсоединения трубопроводов с одной из 4 сторон
- Опрятный внешний вид

2. Транспортировка

- Специальные рукоятки для переноски

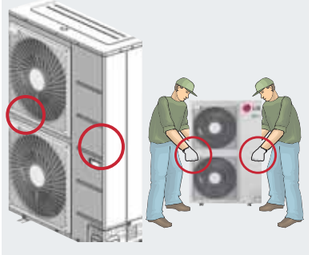

3. Техническое обслуживание

- Для технического обслуживания достаточно удалить 3 фиксатора

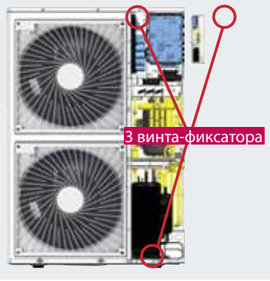

Управление давлением хладагента в системе

В наружном блоке имеется датчик давления, с помощью которого происходит измерение и оптимизация значений рабочих давлений хладагента, что значительно сокращает время выхода системы на заданный режим работы. Кроме того это дает возможность расширить диапазон рабочих температур наружного воздуха до -15 ºC в режиме охлаждения.

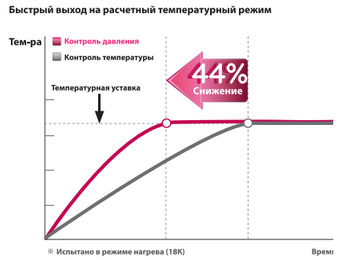

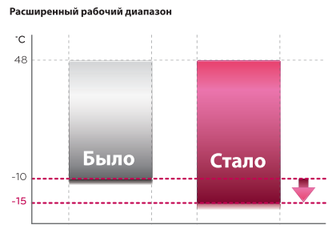

Повышенные показатели энергоэффективности системы COP / EER

Энергоэффективность систем кондиционирования с инверторным управлением приводом компрессора значительно выше по сравнению с моделями, имеющими постоянный привод компрессора.

*Класс энергоэффективности был повышен с D до A

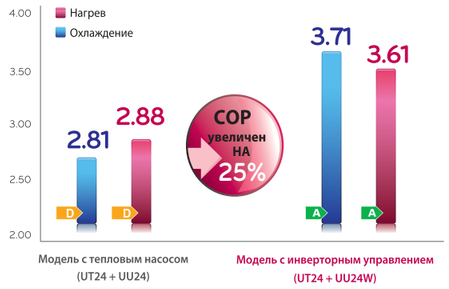

Минимальное энергопотребление системы в режиме ожидания

Если система кондиционирования находится в режиме ожидания, плата управления наружного блока полностью отключает электропитание всех элементов системы, что позволяет существенно (до 90%) экономить электроэнергию.

* Для наружных блоков производительностью 5-8 кВт

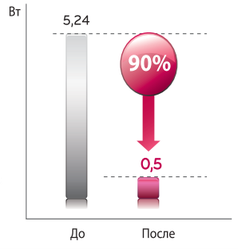

Расширенный диапазон рабочих температур наружного воздуха

Благодаря применению вентилятора и компрессора с приводом типа BLDC, стало возможным расширить диапазон рабочих температур наружного воздуха до -18 ºC в режиме нагрева.

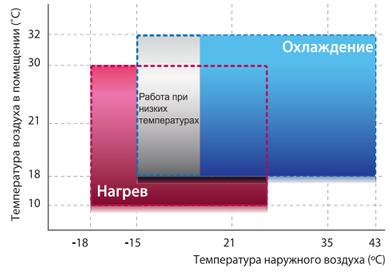

БЛОКИ КАССЕТНОГО ТИПА

Блоки кассетного типа широко применяются в помещениях коммерческого назначения, например, в офисах, магазинах, ресторанах и конференц-залах. Привлекательный внешний вид, впечатляющие функциональные возможности, равномерное распределение воздушного потока, независимое управление воздухораспределением и автоматическое управление углом открытия жалюзи создают идеальный комфорт во всем помещении.

Равномерное распределение воздуха

Увеличенные по ширине жалюзи обеспечивают более равномерное распределение воздуха с заданной температурой по всей площади помещения

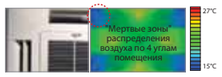

Блок кассетного типа традиционной конструкции

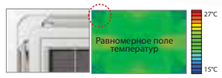

Модифицированный блок кассетного типа LG

Снижение уровня шума

- Высокоэффективный привод вентилятора внутреннего блока типа BLDC
- Улучшенная конструкция воздухораспределительных жалюзи
- Применение антивибрационной конструкции
- Модифицированная конструкция рабочего колеса
- Улучшенная конструкция нижней рамы

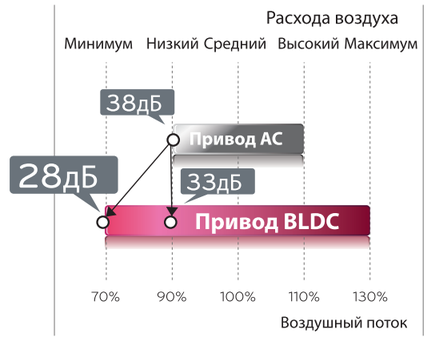

* Уровень шума зависит от производительности внутреннего блока

Автоматическое управление

Каждая из четырех воздушных жалюзи имеет индивидуальный привод, который дает возможность более гибко управлять воздухораспределением

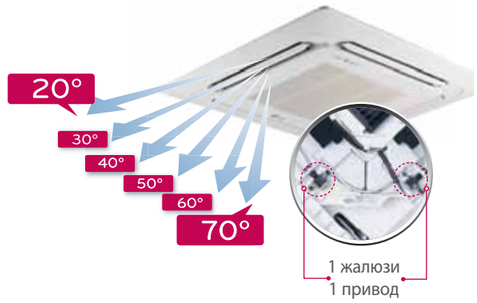

Распределение скоростей воздушного потока

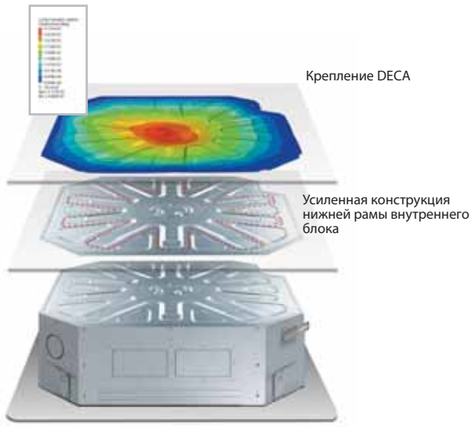

БЛОКИ КАССЕТНОГО ТИПА

Независимое управление потоком воздуха

Благодаря возможности управления углом открытия жалюзи можно создавать как прямой поток воздуха, так и поток с изменяющимся направлением, а также свести к минимуму сквозняки

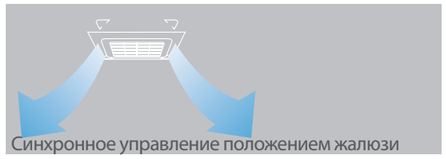

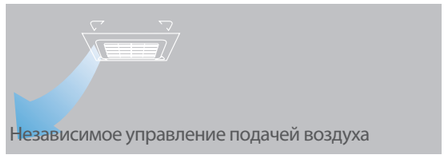

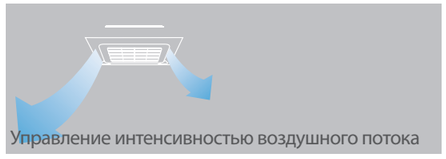

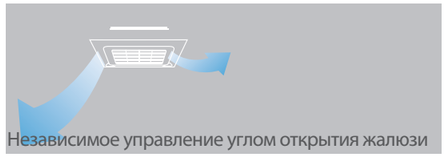

Алгоритм подвижных жалюзи

Специальный алгоритм перемещения воздушных жалюзи обеспечивает равномерное распределение кондиционируемого воздуха по всему помещению.

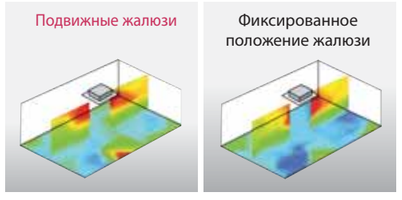

Расположение блока по высоте помещения

Использование алгоритма работы блока с фазовым управлением частотой вращения позволяет расположить внутренний блок на высоте до 4,2 м.

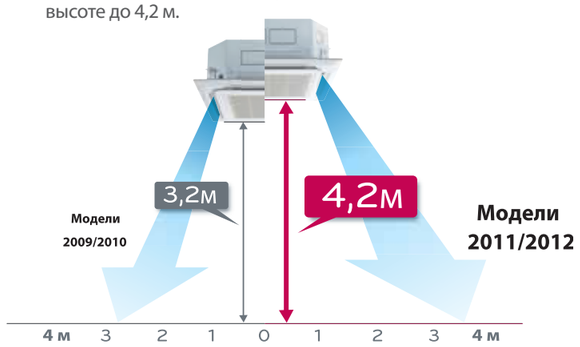

Антибакретиальная защита

Усовершенствованная система очистки воздуха Plasma удаляет значительно больше микроскопических загрязняющих частиц благодаря совместному использованию электрического и магнитного полей.

Воздушный фильтр Plasma

Разработанная компанией LG Electronics система очистки воздуха Plasma снижает количество мельчайших загрязняющих частиц и пыли, а также устраняет бытовых клещей, пыльцу растений, облегчая, тем самым, симптомы аллергических заболеваний.

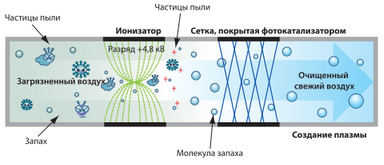

Подача свежего воздуха

Подача свежего воздуха осуществляется через отверстие на внутреннем блоке. Рекомендуемый объем подаваемого свежего воздуха – 20 % от общего расхода воздуха.

Компактные габаритные размеры

Компактные габариты позволяют размещать внутренний блок в условиях ограниченного пространства в самых разных помещениях.

	7,0– 8,0 кВт	10,0 кВт
Стандартный типоразмер	218 мм ↓	288 мм ↓
LG	204 мм	246 мм

Быстросъемная декоративная панель

Значительно упрощает монтаж и техническое обслуживание внутреннего блока

Перемещение передней панели (опция)

Возможность автоматического опускания и подъема передней панели упрощает процесс чистки воздушного фильтра.

- Механизм расположен внутри корпуса
- Автоматический контроль горизонтального положения
- Фиксация в четырех точках
- Запоминание выбранного положения по высоте
- Максимальное перемещение 4,2 м

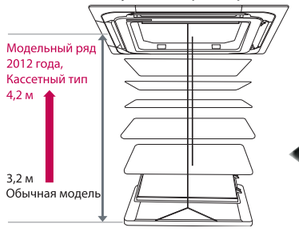

*Доступно для моделей производительностью 24-60 кБте/ч

Съемные угловые фиксаторы

Съемные угловые элементы декоративной панели панели упрощают настройки подвесного крепежа, а также проверку дренажного шланга на предмет утечек.

Проверка дренажного шланга

Настройка подвесного крепежа

Съемные угловые панели

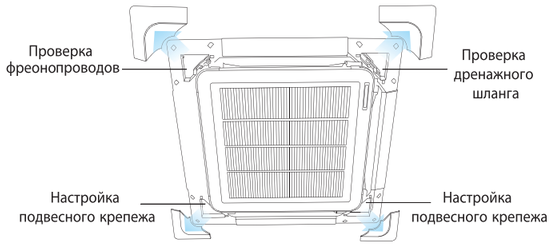

Технологичный монтаж проводного ПДУ

Значительно упрощает монтаж и техническое обслуживание внутреннего блока

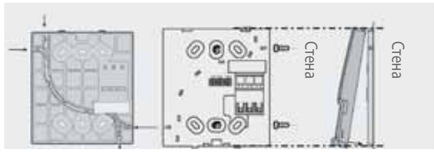

Встроенный дренажный насос

Отвод конденсата осуществляется с помощью встроенного дренажного насоса. Напор - до 700мм

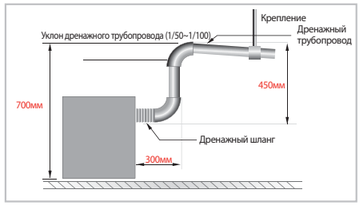

CT12 / CT18 / CT24

Инверторное управление
Однофазные блоки

INVERTER V

Сделано в Корее

Weekly | Turbo | Low Standby Power | ON OFF | Long & High | Hot

Технические характеристики

Блоки CT12, CT18 и CT24 могут быть использованы в комбинации с наружными блоками мульти сплит-систем (Multi F/FDx).

Внутренний блок Декоративная панель			CT12 NR2R0 PT-UQC	CT18 NQ2R0 PT-UQC	CT24 NP2R0 PT-UMC
Производительность (мин.~ном.~макс)	Охлаждение	кВт	1,2 ~ 3,4 ~ 3,7	2,0 ~ 4,7 ~ 5,5	2,8 ~ 7,1 ~ 7,8
		Бте/ч	4,641 ~ 11,603 ~ 12,763	6,825 ~ 17,063 ~ 18,768	9,692 ~ 24,229 ~ 26,652
	Нагрев	кВт	1,5 ~ 4 ~ 4,4	2,2 ~ 5,5 ~ 6,05	3,2 ~ 8 ~ 8,8
		Бте/ч	5,119 ~ 13,650 ~ 15,015	7,508 ~ 18,768 ~ 20,646	10,920 ~ 27,300 ~ 30,030
Потребляемая мощность (номинальная)	Охлаждение	кВт	1,06	1,56	1,92
	Нагрев	кВт	1,1	1,52	2,22
Рабочий ток	Охлаждение/ Нагрев	А	0,03	0,03	0,05
Электропитание		Ø/В/Гц	1 / 220 - 240 / 50	1 / 220 - 240 / 50	1 / 220 - 240 / 50
Коэффициент EER	Охлаждение		3,21	3,21	3,7
Коэффициент COP	Нагрев		3,64	3,62	3,61
Диапазон рабочих температур	Охлаждение	°C	От -10 до 48	От -15 до 48	От -15 до 48
	Нагрев	°C	От -18 до 18	От -18 до 18	От -18 до 18
Расход воздуха (Выс/Сред/Низ)		м³/мин	9,5 / 8 / 7	13 / 12 / 11	13 / 15 / 17
Уровень шума (Выс/Сред/Низ)		дБ(А)±3	32 / 35 / 38	36 / 39 / 41	34 / 37 / 39
Дегидратация		л/ч	1,7	2,1	2,4
Габаритные размеры (Ш x В x Г)	Корпус	мм	570 x 214 x 570	570 x 256 x 570	840x204x840
	Декоративная панель	мм	670 x 30 x 670	670 x 30 x 670	950x25x950
Масса без упаковки	Корпус	кг	14	15	21
	Декоративная панель	кг	3	3	5
Диаметры трубопроводов	Жидкостный	мм (дюйм)	6,35 (1/4)	6,35 (1/4)	9,52 (3/8)
	Газовый	мм (дюйм)	9,52 (3/8)	12,7 (1/2)	15,88 (5/8)
	Дренаж		VP25 (Внешн. 32, внутр. 25)	VP25 (Внешн. 32, внутр. 25)	VP25 (Внешн. 32, внутр. 25)

Наружный блок			UU12W ULDR0	UU18W UE2R0	UU24W U42R0
Компрессор	Тип		Ротационный	Двухроторный ротационный	Двухроторный ротационный
Хладагент	Количество	г	1000	1400	2000
	Тип		R410a	R410a	R410a
Вентилятор	Направление потока		Горизонтальное	Горизонтальное	Горизонтальное
Уровень шума (Выс./Низк.)		дБ(А)±3	47 / 48	48 / 48	47 / 50
Размеры	Ш x В x Г	мм	770 x 540 x 245	870 x 655 x 320	950 x 834 x 330
Вес нетто		кг	32	48	61
Диаметры трубопроводов	Жидкостный	мм(дюйм)	6,35 (1/4)	6,35 (1/4)	9,52 (3/8)
	Газовый	мм(дюйм)	9,52 (3/8)	12,7 (1/2)	15,88 (5/8)
Автоматический выключатель		А	16	20	30
Кабель питания (с заземлением)		Кл-во жил x мм²	3 x 1,5	3x2,5	3 x 2,5
Межблочный кабель (с заземлением)		Кл-во жил x мм²	4 x 0,75	4x0,75	4 x 0,75
Макс. длина трубопроводов/перепад высот		м	15 / 10	40 / 30	50 / 30
Электропитание		Ø/В/Гц	1 / 220 - 240 / 50	1 / 220 - 240 / 50	1 / 220 - 240 / 50
Рабочий ток	Нагрев/Охлаждение	А	4,6 / 4,8	6,25 / 6,62	8,4 / 9,6
Расход воздуха		м³/мин	50	50	58
Дозаправка хладагентом (при длине трубопроводов>7,5м)		г/м	20	20	40

UT30W / UT36W / UT42W / UT48W / UT60W

Инверторное управление
Однофазные блоки

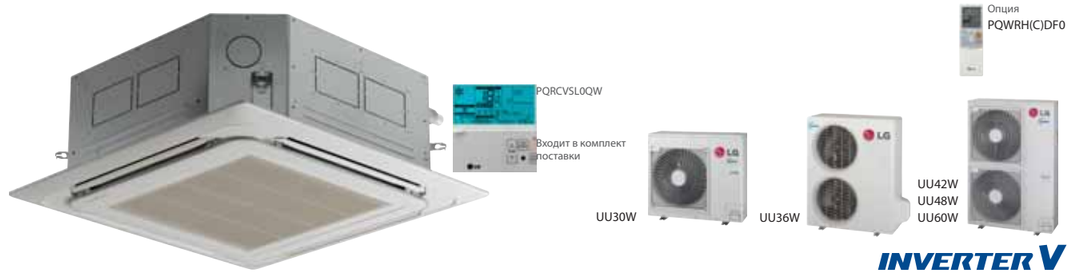

INVERTER V

Сделано в Корее

Weekly | Turbo | Low Standby Power | ON OFF | Long & High | Hot

Технические характеристики

Внутренний блок Декоративная панель			UT30W NP2R0 PT-UMC	UT36W NN2R0 PT-UMC	UT42W NM2R0 PT-UMC	UT48W NM2R0 PT-UMC	UT60W NM2R0 PT-UMC
Производительность (мин.~ном.~макс)	Охлаждение	кВт	3,2 ~ 8,0 ~ 8,8	4,0 ~ 10,0 ~ 11,0	5,0 ~ 12,5 ~ 13,8	5,48 ~ 13,9 ~ 15,7	5,92 ~ 14,6 ~ 16,3
		Бте/ч	10,920 ~ 27,300 ~ 30,030	13,640 ~ 34,100 ~ 37,550	17,060 ~ 42,650 ~ 46,915	18,700 ~ 46,750 ~ 51,425	20,200 ~ 50,500 ~ 55,550
	Нагрев	кВт	3,6 ~ 9,0 ~ 9,9	4,4 ~ 11,0 ~ 12,1	5,0 ~ 14,0 ~ 15,4	6,4 ~ 15,5 ~ 17,6	6,8 ~ 16,9 ~ 18,7
		Бте/ч	12,280 ~ 30,700 ~ 33,770	15,000 ~ 37,500 ~ 41,250	19,108 ~ 47,770 ~ 52,547	21,840 ~ 54,600 ~ 60,060	23,200 ~ 58,000 ~ 63,800
Потребляемая мощность (номинальная)	Охлаждение	кВт	2,65	3,12	3,89	4,61	5,4
	Нагрев	кВт	2,8	3,23	3,87	4,54	5,5
Рабочий ток	Охлаждение/ Нагрев	А	0,6	0,6	0,72	0,72	0,72
Электропитание		Ø/В/Гц	1 / 220 ~ 240 / 50	1 / 220 ~ 240 / 50	1 / 220 ~ 240 / 50	1 / 220 ~ 240 / 50	1 / 220 ~ 240 / 50
Коэффициент EER	Охлаждение		3,02	3,21	3,21	3,01	2,7
Коэффициент COP	Нагрев		3,21	3,41	3,61	3,41	3,07
Диапазон рабочих температур	Охлаждение	°C	-10 ~ 43	-10 ~ 43	-10 ~ 43	-10 ~ 43	-10 ~ 43
	Нагрев	°C	-10 ~ 18	-10 ~ 18	-10 ~ 18	-10 ~ 18	-10 ~ 18
Расход воздуха (Выс/Сред/Низ)		м³/мин	19 / 17 / 15	24 / 22 / 19	30 / 28 / 26	34 / 32 / 30	34 / 32 / 30
Уровень шума (Выс/Сред/Низ)		дБ(А)±3	43 / 40 / 37	43 / 40 / 37	46 / 44 / 40	49 / 47 / 43	49 / 47 / 43
Дегидратация		л/ч	2,5	2,7	3,6	4,4	5,5
Габаритные размеры (Ш x В x Г)	Корпус	мм	840 × 204 × 840	840 × 246 × 840	840 × 288 × 840	840 × 288 × 840	840 × 288 × 840
	Декоративная панель	мм	950 × 25 × 950	950 × 25 × 950	950 × 25 × 950	950 × 25 × 950	950 × 25 × 950
Масса без упаковки	Корпус	кг	21	23,5	26	26	26
	Декоративная панель	кг	5	5	5	5	5
Диаметры трубопроводов	Жидкостный	мм(дюйм)	9,52 (3/8)	9,52 (3/8)	9,52 (3/8)	9,52 (3/8)	9,52 (3/8)
	Газовый	мм(дюйм)	15,88 (5/8)	15,88 (5/8)	15,88 (5/8)	15,88 (5/8)	15,88 (5/8)
	Дренаж		VP25 (Внешн. 32, внутр. 25)	VP25 (Внешн. 32, внутр. 25)	VP25 (Внешн. 32, внутр. 25)	VP25 (Внешн. 32, внутр. 25)	VP25 (Внешн. 32, внутр. 25)

Наружный блок			UU30W U42R0	UU36W UO2R0	UU42W U32R0	UU48W U32R0	UU60W U32R0
Компрессор	Тип		Двухроторн. ротационный	Двухроторн. ротационный	Двухроторн. ротационный	Двухроторн. ротационный	Двухроторн. ротационный
Хладагент	Количество	г	2000	2500	3600	3600	3600
	Тип		R410A	R410A	R410A	R410A	R410A
Вентилятор	Направление потока		Горизонтальное	Горизонтальное	Горизонтальное	Горизонтальное	Горизонтальное
Уровень шума (Выс./Низк.)		дБ(А)±3	52 / 46	56 / 52	55 / 51	55 / 51	55 / 51
Размеры	Ш x В x Г	мм	870 × 808 × 320	870 × 1060 × 320	950 × 1380 × 330	950 × 1380 × 330	950 × 1380 × 330
Вес нетто		кг	60	75	103	103	103
Диаметры трубопроводов	Жидкостный	мм(дюйм)	9.52 (3/8)	9.52 (3/8)	9.52 (3/8)	9.52 (3/8)	9.52 (3/8)
	Газовый	мм(дюйм)	15.88 (5/8)	15.88 (5/8)	15.88 (5/8)	15.88 (5/8)	15.88 (5/8)
Автоматический выключатель		А	32	32	40	40	40
Кабель питания (с заземлением)		Кл-во жил x мм²	3 × 2.5	3 × 2.5	3 × 3.5	3 × 3.5	3 × 3.5
Межблочный кабель (с заземлением)		Кл-во жил x мм²	4 × 0.75	4 × 0.75	4 × 0.75	4 × 0.75	4 × 0.75
Макс. длина трубопроводов/перепад высот		м	50 / 30	50 / 30	75 / 30	75 / 30	75 / 30
Электропитание		Ø/В/Гц	1 / 220 ~ 240 / 50	1 / 220 ~ 240 / 50	1 / 220 ~ 240 / 50	1 / 220 ~ 240 / 50	1 / 220 ~ 240 / 50
Рабочий ток	Нагрев/Охлаждение	А	10.83 / 11.82	12.25 / 13.43	16.91 / 16.86	20.09 / 19 / 74	23.48 / 23.91
Расход воздуха		м³/мин	58	32 × 2	55 × 2	55 × 2	55 × 2
Дозаправка хладагента (трасса>7,5м)		г/м	35	50	40	40	40

UT36W / UT42W / UT48W / UT60W

Инверторное управление
Трехфазные блоки

PQRCVSL0QW

Входит в комплект поставки

Опция
PQWRH(C)DF0

UU37W

UU43W
UU49W
UU61W

INVERTER V

Сделано в Корее

3Phase

Технические характеристики

Внутренний блок Декоративная панель			UT36W NN2R0 PT-UMC	UT42W NM2R0 PT-UMC	UT48W NM2R0 PT-UMC	UT60W NM2R0 PT-UMC
Производительность	Охлаждение	кВт	4,0-10,0-11,0	5,0-12,5-13,8	5,48-13,8-15,7	5,92-14,7-16,3
		Бте/ч	13,640-34,100-37,550	17,060-42,650-46,915	18,700-46,750-51,425	20,200-50,500-55,550
	Нагрев	кВт	4,4-11,0-12,1	5,0-14,0-15,4	6,4-15,9-17,6	6,8-17,0-18,7
		Бте/ч	15,000-37,500-41,250	19,108-47,770-52,547	21,840-54,600-60,060	23,200-58,000-63,800
Потребляемая мощность	Охлаждение	кВт	3,12	3,89	4,58	5,63
	Нагрев	кВт	3,23	3,87	4,66	5,64
Рабочий ток	Охлаждение/ Нагрев	А	0,6	0,72	0,72	0,72
Электропитание		Ø/В/Гц	1 / 220 ~ 240 / 50	1 / 220 ~ 240 / 50	1 / 220 ~ 240 / 50	1 / 220 ~ 240 / 50
Коэффициент EER	Охлаждение		3,21	3,21	3,01	2,61
Коэффициент COP	Нагрев		3,41	3,61	3,41	3,01
Энергопотребление	Охлаждение	кВт*ч	1560	1945	2305	2700
Диапазон рабочих температур	Охлаждение	°C	От -10 до 43	От -10 до 43	От -10 до 43	От -10 до 43
	Нагрев	°C	От -10 до 18	От -10 до 18	От -10 до 18	От -10 до 18
Расход воздуха (Выс/Сред/Низ)		$м^3$/мин	24 / 22 / 19	30 / 28 / 26	34 / 32 / 30	34 / 32 / 30
Уровень шума (Выс/Сред/Низ)		дБ(А)±3	43 / 40 / 37	46 / 44 / 40	49 / 47 / 43	49 / 47 / 43
Дегидратация		л/ч	2,7	3,6	4,4	5,5
Габаритные размеры (Ш x В x Г)	Корпус	мм	840×246×840	840×288×840	840×288×840	840×288×840
	Декоративная панель	мм	950×25×950	950×25×950	950×25×950	950×25×950
Масса без упаковки	Корпус	кг	23,5	26	26	26
	Декоративная панель	кг	5	5	5	5
Диаметры трубопроводов	Жидкостный	мм(дюйм)	9,52 (3/8)	9,52 (3/8)	9,52 (3/8)	9,52 (3/8)
	Газовый	мм(дюйм)	15,88 (5/8)	15,88 (5/8)	15,88 (5/8)	15,88 (5/8)
	Дренаж		VP25 (Внешн. 32, внутр. 25)	VP25 (Внешн. 32, внутр. 25)	VP25 (Внешн. 32, внутр. 25)	VP25 (Внешн. 32, внутр. 25)

Наружный блок			UU37W UO2R0	UU43W U32R0	UU49W U32R0	UU61W U32R0
Компрессор	Тип		Двухроторный ротационный	Двухроторный ротационный	Двухроторный ротационный	Двухроторный ротационный
Хладагент	Количество	г	2500	3600	3600	3600
	Тип		R410A	R410A	R410A	R410A
Вентилятор	Направление потока		Горизонтальное	Горизонтальное	Горизонтальное	Горизонтальное
Уровень шума (Выс./Низк.)		дБ(А)±3	54 / 50	51 / 53	55 / 51	55 / 51
Размеры	Ш x В x Г	мм	870×1060×320	950×1380×330	950×1380×330	950×1380×330
Вес нетто		кг	80	103	103	103
Трубопроводы	Жидкостный	мм(дюйм)	9,52 (3/8)	9,52 (3/8)	9,52 (3/8)	9,52 (3/8)
	Газовый	мм(дюйм)	15,88 (5/8)	15,88 (5/8)	15,88 (5/8)	15,88 (5/8)
Автоматический выключатель		А	16	16	16	16
Кабель питания (с заземлением)		Кл-во жил x $мм^2$	5,0 x 2,5	5,0x2,5	5,0 x 2,5	5,0 x 2,5
Межблочный кабель (с заземлением)		Кл-во жил x $мм^2$	4 × 0,75	4 × 0,75	4 × 0,75	4 × 0,75
Макс. длина трубопроводов/перепад высот		м	50 / 30	75 / 30	75 / 30	75 / 30
Электропитание		Ø/В/Гц	3 / 380 ~ 415 / 50	3 / 380 ~ 415 / 50	3 / 380 ~ 415 / 50	3 / 380 ~ 415 / 50
Рабочий ток	Нагрев/Охлаждение	А	3,7 / 3,9	4,09 / 4,28	4,98 / 5,23	5,91 / 5,79
Расход воздуха		$м^3$/мин	32 × 2	55 × 2	55 × 2	55 × 2
Дозаправка хладагентом (при длине трубопроводов >7,5м)		г/м	45	40	40	40

UT12 / UT18

Стандартная серия
Охлаждение/Нагрев

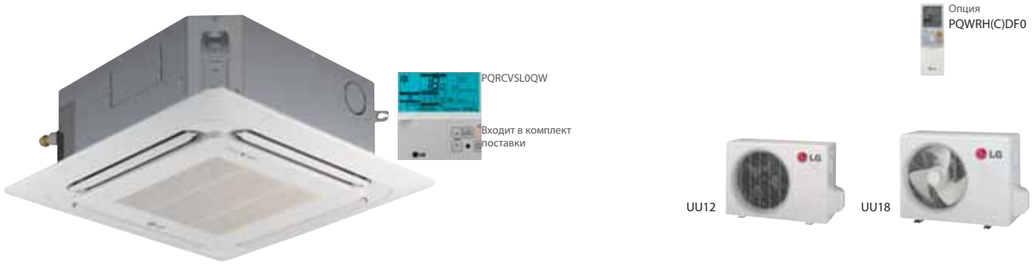

Сделано в Корее

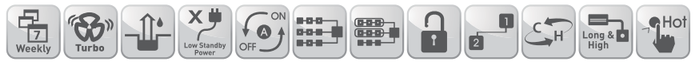

Технические характеристики

Внутренний блок Передняя панель			UT12 NRDR0 PT-UQC	UT18 NQDR0 PT-UQC
Производительность	Охлаждение	кВт	3,3	5
		Бте/ч	11 533	17 913
	Нагрев	кВт	3,75	5,67
		Бте/ч	12 795	19 346
Потребляемая мощность	Охлаждение	кВт	1,29	1,85
	Нагрев	кВт	1,32	1,93
Рабочий ток	Охлаждение/Нагрев	А	0,3	0,3
Электропитание		Ø/В/Гц	1 / 220-240 / 50	1 / 220-240 / 50
EER	Охлаждение		2,62	2,84
COP	Нагрев		2,84	2,94
Диапазон рабочих	Охлаждение	°C	От -5 до +43	От -5 до +43
Температур	Нагрев	°C	От -10 до +24	От -10 до +24
Расход воздуха (Выс/Сред/Низ)		м³/мин	9,5 /8/7	13/12/11
Уровень шума (Выс/Сред/Низ)		дБ(А)±3	38 / 35 / 32	41 / 39 / 37
Дегидратация		л/ч	1,2	2,17
Размеры (ШхВхГ)	Корпус	мм(дюйм)	570x269x570	570x269x570
	Декоративная панель	мм	670x30x670	670x30x670
Масса	Корпус	кг	19	19
	Декоративная панель	кг	3	3
Диаметры трубопроводов	Жидкостный	мм(дюйм)	6,35 (1/4)	6,35 (1/4)
	Газовый	мм(дюйм)	9,52 (3/8)	12,7 (1/2)
	Дренаж		VP25 (Внешн. 32, внутр. 25)	VP25 (Внешн. 32, внутр. 25)

Наружный блок			UU12 ULDR0	UU18 UEDR0
Компрессор	Тип		Ротационный	Ротационный
Хладагент	Количество	г	1200	1300
	Тип		R410A	R410A
Вентилятор	Направление потока		Горизонтальное	Горизонтальное
Уровень шума		дБ(А)±3	47	52
Размеры	Ш x В x Г	мм	770×540×245	870×655×320
Вес нетто		кг	31	52
Диаметры трубопроводов	Жидкостный	мм(дюйм)	6,35 (1/4)	6,35 (1/4)
	Газовый	мм(дюйм)	9,52 (3/8)	12,7 (1/2)
Автоматический выключатель		А	9,52 (3/8)	9,52 (3/8)
Кабель питания (с заземлением)		Кл-во жил x мм²	3×2,5	3×2,5
Межблочный кабель (с заземлением)		Кл-во жил x мм²	4×0,75	4×0,75
Макс. длина трубопроводов/перепад высот		м	15/10	50/30
Электропитание		Ø/В/Гц	1,220~240,50	1,220~240,50
Рабочий ток	Охлаждение / Нагрев	А	5,8/5,95	8,26/8,6
Расход воздуха		м³/мин	26	53
Дозаправка хладагентом (при длине трубопроводов >5м)		г/м	20	35

UT24 / UT30 / UT36 / UT48 / UT60

Стандартная серия
Охлаждение/Нагрев

Сделано в Корее

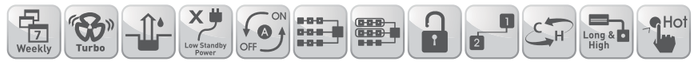

Технические характеристики

Внутренний блок Передняя панель			UT24 NPDR0 PT-UMC	UT30 NPDR0 PT-UMC	UT36 NNDR0 PT-UMC	UT48 NMDR0 PT-UMC	UT60 NMDR0 PT-UMC
Производительность	Охлаждение	кВт	7,0	8,00	10,0	13,40	14,30
		Бте/ч	23,885	27,300	34,100	46,700	48,800
	Нагрев	кВт	7,5	9,00	11,0	14,50	17,00
		Бте/ч	25,591	30,700	37,500	49,476	58,000
Потребляемая мощность	Охлаждение	кВт	2,49	3,62	3,80	5,63	5,90
	Нагрев	кВт	2,60	3,60	3,40	5,05	5,80
Рабочий ток	Охлаждение/Нагрев	А	0,6	0,6	0,6	0,72	0,72
Электропитание		Ø/В/Гц	1 / 220 ~240 / 50	1 / 220 ~240 / 50	1 / 220 ~240 / 50	1 / 220 ~240 / 50	1 / 220 ~240 / 50
EER	Охлаждение		2,81	2,21	2,63	2,43	2,42
COP	Нагрев		2,88	2,50	3,24	2,87	2,93
Диапазон рабочих	Охлаждение	°C	От -5 до 43	От -5 до 43	От -5 до 43	От -5 до 43	От -5 до 43
Температур	Нагрев	°C	От -10 до 24	От -10 до 24	От -10 до 24	От -10 до 24	От -10 до 24
Расход воздуха (Выс/Сред/Низ)		м³/мин	17/15/13	19 / 17 / 15	24 / 22 / 19	34 / 32 / 30	34 / 32 / 30
Уровень шума (Выс/Сред/Низ)		дБ(А)±3	39/37/34	43/40/37	43/40/37	49 / 47 / 43	49 / 47 / 43
Дегидратация		л/ч	2,1	2,5	2,7	4,4	5,5
Размеры (ШхВхГ)	Корпус	мм	840×204×840	840×204×840	840×246×840	840×288×840	840×288×840
	Декоративная панель	мм	950×25×950	950×25×950	950×25×950	950×25×950	950×25×950
Масса	Корпус	кг	21	21	23,5	26	26
	Декоративная панель	кг	5	5	5	5	5
Диаметры трубопроводов	Жидкостный	мм(дюйм)	9,52 (3/8)	9,52 (3/8)	9,52 (3/8)	9,52 (3/8)	9,52 (3/8)
	Газовый	мм(дюйм)	15,88 (5/8)	15,88 (5/8)	15,88(5/8)	15,88(5/8)	15,88(5/8)
	Дренаж		VP25 (Внешн. 32, внутр. 25)	VP25 (Внешн. 32, внутр. 25)	VP25 (Внешн. 32, внутр. 25)	VP25 (Внешн. 32, внутр. 25)	VP25 (Внешн. 32, внутр. 25)

Наружный блок			UU24 UEDR0	UU30 UEDR0	UU37 UEDR0	UU48 U3DR0	UU60 U3DR0
Компрессор	Тип		Ротационый	Ротационый	Ротационый	Ротационый	Ротационый
Хладагент	Количество	г	1950	1870	2450	3300	3500
	Тип		R410A	R410A	R410A	R410A	R410A
Вентилятор	Направление потока		Горизонтальное	Горизонтальное	Горизонтальное	Горизонтальное	Горизонтальное
Уровень шума		дБ(А)±3	52	53	52	55	55
Размеры	Ш x В x Г	мм	870×808×320	870×808×320	870x1060x320	950×1380×330	950×1380×330
Вес нетто		кг	60	64	85	105	105
Диаметры трубопроводов	Жидкостный	мм(дюйм)	9,52(3/8)	9,52(3/8)	9,52 (3/8)	9,52 (3/8)	9,52 (3/8)
	Газовый	мм(дюйм)	15,88 (5/8)	15,88 (5/8)	15,88 (5/8)	15,88 (5/8)	15,88 (5/8)
Кабель питания (с заземлением)		Кл-во жил x мм²	3×2,5	3×3,5	4×2,5	4×2,5	4×2,5
Межблочный кабель (с заземлением)		Кл-во жил x мм²	4×0,75	4×0,75	4×0,75	4×0,75	4×0,75
Макс. длина трубопроводов/перепад высот		м	40/30	50/30	50/30	50/30	40/30
Электропитание		Ø/В/Гц	1,220~240,50	1,220~240,50	3,380~415,50	3,380~415,50	3,380~415,50
Рабочий ток	Охлаждение / Нагрев	А	11,4/12,6	17,2/16,3	7,5/7,7	6,5/6,4	6,9/6,7
Расход воздуха		м³/мин	53	53	32×2	55×2	55×2
Дозаправка хладагентом (при длине трубопроводов>7,5 м)		г/м	45	45	45	50	50

БЛОКИ КАНАЛЬНОГО ТИПА

Скрытые в пространстве за подшивным потолком блоки канального типа применяются для индивидуального или зонального кондиционирования одного или нескольких помещений ресторанов, небольших концертных залов, холлов гостиниц или коттеджей. Внутренний блок можно разместить в любом удобном месте, независимо от планировки помещения, что позволяет оставлять интерьер без изменений.

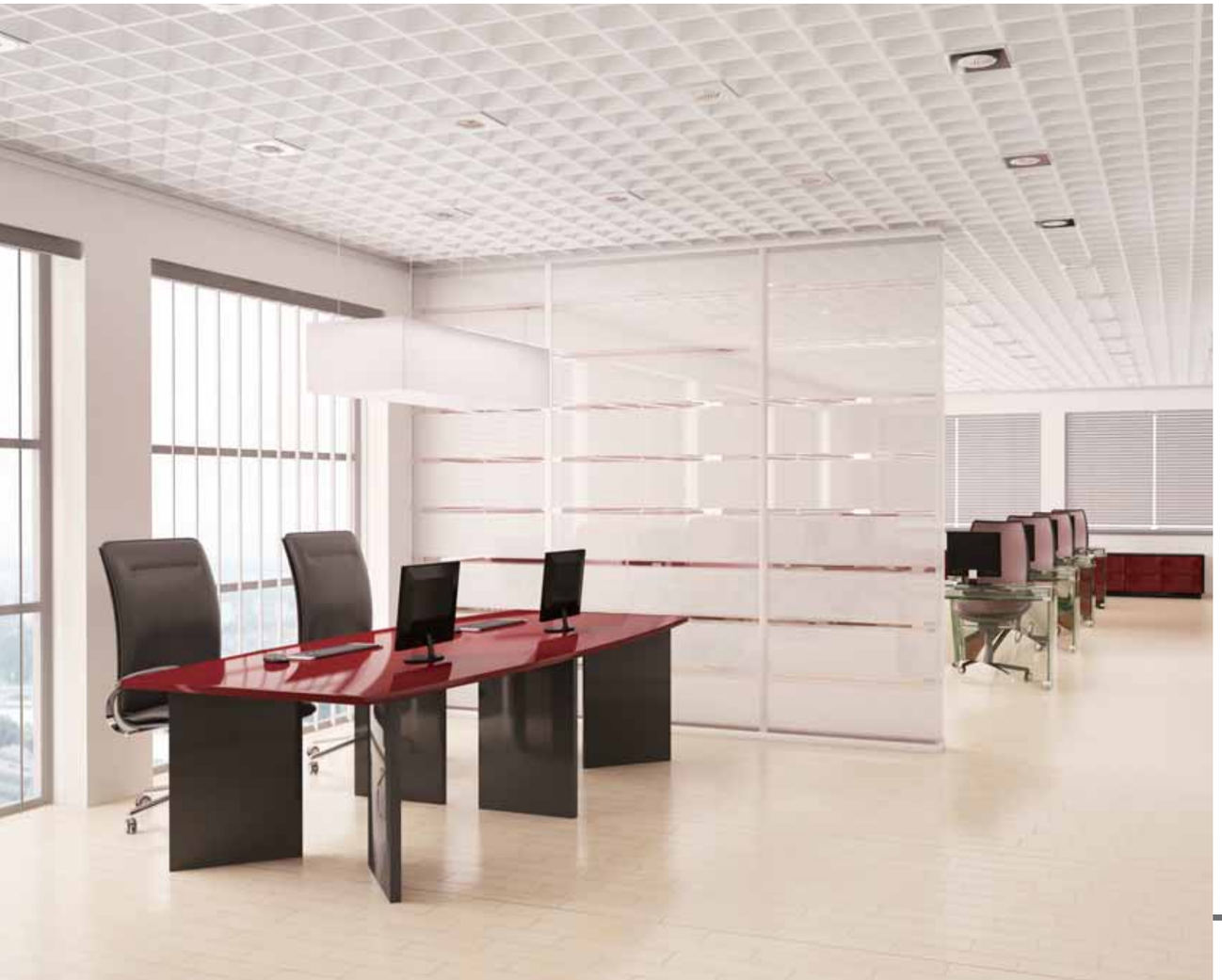

Сохранение дизайна интерьера

Скрытый монтаж блоков канального типа позволяет оставить интерьер помещения в первозданном виде

Регулирование внешнего статического давления

Расход воздуха и уровень шума всегда поддерживаются на уровне расчетного значения независимо от изменения внешнего статического давления. Эта технология позволяет:

- оптимизировать монтаж системы воздуховодов;
- обеспечить поддержание требуемой производительности и уровня шума;
- сократить номенклатуру блоков.

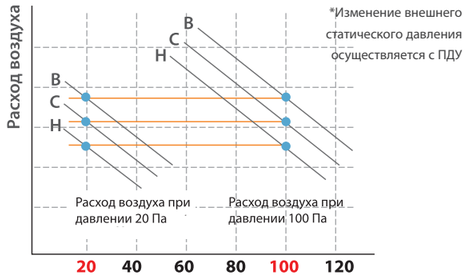

Высоконапорный дренажный насос (опция)

Конструкция блока позволяет оперативно установить дренажный насос для отвода конденсата. Данный насос обеспечивает эффективный отвод конденсата. Применение этого компактного насоса с напором до 700 мм позволяет значительно упростить дренажную систему. В комплект поставки не входит, приобретается дополнительно.

Коды для заказа в зависимости от типа корпуса: ABDPE (шасси E), ABDPG (шасси G/H/R)

(Код изделия :ABDPG)

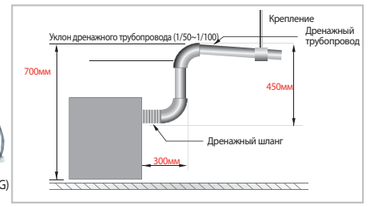

Управление по двум термодатчикам

Температура воздуха на всасывании у смонтированного внутреннго блока может существенно отличаться от температуры воздуха в помещении. Управление работой блока по двум температурным датчикам позволяет использовать один из двух вариантов управления работой системы. Выбор того или иного режима осуществляется с помощью изменения настроек на проводном ЖК-пульте. Один температурный датчик находится непосредственно на внутреннем блоке, второй - на пульте ДУ.

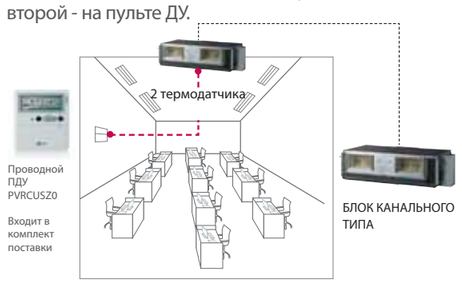

Зональное управление (опция)

Температура воздуха во всех зонах контролируется индивидуально, значительно экономя потребление электроэнергии. Подключив термостатические датчики и воздушные заслонки к центральной плате управления, компрессор и привод вентилятора внутреннего блока будут управляться от термостатического датчика каждой зоны.

(Заслонки и термостатические датчики приобретаются отдельно у сторонних производителей).

(Код изделия :ABZCA)

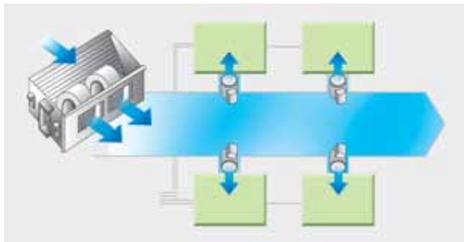

UB18 / UB24 / UB30

PVRCUSZ0

Входит в комплект поставки

UU18

UU24
UU30

Опция
PQWRH(C)DF0
Управление через проводной ПДУ. Приобретается дополнительно.

Сделано в Корее

Технические характеристики

Внутренний блок			UB18 NHDR0	UB24 NHDR0	UB30 NGDR0
Производительность	Охлаждение	кВт	5,00	7,00	8,00
		Бте/ч	16,890	22,179	27,300
	Нагрев	кВт	5,8	7,4	9,00
		Бте/ч	19,800	26,410	30,700
Потребляемая мощность	Охлаждение	кВт	1,96	2,49	3,60
	Нагрев	кВт	2,18	2,60	3,20
Рабочий ток	Охлаждение/Нагрев	А	0,92	0,92	1,34
Электропитание		Ø/В/Гц	1 / 220 ~240 / 50	1 / 220 ~240 / 50	1 / 220 ~240 / 50
EER	Охлаждение		2,53	2,61	2,22
COP	Нагрев		2,66	2,85	2,81
Диапазон рабочих	Охлаждение	°C	От -5 до 43	От -5 до 43	От -5 до 43
Температур	Нагрев	°C	От -10 до 24	От -10 до 24	От -10 до 24
Расход воздуха (Выс/Сред/Низ)		м³/мин	16,5/14,5/13	18/16,5/14	26,5/23/20
Уровень шума (Выс/Сред/Низ)		дБ(А)±3	36/34/32	38/36/34	34/38/35
Дегидратация		л/ч	1,59	2,5	3,3
Размеры (ШхВхГ)	Корпус	мм	880×260×450	880×260×450	1180×298×450
Масса	Корпус	кг	35	35	38
Диаметр трубопроводов	Жидкостный	мм(дюйм)	6,35 (1/4)	9,52 (3/8)	9,52 (3/8)
	Газовый	мм(дюйм)	12,7 (1/2)	15,88 (5/8)	15,88 (5/8)
	Дренаж		VP25 (Внешн. 32, внутр. 25)	VP25 (Внешн. 32, внутр. 25)	VP25 (Внешн. 32, внутр. 25)
Внешнее статическое давление вентилятора		Па	80	80	100

Наружный блок			UU18 UEDR0	UU24 UEDR0	UU30 UEDR0
Компрессор	Тип		Ротационный	Ротационный	Ротационный
Хладагент	Количество	г	1300	1950	1870
	Тип		R410A	R410A	R410A
Вентилятор	Направление потока		Горизонтальное	Горизонтальное	Горизонтальное
Уровень шума		дБ(А)±3	52	52	53
Размеры	Ш x В x Г	мм	870x655x320	870x808x320	870x808x320
Вес нетто	Outdoor	кг	52	60	64
Диаметр трубопроводов	Жидкостный	мм(дюйм)	6,35 (1/4)	9,52 (3/8)	9,52 (3/8)
	Газовый	мм(дюйм)	12,7 (1/2)	15,88 (5/8)	15,88 (5/8)
Кабель питания (с заземлением)		Кл-во жил x мм²	3x2,5	3x2,5	3x3,5
Межблочный кабель (с заземлением)		Кл-во жил x мм²	4x0,75	4x0,75	4x0,75
Макс. длина трубопроводов/перепад высот		м	50/30	40/30	50/30
Электропитание		Ø/В/Гц	1 / 220-240 / 50	1 / 220-240 / 50	1 / 220-240 / 50
Рабочий ток	Охлаждение / Нагрев	А	8,83/6,54	11,4/12,6	17,2/16,3
Расход воздуха		м³/мин	53	53	53
Дозаправка хладагентом (при длине трубопроводов>7,5м)		г/м	35 (при длине трубопроводов > 5м)	45	45

UB36 / UB48 / UB60

PVRCUSZ0

Входит в комплект поставки

UU37

UU48
UU60

Опция
PQWRH(C)DF0
Управление через проводной ПДУ. Приобретается дополнительно.

Сделано в Корее

Технические характеристики

Внутренний блок			UB36 NGDR0	UB48 NRDR0	UB60 NRDR0
Производительность	Охлаждение	кВт	10,0	13,40	14,30
		Бте/ч	34,100	46,700	50,800
	Нагрев	кВт	11,0	16,00	17,50
		Бте/ч	37,500	54,600	59,700
Потребляемая мощность	Охлаждение	кВт	4,00	5,84	6,30
	Нагрев	кВт	3,60	5,20	5,00
Рабочий ток	Охлаждение/Нагрев	А	1,42	3,65	3,65
Электропитание		Ø/В/Гц	1 / 220 ~240 / 50	1 / 220 ~240 / 50	1 / 220 ~240 / 50
EER	Охлаждение		2,50	2,35	2,37
COP	Нагрев		3,06	3,08	3,50
Диапазон рабочих	Охлаждение	°C	От -5 до 43	От -5 до 43	От -5 до 43
Температур	Нагрев	°C	От -10 до 24	От -10 до 24	От -10 до 24
Расход воздуха (Выс/Сред/Низ)		м³/мин	32/29/26	40/35/30	50/45/40
Уровень шума (Выс/Сред/Низ)		дБ(А)±3	42/39/36	44/42/40	46/44/42
Дегидратация		л/ч	4,0	6,0	6,5
Размеры (ШхВхГ)	Корпус	мм	1180×298×450	1230×380×590	1230×380×590
Масса	Корпус	кг	38	60	62
Диаметр трубопроводов	Жидкостный	мм(дюйм)	9,52 (3/8)	9,52 (3/8)	9,52 (3/8)
	Газовый	мм(дюйм)	15,88(5/8)	15,88(5/8)	15,88(5/8)
	Дренаж		VP25 (Внешн. 32, внутр. 25)	VP25 (Внешн. 32, внутр. 25)	VP25 (Внешн. 32, внутр. 25)
Внешнее статическое давление вентилятора		Па	100	150	150

Наружный блок			UU37 UEDR0	UU48 U3DR0	UU60 U3DR0
Компрессор	Тип		Спиральный	Спиральный	Спиральный
Хладагент	Количество	г	2450	3300	3500
	Тип		R410A	R410A	R410A
Вентилятор	Направление потока		Горизонтальное	Горизонтальное	Горизонтальное
Уровень шума		дБ(А)±3	52	55	55
Размеры	Ш x В x Г	мм	870×1060×320	950×1380×330	950×1380×330
Вес нетто		кг	85	105	105
Диаметр трубопроводов	Жидкостный	мм(дюйм)	9,52 (3/8)	9,52 (3/8)	9,52 (3/8)
	Газовый	мм(дюйм)	15,88 (5/8)	15,88 (5/8)	15,88 (5/8)
Кабель питания (с заземлением)		Кл-во жил x мм²	4×2,5	4×2,5	4×2,5
Межблочный кабель (с заземлением)		Кл-во жил x мм²	4×0,75	4×0,75	4×0,75
Макс. длина трубопроводов/перепад высот		м	50/30	50/30	40/30
Электропитание		Ø/В/Гц	3,380~415,50	3,380~415,50	3,380~415,50
Рабочий ток	Охлаждение / Нагрев	А	7,5/7,7	6,5/6,4	6,9/6,7
Расход воздуха		м³/мин	32×2	55×2	55×2
Дозаправка хладагентом (при длине трубопроводов>7,5м)		г/м	45	50	50

БЛОКИ НАПОЛЬНО-ПОТОЛОЧНОГО И ПОТОЛОЧНОГОТИПА

Внутренние блоки напольно-потолочного типа возможно устанавливать в различных местах помещения, например, вертикально на полу или горизонтально под потолком. Данные блоки имеют высокую тепло и холодопроизводительность и широко применяются в офисах, конференц-залах, холлах гостиниц, а также магазинах и торговых центрах. Блоки потолочного типа имеют большую мощность и могут устанавливаться только горизонтально под потолком.

НАПОЛЬНО-ПОТОЛОЧНОГО И ПОТОЛОЧНОГО ТИПА

Технологичный монтаж

Блоки напольно-потолочного и потолочного типа могут быть установлены как горизонтально под потолком, так и вертикально на стене. Таким образом, можно сэкономить пространство помещения при монтаже этих блоков в офисных и торговых помещениях

Привод вентилятора BLDC

Привод вентилятора типа BLDC имеет более широкий рабочий диапазон частот вращения, чем обычный привод переменного тока.

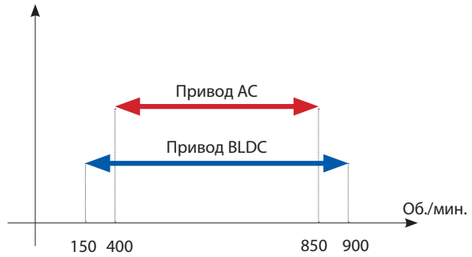

*Для блока производительностью 5 кВт

Управление воздухораспределением

Воздухораспределение в горизонтальной плоскости
Направление подачи воздушного потока в горизонтальной плоскости регулируется вручную поворотом направляющих жалюзи.

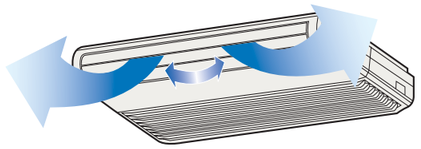

Горизонтальное распределение воздуха

Воздухораспределение в вертикальной плоскости
Направление подачи воздушного потока в вертикальной плоскости регулируется с помощью пульта дистанционного управления.

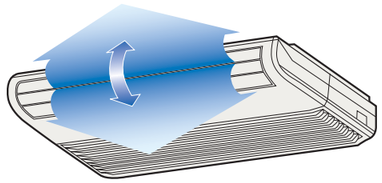

Вертикальное распределение воздуха

Удобная очистка фильтра

В случае необходимости очистки воздушного фильтра, на внутреннем блоке загорится сигнал - Filter Cleaning Alarm.

Система предупреждения срабатывает через 2400 часов работы блока
※ Модели UV18, UV24, UV30, UV36, UV48 и UV60

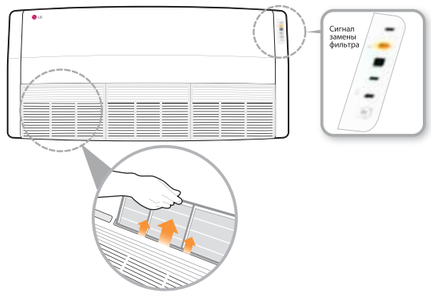

Быстрая замена фильтра

БЛОКИ НАПОЛЬНО-ПОТОЛОЧНОГО И ПОТОЛОЧНОГО ТИПА

Эффективное распределение воздуха

Независимо от расположения внутреннего блока, воздушный поток распределеятся в трех направлениях, тем самым, обеспечивая быстрое охлаждение или нагрев в помещении.

Охлаждение

Нагрев

Потолочный монтаж

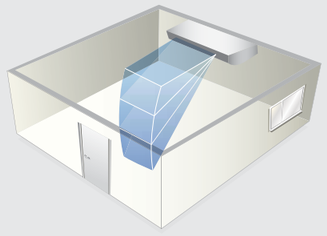

Монтаж у стены

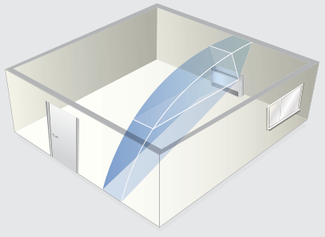

Управление по двум термодатчикам

Температура воздуха на всасывании у смонтированного внутреннго блока может существенно отличаться от температуры воздуха в помещении. Управление работой блока по двум температурным датчикам позволяет использовать один из двух температурных режимов. Выбор температурного режима осуществляется с помощью изменения настроек на проводном ЖК-пульте (опция). Один температурный датчик находится непосредственно на внутреннем блоке, второй - на пульте ДУ.

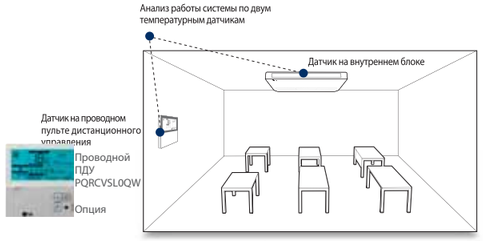

Проводной ПДУ приобретается отдельно. В комплект поставки не входит.

UV12

Проводной ПДУ PQRCVSL0QW

Опция

PQWRHSF0

Входит в комплект поставки

UU12

Сделано в Корее

Технические характеристики

Внутренний блок			UV12 NEDR0
Производительность	Охлаждение	кВт	3,3
		Бте/ч	11 157
	Нагрев	кВт	3,75
		Бте/ч	12 795
Потребляемая мощность	Охлаждение	кВт	1,3
	Нагрев	кВт	1,32
Рабочий ток	Охлаждение/Нагрев	А	0,13
Электропитание		Ø/В/Гц	1 / 220-240 / 50
EER	Охлаждение		2,52
COP	Нагрев		2,84
Диапазон рабочих	Охлаждение	°C	От -5 до +43
Температур	Нагрев	°C	От -10 до +24
		$м^3$/мин	9,2 / 7,6 / 6,9
Уровень шума (Выс/Сред/Низ)		дБ(А)±3	40 / 36 / 31
Дегидратация		л/ч	1,2
Размеры (ШхВхГ)	Корпус	мм(дюйм)	900x200x490
Масса	Корпус	кг	13,7
Диаметр трубопроводов	Жидкостный	мм(дюйм)	6,35 (1/4)
	Газовый	мм(дюйм)	9,52 (3/8)

Наружный блок			UU12 ULDR0
Компрессор	Тип		Ротационный
Хладагент	Количество	г	1200
	Тип		R410A
Вентилятор	Направление потока		Горизонтальное
Уровень шума		дБ(А)±3	47
Размеры	Ш x В x Г	мм(дюйм)	770×540×245
Вес нетто		кг	31
Диаметр трубопроводов	Жидкостный	мм(дюйм)	6.35 (1/4)
	Газовый	мм(дюйм)	9.52 (3/8)
Кабель питания (с заземлением)		Кл-во жил x $мм^2$	3×2.5
Межблочный кабель (с заземлением)		Кл-во жил x $мм^2$	4×0.75
Макс. длина трубопроводов/перепад высот		м	15/10
Электропитание		Ø/В/Гц	1,220~240,50
Рабочий ток	Охлаждение / Нагрев	А	5.84/5.92
Расход воздуха		М3/мин	26
Дозаправка хладагентом (при длине трубопроводов>5м)		г/м	20

UV18 / UV24 / UV30

PQWRHSF0

Входит в комплект поставки

Проводной ПДУ PQRCVSL0QW

Опция

UU18

UU24
UU30

Сделано в Корее

Технические характеристики

Внутренний блок			UV18 NBDR0	UV24 NBDR0	UV30 NBDR0
Производительность	Охлаждение	кВт	5	7	8
		Бте/ч	15 184	22 179	26 600
	Нагрев	кВт	5,4	7,3	8,8
		Бте/ч	18 425	24 909	30 000
Потребляемая мощность	Охлаждение	кВт	1,84	2,49	3,53
	Нагрев	кВт	2	2,60	3,65
Рабочий ток	Охлажден./Нагрев	А	0,56	0,56	0,56
Электропитание		Ø/В/Гц	1 / 220-240 / 50	1 / 220-240 / 50	1 / 220-240 / 50
EER	Охлаждение		2,42	2,61	2,21
COP	Нагрев		2,70	2,81	2,41
Диапазон рабочих	Охлаждение	°C	От -5 до +43	От -5 до +43	От -5 до +43
Температур	Нагрев	°C	От -10 до +24	От -10 до +24	От -10 до +24
		$м^3$/мин	13,5 / 12 / 11	15 / 13,5 / 12	18 / 16 / 14
Уровень шума (Выс/Сред/Низ)		дБ(А)±3	43 / 40 / 37	45 / 42 / 39	45 / 42 / 39
Дегидратация		л/ч	1,42	3,2	3,5
Размеры (ШхВхГ)	Корпус	мм(дюйм)	1200x205x615	1200x205x615	1200x205x615
Масса	Корпус	кг	30	30	30
Диаметр трубопроводов	Жидкостный	мм(дюйм)	6,35 (1/4)	9,52 (3/8)	9,52 (3/8)
	Газовый	мм(дюйм)	12,7 (1/2)	15,88 (5/8)	15,88 (5/8)

Наружный блок			UU18 UEDR0	UU24 UEDR0	UU30 UEDR0
Компрессор	Тип		Ротационный	Ротационный	Ротационный
Хладагент	Количество	г	1300	1950	1870
	Тип		R410A	R410A	R410A
Вентилятор	Направление потока		Горизонтальное	Горизонтальное	Горизонтальное
Уровень шума		дБ(А)±3	52	52	53
Размеры	Ш x В x Г	мм(дюйм)	870x655x320	870x808x320	870x808x320
Вес нетто		кг	52	60	64
Диаметр трубопроводов	Жидкостный	мм(дюйм)	6,35 (1/4)	9,52(3/8)	9,52(3/8)
	Газовый	мм(дюйм)	12,7 (1/2)	15,88 (5/8)	15,88 (5/8)
Кабель питания (с заземлением)		Кл-во жил x $мм^2$	3x2,5	3×2,5	3×3,5
Межблочный кабель (с заземлением)		Кл-во жил x $мм^2$	4×0,75	4×0,75	4×0,75
Макс. длина трубопроводов/перепад высот		м	50/30	40/30	50/30
Электропитание		Ø/В/Гц	1,220~240,50	1,220~240,50	1,220~240,50
Рабочий ток	Охлаждение / Нагрев	А	8,16/8,91	11,4/12,6	17,2/16,3
Расход воздуха		$м^3$/мин	53	53	53
Дозаправка хладагентом (при длине трубопроводов>7,5м)		г/м	35 (При длине трубопроводов > 5м)	45	45

UV36 / UV48 / UV60

UV36

PQWRHSF0

Входит в комплект поставки

Проводной ПДУ PQRCVSL0QW

Опция

UV48 UV60

PQWRHSF0

Входит в комплект поставки

UU37

UU48
UU60

Сделано в Корее

Технические характеристики

Внутренний блок			UV36 NKDR0	UV48 NLDR0	UV60 NLDR0
Производительность	Охлаждение	кВт	10	13,4	14,3
		Бте/ч	34 100	45 000	48 800
	Нагрев	кВт	11	15	17
		Бте/ч	37 500	51 182	58 000
Потребляемая мощность	Охлаждение	кВт	3,72	5,3	5,9
	Нагрев	кВт	3,78	5	5,8
Рабочий ток	Охлажден./Нагрев	А	0,97	0,67*2	0,67*2
Электропитание		Ø/В/Гц	1 / 220-240 / 50	1 / 220-240 / 50	1 / 220-240 / 50
EER	Охлаждение		2,69	2,49	2,42
COP	Нагрев		2,91	3	2,93
Диапазон рабочих	Охлаждение	°C	От -5 до +43	От -5 до +43	От -5 до +43
Температур	Нагрев	°C	От -10 до +24	От -10 до +24	От -10 до +24
		$м^3$/мин	29 / 27 / 24	36 / 34 / 32	38 / 36 / 34
Уровень шума (Выс/Сред/Низ)		дБ(А)±3	44 / 42 / 40	54 / 52 / 50	56 / 54 / 52
Дегидратация		л/ч	3,5	5,8	6,2
Размеры (ШхВхГ)	Корпус	мм(дюйм)	1350x630x220	1750x630x220	1750x630x220
Масса	Корпус	кг	35	45	45
Диаметр трубопроводов	Жидкостный	мм(дюйм)	9,52 (3/8)	9,52 (3/8)	9,52 (3/8)
	Газовый	мм(дюйм)	15,88 (5/8)	15,88 (5/8)	15,88 (5/8)

Наружный блок			UU37 UEDR0	UU48 U3DR0	UU60 U3DR0
Компрессор	Тип		Спиральный	Спиральный	Спиральный
Хладагент	Количество	г	2450	3300	3500
	Тип		R410A	R410A	R410A
Вентилятор	Направление потока		Горизонтальное	Горизонтальное	Горизонтальное
Уровень шума		дБ(А)±3	52	55	55
Размеры	Ш x В x Г	мм(дюйм)	870x1060x320	950x1380x330	950x1380x330
Вес нетто		кг	85	105	105
Диаметр трубопроводов	Жидкостный	мм(дюйм)	9,52 (3/8)	9,52 (3/8)	9,52 (3/8)
	Газовый	мм(дюйм)	15,88 (5/8)	15,88 (5/8)	15,88 (5/8)
Кабель питания (с заземлением)		Кл-во жил x $мм^2$	4×2,5	4×2,5	4×2,5
Межблочный кабель (с заземлением)		Кл-во жил x $мм^2$	4×0,75	4×0,75	4×0,75
Макс. длина трубопроводов/перепад высот		м	50/30	50/30	40/30
Электропитание		Ø/В/Гц	3,380~415,50	3,380~415,50	3,380~415,50
Рабочий ток	Охлаждение / Нагрев	А	7,5/7,7	6,5/6,4	6,9/6,7
Расход воздуха		$м^3$/мин	32×2	55×2	55×2
Дозаправка хладагентом (при длине трубопроводов>7,5м)		г/м	45	50	50

БЛОКИ КОЛОННОГО ТИПА

Внутренние блоки колонного типа отлично гармонируют с отделкой любого помещения. Являются оптимальным решением для кондиционирования кафе, обеденных залов гостиниц и отелей, а также холлов, торговых залов и небольших промышленных цехов.

Система очистки воздуха PLASMA

Система очистки воздуха Plasma не только удаляет микроскопические загрязнители и пыль, но также убивает домашних клещей, удаляет пыльцу и шерсть животных, предотвращая аллергические заболевания, например, астму. Эту систему можно использовать для очистки воздуха даже при выключенной функции охлаждения.

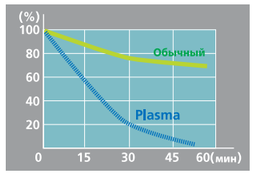

Удаление пыли
Взвешенные частицы пыли в замкнутом помещении эффективно удаляются системой очистки воздуха Plasma.

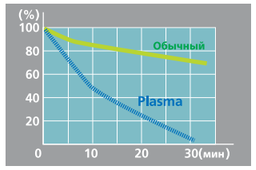

Удаление запахов
Оснащенный системой очистки воздуха Plasma внутренний блок системы кондиционирования LG Electronics эффективно удаляет концентрированный табачный запах, что было подтверждено сенсорными анализами, проведенными в Корее и Японии.

Удаление аллергенов
Клинические тесты показали, что при использовании системы очистки воздуха Plasma процент удовлетворенных участников эксперимента составил 82%.
По оценке организации CSIRO, Австралия (DBCE Doc 98/204). Протестировано Корейским институтом исследования продуктов питания, Японским центром окружающей среды и Университетским Колледжем Медицины Юонсей (лаборатория по изучению аллергии).

Антибактериальный фильтр

Дезинфицирует воздух и предотвращает размножение бактерий, создавая здоровую атмосферу в помещении.

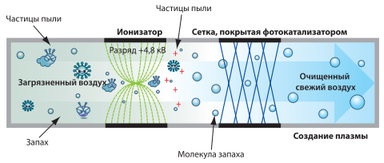

Четырехстороннее воздухораспределение (модели P03AH и P05AH)

Теплый или холодный воздух может равномерно распределяться по помещению при использовании функции Auto Swing, которая обеспечивает воздухораспределение в 4-х направлениях

Сенсорный экран

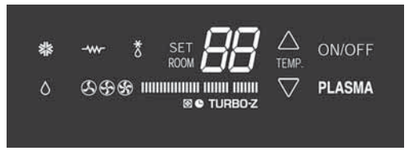

Блокировка клавиатуры контроллера

Эта функция позволяет защитить систему управления от детей или несанкционированного нажатия клавиш управления кондиционером. При этом управление кондиционером может осуществляться с ПДУ.
- Все клавиши на панели управления кондиционером блокируются.
- Управление кондиционером осуществляется только дистанционно с помощью ПДУ.

Подсоединение воздуховодов (модель P08AH)

В зависимости от планировки и размеров помещения к блоку можно подсоединить воздуховод, который позволяет более эффективно охлаждать кондиционируемое помещение.

P03AH / P05AH

PQWRHSF0

Входит в комплект поставки

PQWRHSF0

Входит в комплект поставки

Сделано в Корее

P03AH

P05AH

Технические характеристики

Внутренний блок

			P03AH NF1R0	P05AH NT0R0
Производительность	Охлаждение	кВт	8,14	13,48
		Бте/ч	27 800	46 000
	Нагрев	кВт	8,14	14,06
		Бте/ч	27 800	48 000
	Электронагреватель	кВт	2	4
Потребляемая мощность	Охлаждение	кВт	2,8	5,3
	Нагрев	кВт	2,8	5
	Электронагреватель	кВт	2	4
Рабочий ток	Охлаждение	А	13	9,5
	Нагрев	А	13	9
	Электронагреватель	А	8,7	18,2
Электропитание	Только внутр. блок	Ø/В/Гц	1 / 220-240 / 50	1 / 220-240 / 50
	Электронагреватель	Ø/В/Гц	1 / 220-240 / 50	1 / 220-240 / 50
EER	Охлаждение		2,91	2,54
COP	Нагрев		2,91	2,81
Диапазон рабочих температур	Охлаждение	°C	От -5 до +48	От -5 до +48
	Нагрев	°C	От -10 до +24	От -10 до +24
Расход воздуха (Выс/Сред/Низ)		$м^3$/мин	19/16/13	30/28/26
Уровень шума (Выс/Сред/Низ)	Расстояние 1м	дБ(А)±3	50/45/40	53/51/48
Дегидратация		л/ч	3,3	6
Размеры (ШхВхГ)	Корпус	мм	570x1820x317	590x1850x440
Масса	Корпус	кг	33	60
Диаметр трубопроводов	Жидкостный	мм(дюйм)	9,52 (3/8)	9,52 (3/8)
	Газовый	мм(дюйм)	15,88 (5/8)	19,05 (3/4)

Наружный блок

			P03AH UR1R0	P05AH UT0R0
Электропитание		Ø/В/Гц	1 / 220-240 / 50	3 / 380-415 / 50
Хладагент	Тип		R410A	R410A
Вентилятор	Направление потока		Горизонтальное	Горизонтальное
Расход воздуха		$м^3$/мин	58	104
Уровень шума		дБ(А)±3	58	58
Габаритные размеры	ШхВхГ	мм	870×800×320	900×1160×370
Масса		кг	63	90
Диаметр трубопроводов	Жидкостный	мм(дюйм)	9.52 (3/8)	9.52 (3/8)
	Газовый	мм(дюйм)	15.88 (5/8)	19.05 (3/4)
Кабель питания (с заземлением)		Кл-во жил x $мм^2$	3 x 4,0	3 x 4,0
Межблочный кабель (с заземл.)		Кл-во жил x $мм^2$	4 x 0,75	4 x 1,25
Макс. длина трубопроводов		м	30	40
Макс. перепад высот		м	20	25
Дозаправка хладагентом (при длине трубопроводов > 5м)		г/м	30	40

P08AH

PQWRHSF0

Входит в комплект поставки

Сделано в Корее

P08AH

Технические характеристики

Внутренний блок

			P08AH NF1R0
Производительность	Охлаждение	кВт	20
		Бте/ч	68,200
	Нагрев	кВт	21.1
		Бте/ч	72,000
	Электронагреватель	кВт	10
Потребляемая мощность	Охлаждение	кВт	7
	Нагрев	кВт	6
	Электронагреватель	кВт	10
Рабочий ток	Охлаждение	А	11.1
	Нагрев	А	10.0
	Электронагреватель	А	15.2
Электропитание		Ø/В/Гц	1 / 220-240 / 50
	Электронагреватель	Ø/В/Гц	3 / 380-415 / 50
EER	Охлаждение		2.86
COP	Нагрев		3.52
Диапазон рабочих Температур	Охлаждение	°C	От -5 до 48
	Нагрев	°C	От -10 до 24
Расход воздуха (Выс/Сред/Низ)		$м^3$/мин	57/-/48
Уровень шума (Выс/Сред/Низ)		дБ(А)±3	62/-/59
Дегидратация		л/ч	8.1
Размеры(Ш x В x Г)	Корпус	мм	1,050×1,880×495
Масса	Корпус	кг	132
Диаметр трубопроводов	Жидкостный	мм(дюйм)	9.52 (3/8)
	Газовый	мм(дюйм)	19.05 (3/4)

Наружный блок

			P08AH UF1R0
Электропитание		Ø/В/Гц	1 / 220-240 / 50
Хладагент	Тип		R410A
Вентилятор	Направление потока		Горизонтальное
Расход воздуха		$м^3$/мин	58
Уровень шума		дБ(А)±3	58
Габаритные размеры	ШхВхГ	мм	870×800×320
Масса		кг	63
Диаметр трубопроводов	Жидкостный	мм(дюйм)	9.52 (3/8)
	Газовый	мм(дюйм)	15.88 (5/8)
Кабель питания (с заземлением)		Кл-во жил x $мм^2$	5 x 6,0
Межблочный кабель (с заземл.)		Кл-во жил x $мм^2$	4 x 1,25
Макс. длина трубопроводов		м	30
Макс. перепад высот		м	20
Дозаправка хладагентом (при длине трубопроводов > 5м)		г/м	30

4-Х ПОТОЧНЫЕ БЛОКИ КАССЕТНОГО ТИПА

UT12 NRDR0 CT12 NR2R0

No.	Описание
1	Декоративная панель (PT-UQC)
2	Воздухозаборная решетка
3	Воздухораспределительная решетка
4	Подсоединение газового трубопровода
5	Подсоединение жидкостного трубопровода
6	Подсоединение дренажного шланга
7	Подключение кабеля электропитания
8	Подача свежего воздуха (Ø70)

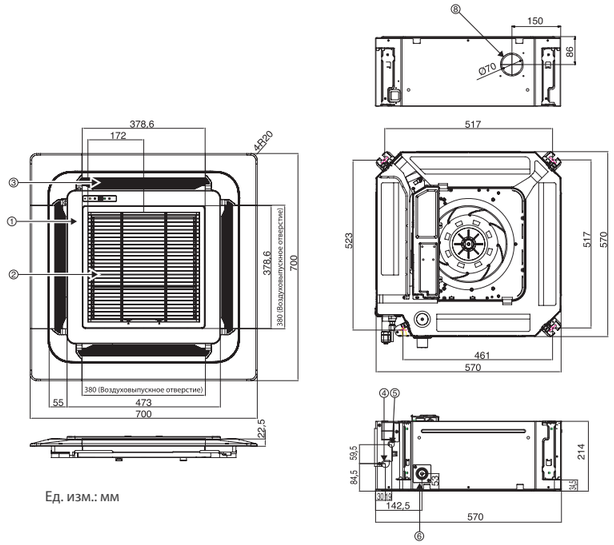

Ед. изм.: мм

UT24 NPDR0 CT24 NP2R0
UT30 NPDR0 UT30W NP2R0

No.	Описание
1	Декоративная панель (PT-UMC)
2	Воздухозаборная решетка
3	Воздухораспределительная решетка
4	Подсоединение газового трубопровода
5	Подсоединение жидкостного трубопровода
6	Подсоединение дренажного шланга
7	Подключение кабеля электропитания
8	Подача свежего воздуха (Ø70)

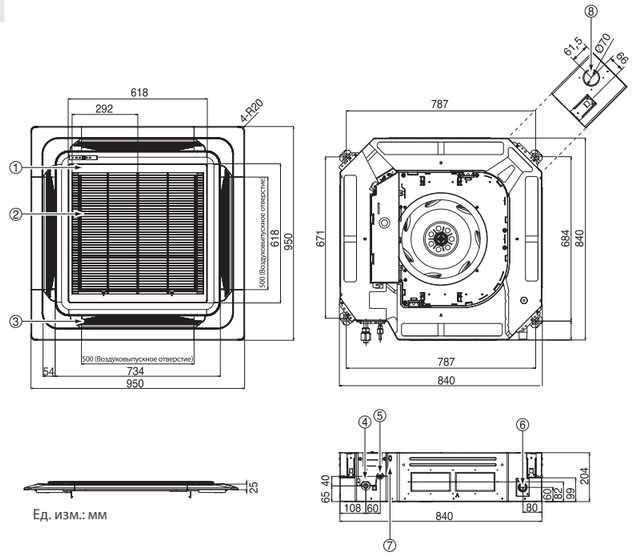

Ед. изм.: мм

UT18 NQDR0 CT18 NQ2R0

No.	Описание
1	Декоративная панель (PT-UQC)
2	Воздухозаборная решетка
3	Воздухораспределительная решетка
4	Подсоединение газового трубопровода
5	Подсоединение жидкостного трубопровода
6	Подсоединение дренажного шланга
7	Подключение кабеля электропитания
8	Подача свежего воздуха (Ø70)

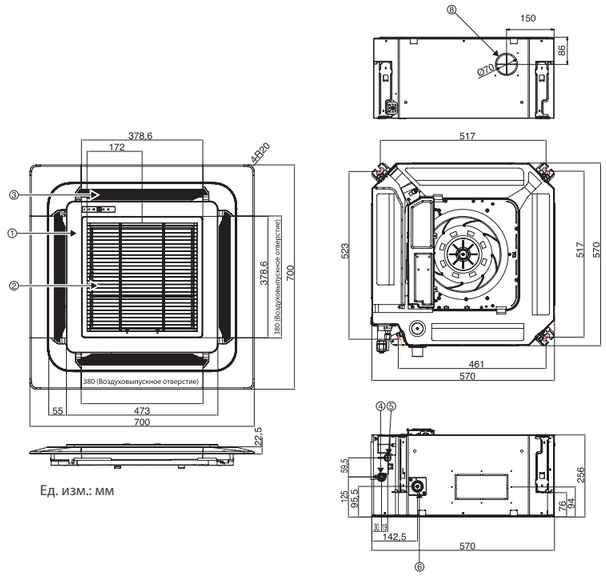

Ед. изм.: мм

UT36 NNDR0 UT36W NN2R0

No.	Описание
1	Декоративная панель (PT-UMC)
2	Воздухозаборная решетка
3	Воздухораспределительная решетка
4	Подсоединение газового трубопровода
5	Подсоединение жидкостного трубопровода
6	Подсоединение дренажного шланга
7	Подключение кабеля электропитания
8	Подача свежего воздуха (Ø70)

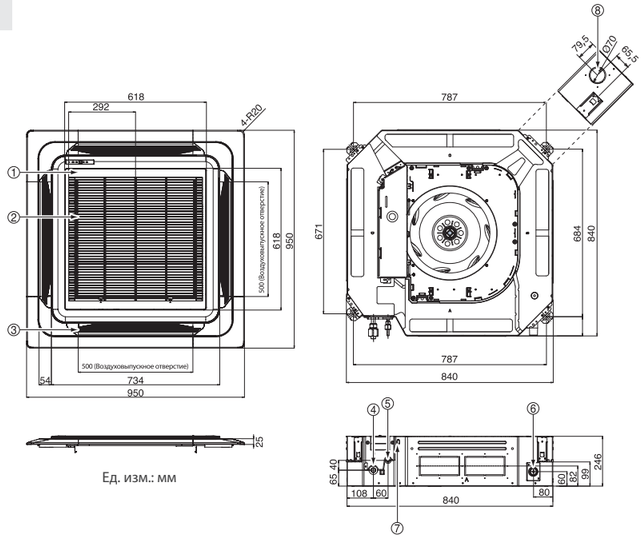

Ед. изм.: мм

ГАБАРИТНЫЕ РАЗМЕРЫ ВНУТРЕННИХ БЛОКОВ
4-Х ПОТОЧНЫЕ БЛОКИ КАССЕТНОГО ТИПА

UT48 NMDR0
UT60 NMDR0
UT42W NM2R0
UT48W NM2R0
UT60W NM2R0

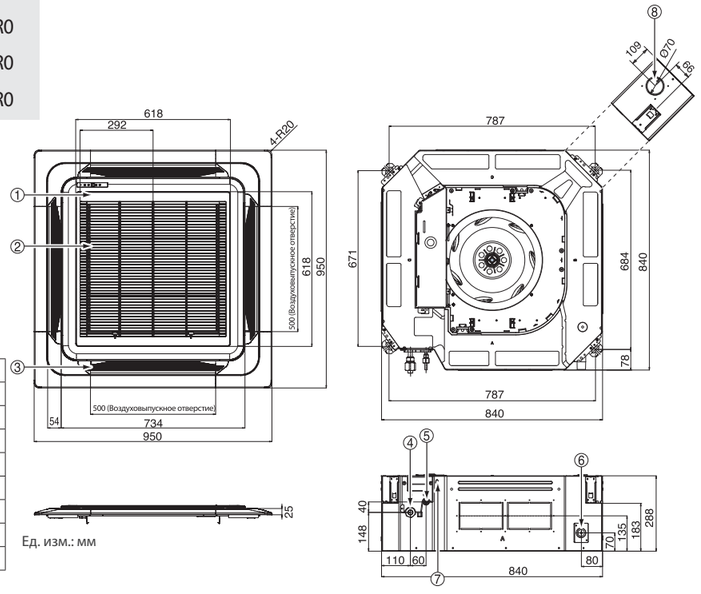

Ед. изм.: мм

No.	Описание
1	Декоративная панель (PT-UMC)
2	Воздухозаборная решетка
3	Воздухораспределительная решетка
4	Подсоединение газового трубопровода
5	Подсоединение жидкостного трубопровода
6	Подсоединение дренажного шланга
7	Подключение кабеля электропитания
8	Подача свежего воздуха (Ø70)

UB30 NGDR0
UB36 NGDR0

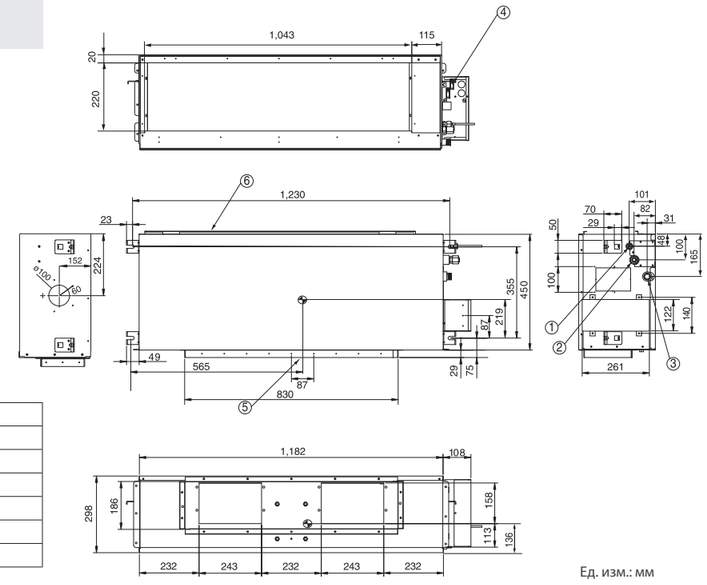

Ед. изм.: мм

No.	Описание
1	Подсоединение жидкостного трубопровода
2	Подсоединение газового трубопровода
3	Подсоединение дренажного шланга
4	Подключение кабеля электропитания
5	Нагнетание воздуха
6	Забор воздуха

ГАБАРИТНЫЕ РАЗМЕРЫ ВНУТРЕННИХ БЛОКОВ
КАНАЛЬНОГО ТИПА

UB18 NHDR0
UB24 NHDR0

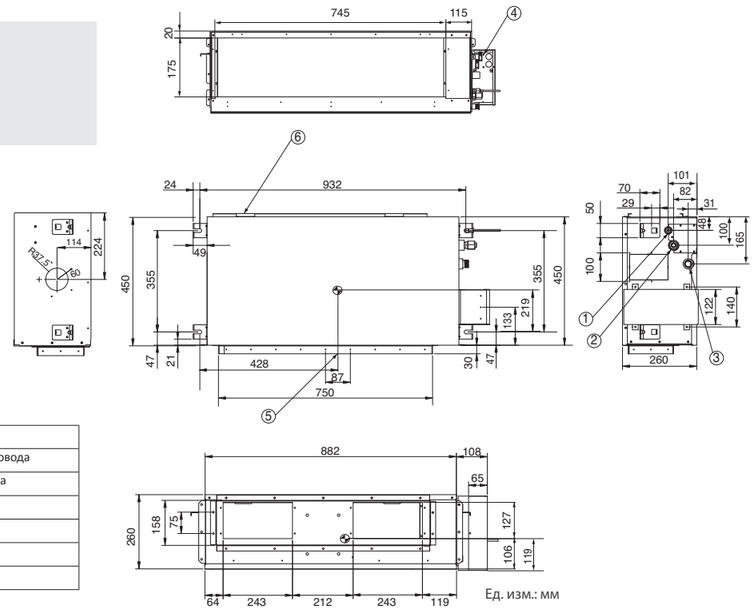

Ед. изм.: мм

No.	Описание
1	Подсоединение жидкостного трубопровода
2	Подсоединение газового трубопровода
3	Подсоединение дренажного шланга
4	Подключение кабеля электропитания
5	Нагнетание воздуха
6	Забор воздуха

UB48 NRDR0
UB60 NRDR0

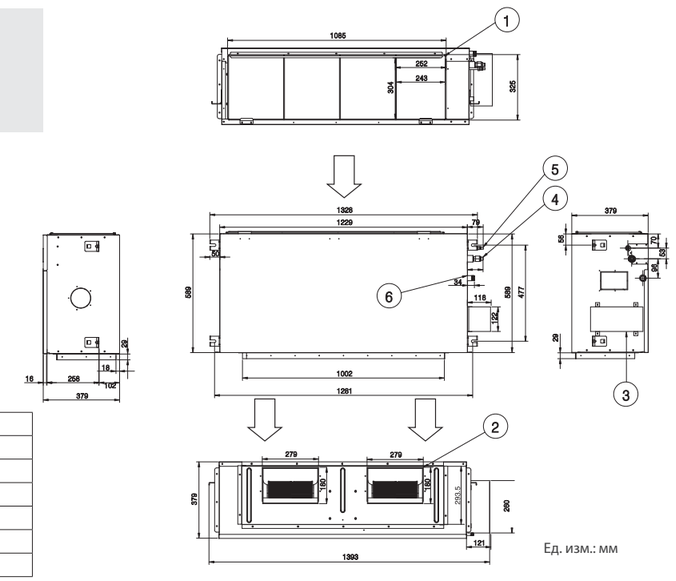

Ед. изм.: мм

No.	Описание
1	Забор воздуха
2	Нагнетание воздуха
3	Блок управления
4	Подсоединение газового трубопровода
5	Подсоединение жидкостного трубопровода
6	Подсоединение дренажного шланга

ГАБАРИТНЫЕ РАЗМЕРЫ ВНУТРЕННИХ БЛОКОВ НАПОЛЬНО-ПОТОЛОЧНОГО И ПОТОЛОЧНОГО ТИПА

UV12 NEDR0

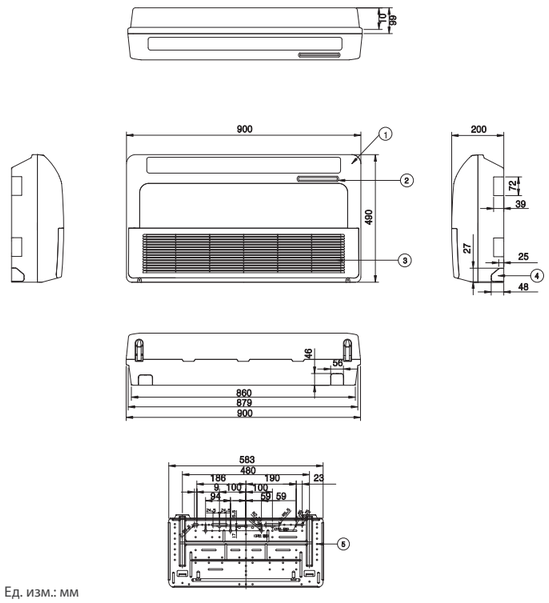

No.	Описание
1	Воздухораспределительная решетка
2	Дисплей и ИК-приемник сигнала с ПДУ
3	Воздухозаборная решетка
4	Разъем для кабеля питания
5	Монтажная пластина

Ед. изм.: мм

UV36 NKDR0

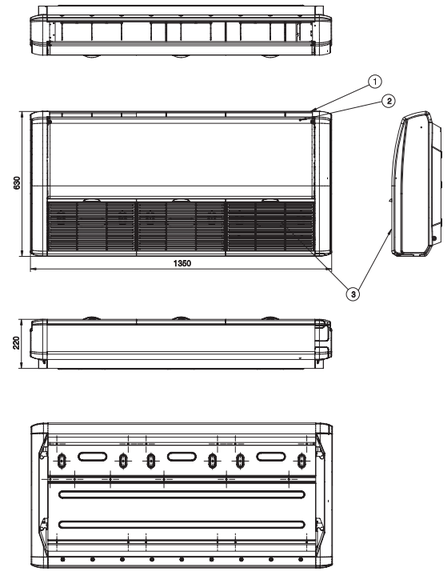

No.	Описание
1	Воздухораспределительная решетка
2	Дисплей и ИК-приемник сигнала с ПДУ
3	Воздухозаборная решетка

Ед. изм.: мм

UV18 NBDR0
UV24 NBDR0
UV30 NBDR0

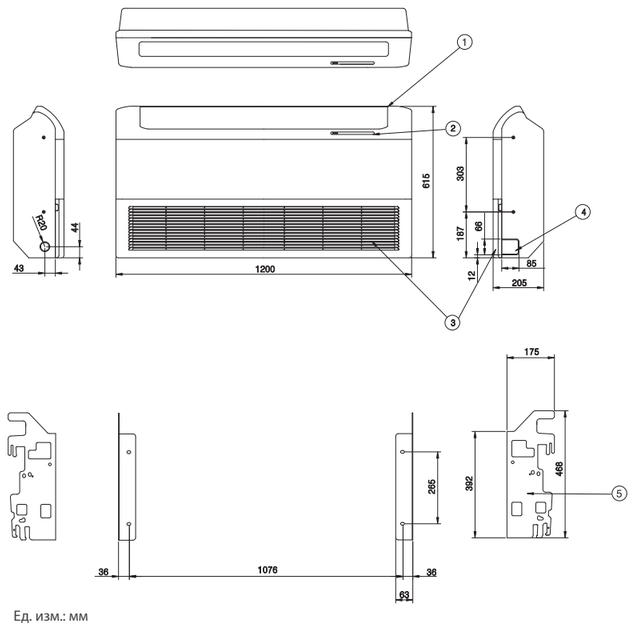

No.	Описание
1	Воздухораспределительная решетка
2	Дисплей и ИК-приемник сигнала с ПДУ
3	Воздухозаборная решетка
4	Разъем для кабеля питания
5	Монтажная пластина

Ед. изм.: мм

UV48 NLDR0
UV60 NLDR0

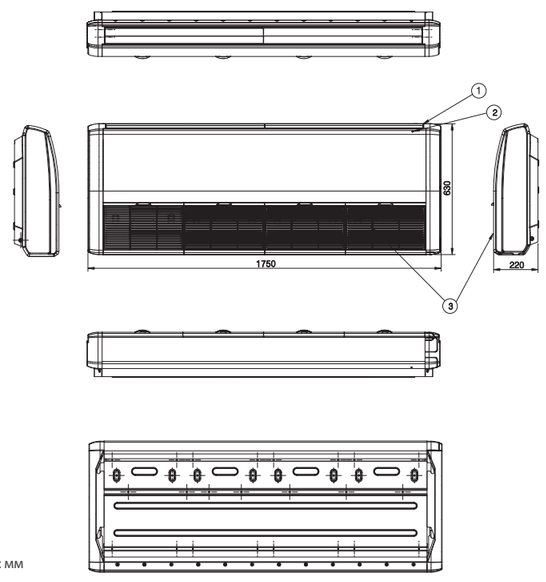

No.	Описание
1	Воздухораспределительная решетка
2	Дисплей и ИК-приемник сигнала с ПДУ
3	Воздухозаборная решетка

Ед. изм.: мм

ГАБАРИТНЫЕ РАЗМЕРЫ НАРУЖНЫХ БЛОКОВ
УНИВЕРСАЛЬНЫЕ НАРУЖНЫЕ БЛОКИ

UU12 ULDR0

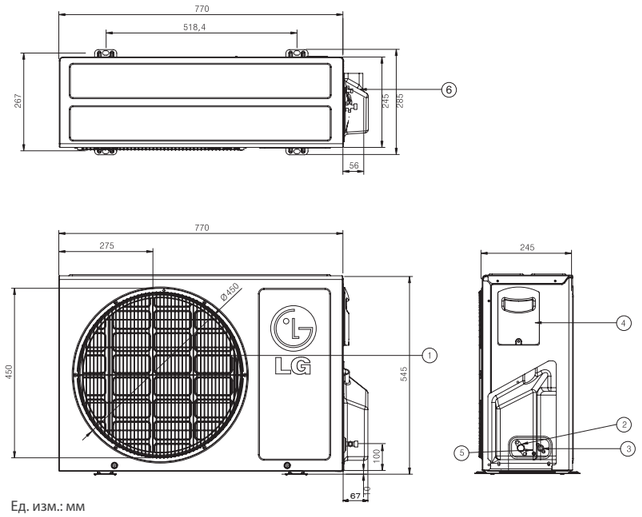

Ед. изм.: мм

No.	Описание
1	Решетка вентилятора
2	Подсоединение газового трубопровода
3	Подсоединение жидкостного трубопровода
4	Подключение кабеля питания и управления
5	Заземление
6	Крышка запорных вентилей

UU24 UEDR0
UU30 UEDR0

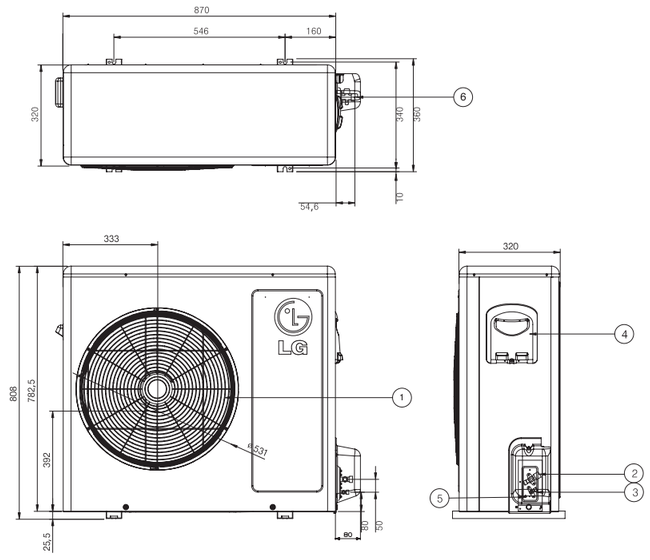

Ед. изм.: мм

No.	Описание
1	Решетка вентилятора
2	Подсоединение газового трубопровода
3	Подсоединение жидкостного трубопровода
4	Подключение кабеля питания и управления
5	Заземление
6	Крышка запорных вентилей

UU18 UEDR0

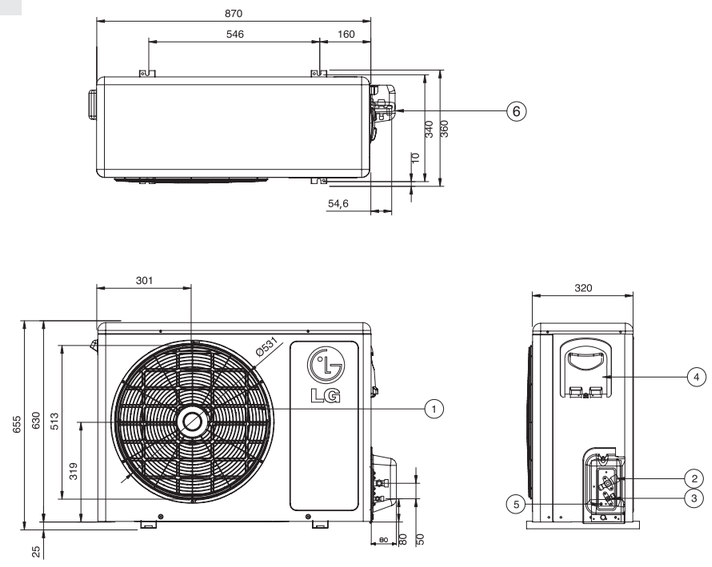

Ед. изм.: мм

No.	Описание
1	Решетка вентилятора
2	Подсоединение газового трубопровода
3	Подсоединение жидкостного трубопровода
4	Подключение кабеля питания и управления
5	Заземление
6	Крышка запорных вентилей

UU37 UEDR0

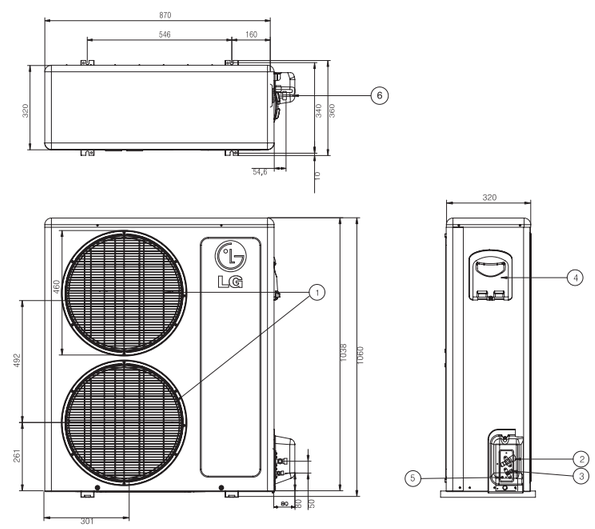

Ед. изм.: мм

ГАБАРИТНЫЕ РАЗМЕРЫ НАРУЖНЫХ БЛОКОВ
УНИВЕРСАЛЬНЫЕ НАРУЖНЫЕ БЛОКИ

UU48 U3DR0
UU60 U3DR0

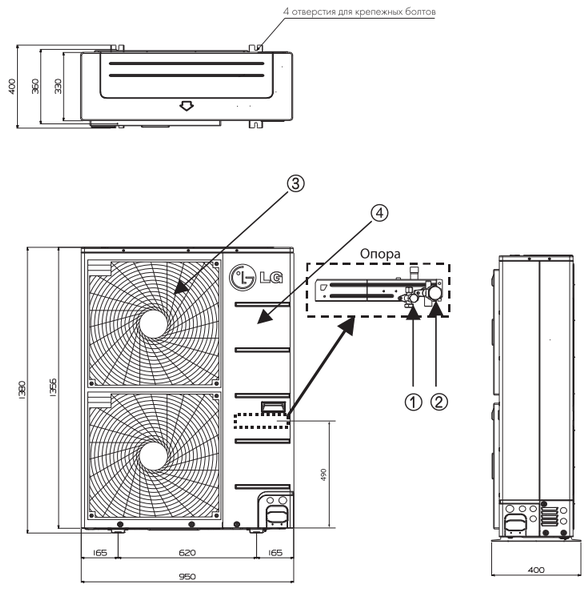

No.	Описание
1	Решетка вентилятора
2	Подсоединение газового трубопровода
3	Подсоединение жидкостного трубопровода
4	Подключение кабеля питания и управления

Ед. изм.: мм

UU18W UE2R0

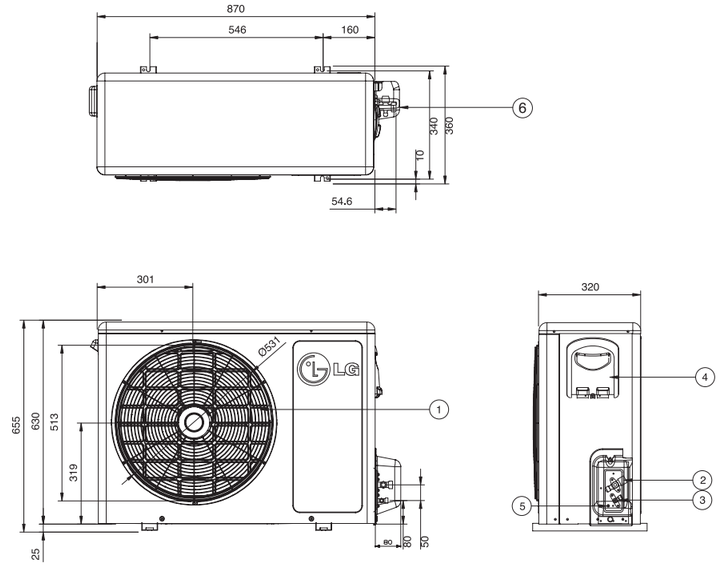

No.	Описание
1	Решетка вентилятора
2	Подсоединение газового трубопровода
3	Подсоединение жидкостного трубопровода
4	Подключение кабеля питания и управления
5	Заземление
6	Крышка запорных вентилей

Ед. изм.: мм

UU12W ULDR0

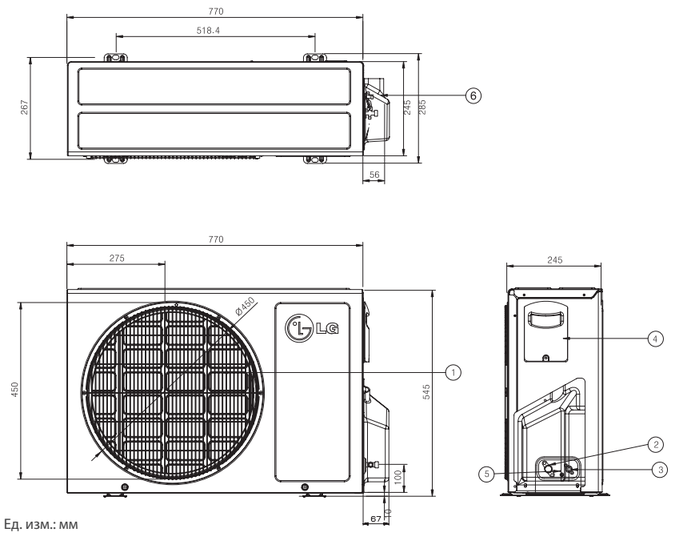

No.	Описание
1	Решетка вентилятора
2	Подсоединение газового трубопровода
3	Подсоединение жидкостного трубопровода
4	Подключение кабеля питания и управления
5	Заземление
6	Крышка запорных вентилей

Ед. изм.: мм

UU24W U42R0
UU30W U42R0

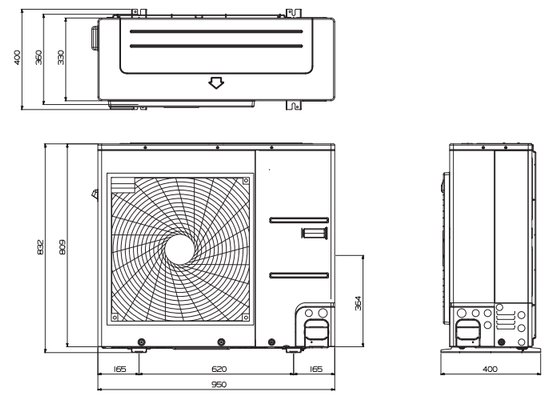

No.	Описание
1	Решетка вентилятора
2	Подсоединение газового трубопровода
3	Подсоединение жидкостного трубопровода
4	Подключение кабеля питания и управления
5	Заземление

Ед. изм.: мм

ГАБАРИТНЫЕ РАЗМЕРЫ НАРУЖНЫХ БЛОКОВ
УНИВЕРСАЛЬНЫЕ НАРУЖНЫЕ БЛОКИ

UU36W UO2R0
UU37W UO2R0

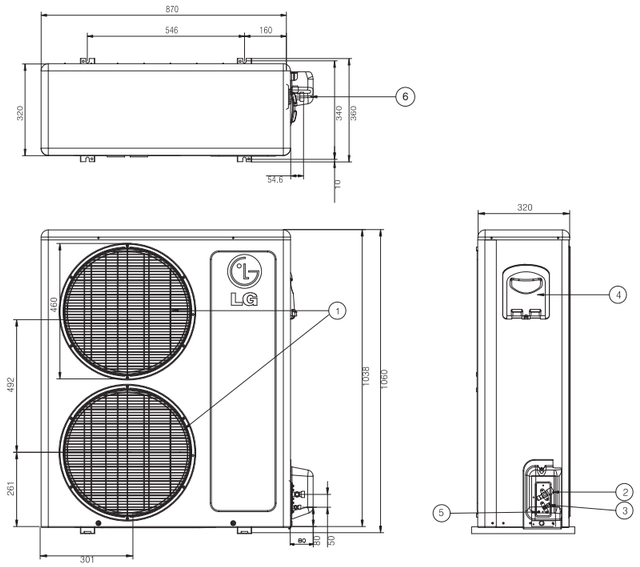

Ед. изм.: мм

No.	Описание
1	Решетка вентилятора
2	Подсоединение газового трубопровода
3	Подсоединение жидкостного трубопровода
4	Подключение кабеля питания и управления
5	Заземление
6	Крышка запорных вентилей

UU42W U32R0 UU43W U32R0
UU48W U32R0 UU49W U32R0
UU60W U32R0 UU61W U32R0

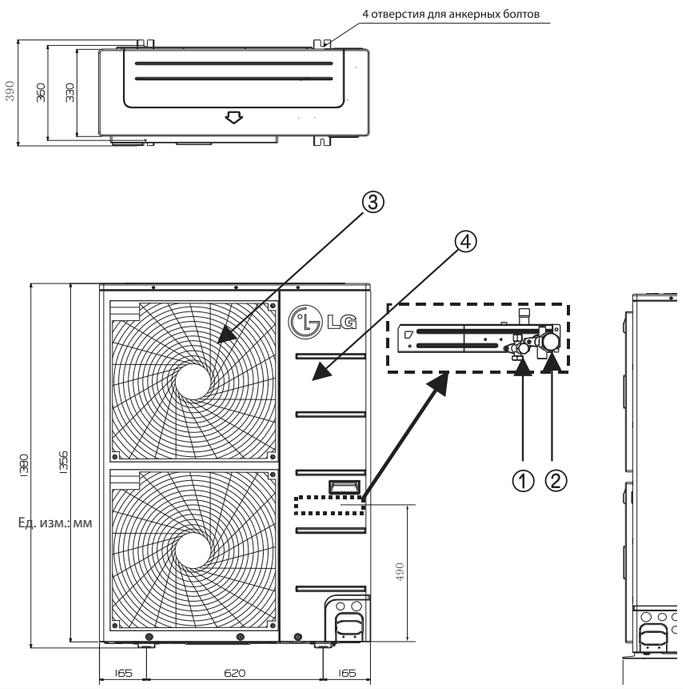

Ед. изм.: мм

No.	Описание
1	Решетка вентилятора
2	Подсоединение газового трубопровода
3	Подсоединение жидкостного трубопровода
4	Подключение кабеля питания и управления

ГАБАРИТНЫЕ РАЗМЕРЫ ВНУТРЕННИХ БЛОКОВ
КОЛОННОГО ТИПА

P03AH NR1R0
P03AH UR1R0

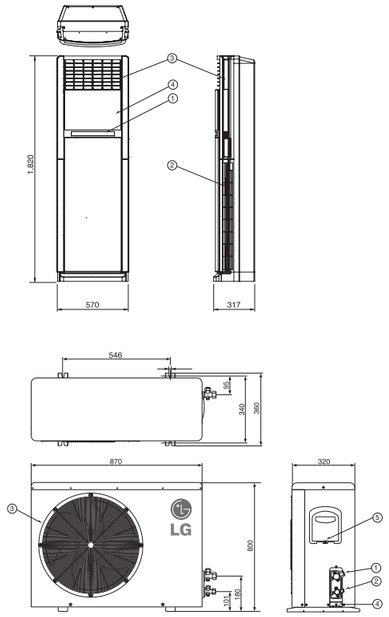

Ед. изм.: мм

No.	Описание
1	Дисплей управления
2	Воздухораспределительное отверстие
3	Воздухозаборное отверстие
4	Сливной поддон

No.	Описание
1	Сервисный вентиль (Газ)(Ø15.88)
2	Сервисный вентиль (Жидкость) (Ø9.52)
3	Решетка вентилятора
4	Заземление
5	Отверстие для подключения соединительного кабеля

P05AH NT0R0
P05AH UT0R0

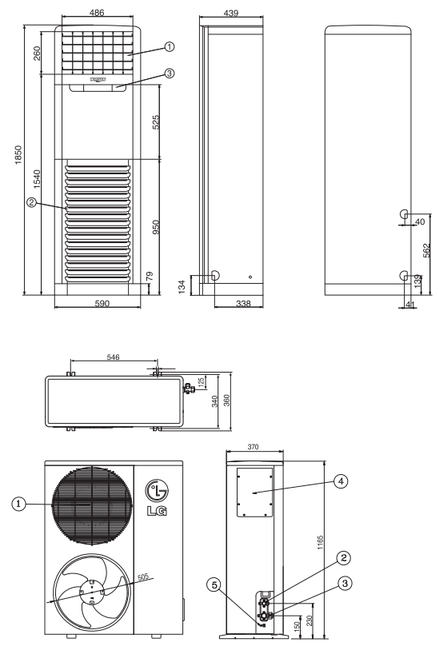

Ед. изм.: мм

No.	Описание
1	Воздухораспределительное отверстие
2	Воздухозаборное отверстие
3	Дисплей управления

No.	Описание
1	Решетка вентилятора
2	Сервисный вентиль (жидкость) (Ø9.52)
3	Сервисный вентиль (газ) (Ø19.05)
4	Блок управления
5	Заземление

ГАБАРИТНЫЕ РАЗМЕРЫ ВНУТРЕННИХ БЛОКОВ КОЛОННОГО ТИПА

P08AH NF1R0
P08AH UF1R0

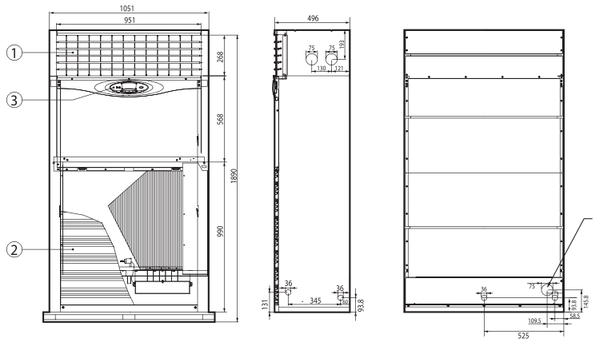

No.	Описание
1	Воздухораспределительное отверстие
2	Воздухозаборное отверстие
3	Дисплей управления

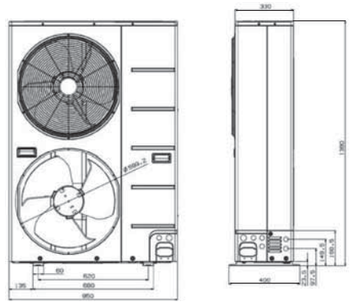

No.	Описание
1	Сервисный вентиль (газ) (Ø19.05)
2	Сервисный вентиль (жидкость) (Ø9.52)
3	Решетка вентилятора
4	Блок управления
5	Отверстие для соединительного кабеля

Ед. изм.: мм

Контроль качества

Лаборатория контроля качества

Испытательные лаборатории, в которых проверяются пераметры новых изделий, особенно использующие при их производстве новые технологии, оснащены самыми современными регулярно поверяемыми контрольно-измерительными инструментами и приспособлениями.

Реверберационная камера (проверка шумовых характеристик)

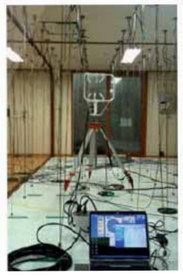

Камера, имитирующая условия окружающей среды

Проверка работы системы при удалении блоков системы друг от друга по вертикали

Испытания на энергетическую эффективность

Исследовательская лаборатория LG AE, расположенная на севере Франции, недалеко от Валансьена в городке Wargnies-Le-Petit, проводит натурные испытания бытовых и коммерческих систем кондиционирования воздуха и отопления. Целью проводимых испытаний является подтверждение в условиях всесезонной эксплуатации рабочих параметров новых изделий, в том числе шумовых характеристик, перед тем, как начинать их серийное производство и поставки на европейский рынок.

Клиника сна

Имитация реальных условий эксплуатации оборудования

История развития подразделения

Технические новации, используемые Отделением Систем Кондиционирования и Энергосберегающих Технологий корпорации LG, еще раз подтверждают прочное лидерство компании в данной области мировой экономики.

1958	1968	1990	1995	1998	2000	2001	2002	2004	2008
Основание компании GoldStar	Произведен первый в Корее бытовой кондиционер	Произведен первый ротационный компрессор	Компания меняет название на LG Electronics	Произведен первый в Корее коммерческий кондиционер	Компания становится мировым лидером по продажам бытовых систем кондиционирования	Произведен первый в мире бытовой кондиционер с возможностью смены изображений на передней панели	Начаты разработки системы "Умный дом" LG HomNet Впервые в мире произведена система кондиционирования "два-в-одном"	Достигнут годовой объем продаж систем кондиционирования в 10 миллионов единиц	Первая из всех мировых производителей компания LG Electronics достигла общего количества проданных систем в 100 миллионов единиц

В 2009 году внутри корпорации LG Electronics была создана компания Air Conditioning & Energy Solution Company (LG AE), основной задачей которой стала разработка и производство комплексных энергоэффективных решений для систем отопления, вентиляции и кондиционирования воздуха (ОВК). Продукция компании LG AE включает в себя системы бытового и коммерческого кондиционирования, системы освещения, системы управления "Интеллектуальное Здание" и "Умный Дом", комплексные энергоэффективные решения для гостиниц.

Создание компании LG AE позволило более полно реализовывать стратегические планы корпорации по расширению производства и продаж продукции, применимой в сегменте B2B, а именно коммерческих устройств и системных решений. В 2010, наряду с укреплением своих позиций на рынке коммерческих систем кондиционирования, корпорация LG Electronics начала активное развитие направления систем освещения, которые, совместно с современными системами ОВК, дают возможность B2B партнерам компании предлагать своим клиентам комплексные энергоэффективные решения. Создание компании Air Conditioning and Energy Solution Company было подготовлено наработанными корпорацией достижениями в бытовом сегменте и позволило сразу стать конкурентноспособной на мировом рынке коммерческих систем ОВК. Корпорация LG Electronics возлагает большие надежды на эту новую структуру, которая имеет все основания стать лидером на мировом рынке инженерных систем вновь возводимых зданий и успешно развиваться параллельно постоянно растущему спросу на энергоэффективные и экологичные решения.

Заметки